Way home

Tarifa de salones

Febrero 2023

Índice

Acabados ..... 4 - 5
Tiradores combinables y uñeros 6
Tipo de construcción de módulos 7
Características técnicas del programa 8
Tableros a medida y canto 8

MÓDULOS CAJONES
Módulos Cajones Altura 16 10
Módulos Cajones Altura 32 ..... 11 - 13
Módulos Cajones Altura 48 ..... 14 - 15
Módulos Cajones Altura 64 16

MÓDULOS ELEVABLES, ABATIBLES Y BATIENTES
Módulos Elevables y Abatibles Altura 32 - 48 ..... 18 - 19
Módulos Puertas Batientes Altura 32 20
Módulos Puertas Batientes Altura 48 21
Módulos Puertas Batientes Altura 64 22
Módulos Puertas Batientes Altura 80 23
Módulos Puertas Batientes Altura 128 ..... 24 - 26
Módulos Puertas Batientes Altura 160 27

MÓDULOS VITRINAS
Módulos Vitrina Puertas Elevables y Abatibles Altura 32 - 48 30
Módulos Vitrina Puertas Batientes Altura 64 31
Módulos Vitrina Puertas Batientes Altura 80 32
Módulos Vitrina Puertas Batientes Altura 128 ..... 33 - 35
Módulos Vitrina Puertas Batientes Altura 160 36

MÓDULOS COMBINADOS
Módulos combinados TV Altura 32 ..... 38 - 41
Módulos combinados Altura 64 - 80 42
Módulos combinados Altura 128 ..... 43 - 44
Módulos combinados Buffets - Tetris Altura 80 -128 45
Módulos combinados Estantería Altura 80 46
Módulos combinados Estantería Altura 128 47
Módulos combinados Estantería Altura 160 48

MÓDULOS COMBINADOS VITRINAS
Módulos Vitrina combinados TV Altura 32 ..... 50 - 52
Módulos Vitrina combinados Altura 64 - 80 53
Módulos Vitrina combinados Altura 128 ..... 54 - 55
Módulos Vitrina combinados Buffets - Tetris Altura 80 -128 56
Módulos Vitrina combinados Estantería Altura 80 57
Módulos Vitrina combinados Estantería Altura 128 58
Módulos Vitrina combinados Estantería Altura 160 59

MÓDULOS LIGNE
Módulos Ligne Elevables y Abatibles Altura 32 - 48 62
Módulos Puertas Ligne Batientes Altura 32 63
Módulos Puertas Ligne Batientes Altura 48 64
Módulos Puertas Ligne Batientes Altura 64 65
Módulos Puertas Ligne Batientes Altura 80 66
Módulos Puertas Ligne Batientes Altura 128 67
Módulos Puertas Ligne Batientes Altura 160 68

SINGULARES Y GALERÍAS
Módulo 1 hueco para colgar 70
Galería Neo 70
Galerías puerta corredera 70
Galerías Ben 71
Galería Right 72
Galería Lys 72
Estantería pletina metálica Sig 72
Bases trasera 73
Bases tv 74
Módulo tv Fenster 74
Cubo Fenster 74
Módulo 1 hueco para apilar 75
Cubo Plot metal 75
Bandeja Flow metal 75
Módulo bandeja 75

SINGULARES Y GALERÍAS

Módulo 1 hueco para colgar 70
Galería Neo 70
Galerías puerta corredera 70
Galerías Ben 71
Galería Right 72
Galería Lys 72
Estantería pletina metálica Sig 72
Bases trasera 73
Bases tv 74
Módulo tv Fenster 74
Cubo Fenster 74
Módulo 1 hueco para apilar 75
Cubo Plot metal 75
Bandeja Flow metal 75
Módulo bandeja 75

LIBRERÍAS, MONTANTES Y ESTANTES

Librería Unik Altura 128 ..... 78 - 79
Librería Unik Altura 160 ..... 80 - 82
Librería Unik Altura 192 ..... 83 - 85
Estanterías Air a suelo 86
Estanterías Air colgadas 86
Paneles con estantes Altura 96 87
Paneles con estantes Altura 128 88
Paneles con estantes Altura 160 89
Montantes y estantes 90

PANELES TV Y PANELES

Panel tv colgado 92
Panel tv Ligne colgado 92
Panel tv Gap colgado 92
Soportes tv 92
Panel recto especial a suelo / para apilar 93
Panel recto especial Ligne a suelo / para apilar 93
Paneles Landscape a suelo 94
Paneles Landscape para apilar 95
Paneles Gap ..... 96 - 98

SOBRES, BASES, ZÓCALOS Y SOBRECOSTADOS

Encimeras 100
Sobres 101
Bases 102
Zócalo 103
Sobrecostados 104

PEANAS Y COMPLEMENTOS

Peanas Altura 16 106
Peanas Altura 32 107
Complementos ..... 108 - 111

MESAS

Mesas Legero 114
Mesas Sutil 115
Mesas Trae y Eco 116
Mesas Link ..... 117 - 118
Mesas Fenster 119
Mesas Block 119
Mesa de centro Eco 120
Mesa de centro Elevable 120
Mesa Subtil 120

ILUMINACIÓN LUZ LED ..... 122 - 123

DESGLOSES

DESGLOSES ..... 125 - 139

CONDICIONES GENERALES DE VENTA 140

Acabados

Acabados diseño madera

Pine

Rovere

Mela

Roble Forest

Noce

Sincro

Cacao

Acabados específicos

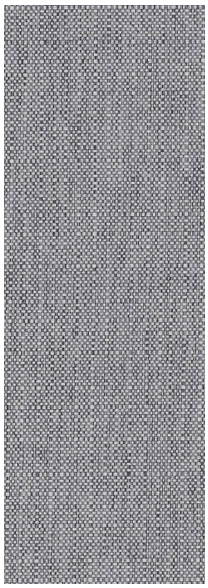
Yute

Albo

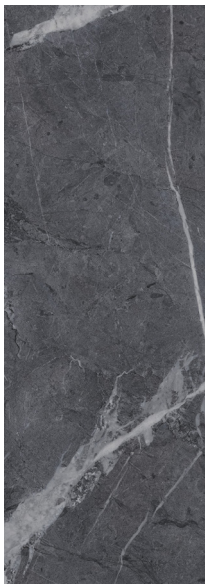
Nero

Porcelánicos

Urban

Kalos

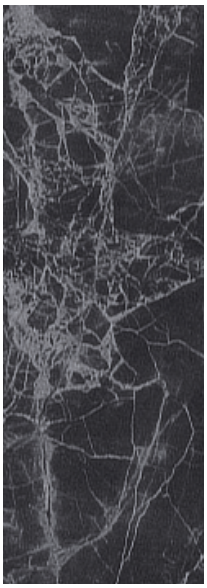
Greco

Acabados unicolores (melamina y laca mate)

Blanco

Tórtola

Piedra

Beig

Pale

Moss

Fiordo

Azur

Ártico

Grafito

Negro

Cristales

Transparente

Acanalado

Fumé

Aluminios

Aluminio Acero

Aluminio Negro

Aluminio Blanco

Tiradores combinables y uñeros

Tirador Piccolo (incluido en el precio)

Descripción	Código	Puntos
2.2 cms.	97052	4

Material: Aluminio

Acabados: Unicolores y aluminio

Tirador Pestaña (incluido en el precio)

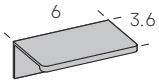

Descripción	Código	Puntos
6 cms.	97072	4

Material: Aluminio

Acabados: Unicolores y aluminio

No pueden coincidir dos tiradores Pestaña entre dos puertas

Tirador empotrado Dot (incluido en el precio)

Descripción	Código	Puntos
3 cms.	97008	4

Material: Zamak

Acabados: Unicolores y aluminio

Tirador Key (incluido en el precio)

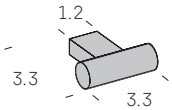

Descripción	Código	Puntos
3.3 cms.	97018	6

Material: Latón

Acabados: Unicolores y aluminio

Uñero Way (con incremento)

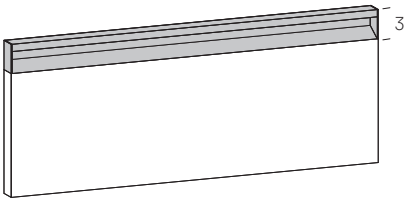

Descripción	Código	Puntos
Uñero Way (De 29.6 a 39.6 cms.)	97038	14
Uñero Way(De 39.6 a 59.6 cms.)	97048	18
Uñero Way (De 59.6 a 89.6 cms.)	97058	26
Uñero Way (De 89.6 a 119.6 cms.)	97068	33
Uñero Way (De 119.6 a 159.6 cms.)	97078	43

Material: Aluminio

Acabados: Aluminio acero, aluminio negro y aluminio blanco

No se admite en puertas batientes

Uñero madera (con incremento)

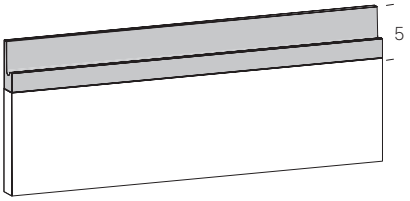

Descripción	Código	Puntos
Uñero madera (De 29.6 a 39.6 cms.)	97172	20
Uñero madera (De 39.6 a 59.6 cms.)	97182	28
Uñero madera (De 59.6 a 89.6 cms.)	97192	40
Uñero madera (De 89.6 a 119.6 cms.)	97202	47
Uñero madera (De 119.6 a 159.6 cms.)	97028	55

Material: Madera natural (Fresno)

Acabados: Madera natural

No se admite en puertas batientes

Tipo de construcción de módulos

Módulos Tapa Interior o Apilable.

Todos los módulos se construyen con tapa interior y los laterales llegan hasta la parte superior, por lo que se deben acabar con una encimera superior o se pueden utilizar en el caso de querer apilar módulos.

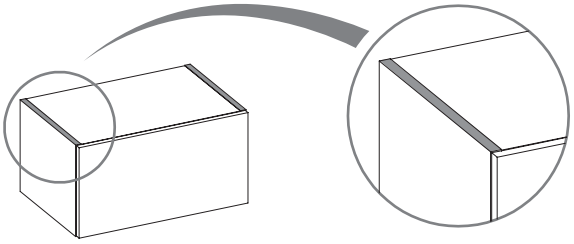

Ejemplo:
Con encimera

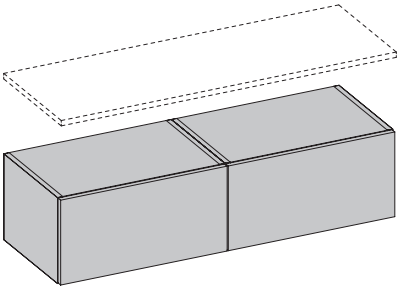

Ejemplo:
Módulos apilados

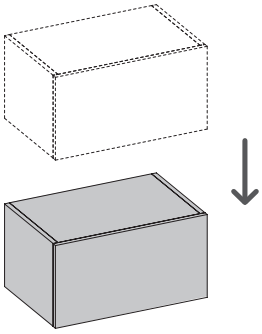

Características técnicas del programa

Tableros:
Los tableros utilizados en este programa son de grueso 10, 19, 30 y 38 mm. Están disponibles en todos los acabados.
Los tableros utilizados cumplen con las más altas exigencias mecánicas, tales como resistencia al rayado, resistencia a las manchas y resistencia a la flexión, lo cual se certifica con las normativas UNE_EN 324.2, EN 14323, ISO 3340, UNE-EN120, UNE_EN 322, IQL 169.
Los tableros se chapan con canto de PVC de 1 mm. de grueso. Este canto, al igual que el tablero, proporciona al producto la más alta calidad dando alta resistencia mecánica y superando los exigentes controles de tracción y dureza (MTD.01 y MTD.05). El canto, además, ofrece la más alta resistencia a la suciedad, rayado, materiales químicos, manchas y solidez a la luz solar.

Herrajes:
Bisagras: Las bisagras de puertas incluyen amortiguación, proporcionando un cierre suave y seguro.
Las bisagras de puertas permiten una regulación tridimensional para un ajuste perfecto.
Guías ocultas: Estas guías, que se utilizan en módulos y módulos combinados, son con cierre suave y regulación de 0.3 cm. en altura.

Armazón cajones:
Tablilla cerrada, fabricada en tablero aglomerado de 1.2 cms. de grosor forrado en PVC de color Gris Perla.
En cajones simples la altura de la tablilla es de 10 cms. y en cajones dobles es de 19.5 cms. Fondo cajón 5mm.

Elementos metálicos:
Se fabrican con acabado en epoxi (producto ecológico y respetuoso con el medio ambiente, recomendado para fabricantes especializados en mobiliario). Opción color según tarifa.

CONDICIONES DE USO Y MANTENIMIENTO
Mobiliario apto para uso doméstico. Limpiar el mueble con un paño suave, que no cargue electrostáticamente, y que pueda estar ligeramente humedecido con un producto adecuado, probándolo previamente en una zona no visible. Antes de emplear cualquier producto leer atentamente las instrucciones del mismo. No utilizar productos abrasivos.

Tableros a medida y canto

CARACTERÍSTICAS FÍSICO/QUÍMICAS DEL TABLERO:
Cumple las normas UNE_EN 324-2, EN 14323, ISO 3340, UNE_EN 120, UNE_EN 322, IQL169 , en cuanto a resistencia al rayado, resistencia a las manchas, resistencia al rajado, cambio de color, por exposición a la luz.Es degradable y reciclable siempre que la eliminación de residuos o productos obsoletos se realice de acuerdo a lo establecido en la normativa local, autonómica o estatal vigente.

Referencia Grosor tablero	MEL 10SOE 1 CM. MADERA	MEL 19SOE 1.9 CM. MADERA	MEL 30SOE 3 CM. MADERA	MEL 38SOE 3.8 CM. MADERA
Medidas máximas en cm. (largo x ancho)	278 x 125	278 x 125	278 x 125	278 x125
Tablero a medida sin chapar	31 puntos m2	40 puntos m2	45 puntos m2	57 puntos m2
Tablero a medida chapado recto (ancho mínimo 4cm.)	41 puntos m2	55 puntos m2	70 puntos m2	82 puntos m2

Importe mínimo de un tablero: 20 puntos
Metro lineal de canto para chapar: 4 puntos
Medidas superiores a 278 x 125 incremento 30 %

Características Módulos Cajones

1º. Módulos Cajones:
Compuestos por laterales, tapa, zócalo, estante partidor y frentes de cajón de tablero de partículas melaminizado de 1.9 cm. de grosor canteado con canto de pvc de 0.1 cm. de grosor, partidor de tablero de partículas melaminizado de 3.8 cm. de grosor canteado con canto de pvc de 0.1 cm. de grosor y trasera de tablero de partículas de 1 cm. de grosor. Las guías son ocultas, con amortiguación y regulación de 0.3 cm. en altura. Los armazones de cajón son de tablero de partículas recubiertos con pvc de color Gris Perla.

Están disponibles con tirador (mirar opciones en página 6) o con sistema de apertura pulsador, según opción. Incluyen zoletas y sistema de colgar. Según construcción, precisan de sobre y base. Los frentes tienen la opción de laca mate.

MONTAJE SEGURO: Fijar siempre los módulos a pared.

No dejar suspendidos sin apoyo los módulos sobre paredes que no ofrezcan garantía a la tracción.
Los herrajes suministrados para fijar a pared son aptos para paredes de piedra, ladrillo y hormigón.

La empresa no se responsabiliza de los daños ocasionados por no tener en cuenta estas advertencias.

Módulos cajones

Se sirven montados.
Precisan sobre.

Cajón con pulsador

40 - 50 - 60 - 80 - 100
(1 cajón)

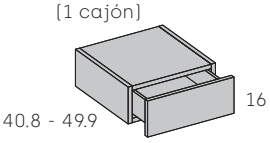

120 - 140 - 160
(2 cajones)

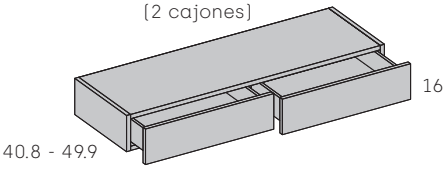

Descripción		Módulo tapa interior	Caja melamina	
			Frontal acabado:	
			Melamina	Laca mate
		Código	Puntos	Puntos
Fondo 40.8	Ancho 40	1013	80	84
	Ancho 50	1033	90	95
	Ancho 60	1053	95	101
	Ancho 80	1073	105	112
	Ancho 100	1093	120	129
	Ancho 120	1113	160	170
	Ancho 140	1133	175	187
	Ancho 160	1153	195	209
Fondo 49.9	Ancho 40	1023	90	94
	Ancho 50	1043	100	105
	Ancho 60	1063	105	111
	Ancho 80	1083	115	122
	Ancho 100	1103	130	139
	Ancho 120	1123	170	180
	Ancho 140	1143	190	202
	Ancho 160	1163	210	224
Incremento guías extracción total por cajón				6

Cajón con tirador

40 - 50 - 60 - 80 - 100
(1 cajón)

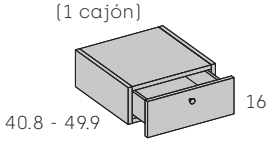

120 - 140 - 160
(2 cajones)

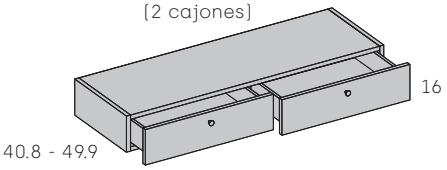

Descripción		Módulo tapa interior	Caja melamina	
			Frontal acabado:	
			Melamina	Laca mate
		Código	Puntos	Puntos
Fondo 40.8	Ancho 40	11003	80	84
	Ancho 50	11013	90	95
	Ancho 60	11023	95	101
	Ancho 80	11033	105	112
	Ancho 100	11043	120	129
	Ancho 120	11053	160	170
	Ancho 140	11063	175	187
	Ancho 160	11073	195	209
Fondo 49.9	Ancho 40	11083	90	94
	Ancho 50	11093	100	105
	Ancho 60	11103	105	111
	Ancho 80	11113	115	122
	Ancho 100	11123	130	139
	Ancho 120	11133	170	180
	Ancho 140	11143	190	202
	Ancho 160	11153	210	224
Ver tiradores combinables e incrementos uñeros en pág. 6				
Incremento guías extracción total por cajón				6

Adjuntar croquis.

INCREMENTO ACABADO CACAO (SINCRO)	Módulo	Frente
	10%	10%

Cajón doble con pulsador

40 - 50 - 60 - 80 - 100
(1 cajón doble)

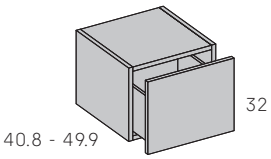

120 - 140 - 160
(2 cajones dobles)

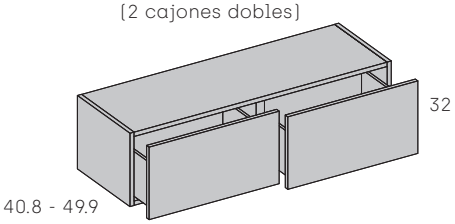

Descripción		Módulo tapa interior	Caja melamina	
			Frontal acabado:	
			Melamina	Laca mate
		Código	Puntos	Puntos
Fondo 40.8	Ancho 40	1653	100	107
	Ancho 50	1673	105	113
	Ancho 60	1693	115	125
	Ancho 80	1713	130	144
	Ancho 100	1733	150	167
	Ancho 120	1753	200	220
	Ancho 140	1773	220	244
	Ancho 160	1793	235	263
Fondo 49.9	Ancho 40	1663	105	112
	Ancho 50	1683	115	123
	Ancho 60	1703	125	135
	Ancho 80	1723	140	154
	Ancho 100	1743	160	177
	Ancho 120	1763	215	235
	Ancho 140	1783	240	264
	Ancho 160	1803	255	283
Incremento guías extracción total por cajón				6

Cajón doble con tirador

40 - 50 - 60 - 80 - 100
(1 cajón doble)

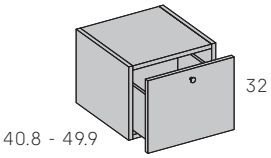

120 - 140 - 160
(2 cajones dobles)

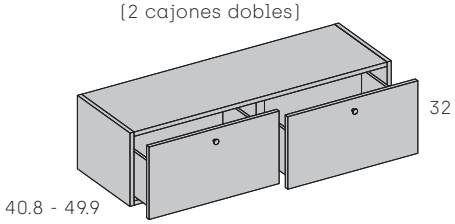

Descripción		Módulo tapa interior	Caja melamina	
			Frontal acabado:	
			Melamina	Laca mate
		Código	Puntos	Puntos
Fondo 40.8	Ancho 40	11163	100	107
	Ancho 50	11173	105	113
	Ancho 60	11183	115	125
	Ancho 80	11193	130	144
	Ancho 100	11203	150	167
	Ancho 120	11213	200	220
	Ancho 140	11223	220	244
	Ancho 160	11233	235	263
Fondo 49.9	Ancho 40	11243	105	112
	Ancho 50	11253	115	123
	Ancho 60	11263	125	135
	Ancho 80	11273	140	154
	Ancho 100	11283	160	177
	Ancho 120	11293	215	235
	Ancho 140	11303	240	264
	Ancho 160	11313	255	283
Ver tiradores combinables e incrementos uñeros en pág. 6				
Incremento guías extracción total por cajón				6

Adjuntar croquis.

Módulos cajones

Se sirven montados.
Precisan sobre.

2 cajones con pulsador

40 - 50 - 60 - 80 - 100
(2 cajones)

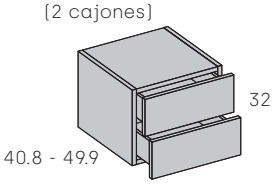

120 - 140 - 160
(4 cajones)

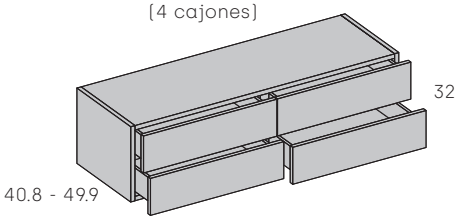

Descripción		Módulo tapa interior	Caja melamina	
			Frontal acabado:	
			Melamina	Laca mate
		Código	Puntos	Puntos
Fondo 40.8	Ancho 40	1293	140	148
	Ancho 50	1313	150	160
	Ancho 60	1333	160	172
	Ancho 80	1353	170	184
	Ancho 100	1373	190	208
	Ancho 120	1393	270	290
	Ancho 140	1413	300	324
	Ancho 160	1433	325	353
Fondo 49.9	Ancho 40	1303	150	158
	Ancho 50	1323	160	170
	Ancho 60	1343	170	182
	Ancho 80	1363	190	204
	Ancho 100	1383	210	228
	Ancho 120	1403	290	310
	Ancho 140	1423	320	344
	Ancho 160	1443	360	388
Incremento guías extracción total por cajón				6

2 cajones con tirador

40 - 50 - 60 - 80 - 100
(2 cajones)

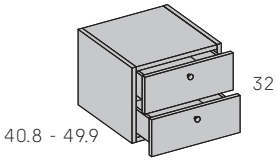

120 - 140 - 160
(4 cajones)

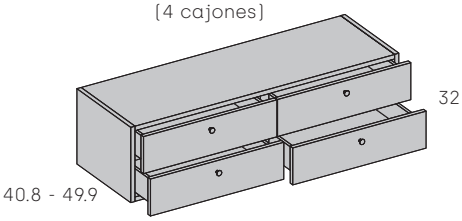

Descripción		Módulo tapa interior	Caja melamina	
			Frontal acabado:	
			Melamina	Laca mate
		Código	Puntos	Puntos
Fondo 40.8	Ancho 40	11323	140	148
	Ancho 50	11333	150	160
	Ancho 60	11343	160	172
	Ancho 80	11353	170	184
	Ancho 100	11363	190	208
	Ancho 120	11373	270	290
	Ancho 140	11383	300	324
	Ancho 160	11393	325	353
Fondo 49.9	Ancho 40	11403	150	158
	Ancho 50	11413	160	170
	Ancho 60	11423	170	182
	Ancho 80	11433	190	204
	Ancho 100	11443	210	228
	Ancho 120	11453	290	310
	Ancho 140	11463	320	344
	Ancho 160	11473	360	388
Ver tiradores combinables e incrementos uñeros en pág. 6				
Incremento guías extracción total por cajón				6

Adjuntar croquis.

INCREMENTO ACABADO CACAO (SINCRO)	Módulo	Frente	Trasera
	10%	10%	10%

Cajón con pulsador + hueco

40 - 50 - 60 - 80 - 100
(1 cajón)

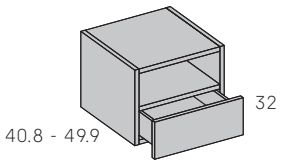

120 - 140 - 160
(2 cajones)

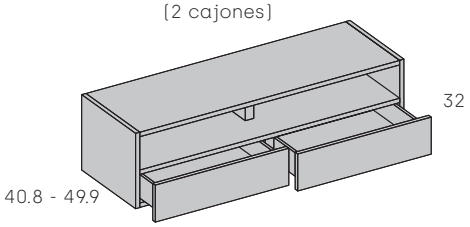

Descripción		Módulo tapa interior	Caja melamina Frontal acabado: Melamina	Caja melamina Frontal acabado: Laca mate
		Código	Puntos	Puntos
Fondo 40.8	Ancho 40	1933	95	99
	Ancho 50	1953	100	105
	Ancho 60	1973	110	116
	Ancho 80	1993	125	132
	Ancho 100	2013	140	149
	Ancho 120	2033	185	195
	Ancho 140	2053	205	217
	Ancho 160	2073	230	244
Fondo 49.9	Ancho 40	1943	110	114
	Ancho 50	1963	120	125
	Ancho 60	1983	125	131
	Ancho 80	2003	140	147
	Ancho 100	2023	160	169
	Ancho 120	2043	205	215
	Ancho 140	2063	230	242
	Ancho 160	2083	255	269
Incremento guías extracción total por cajón				6

Cajón con tirador + hueco

40 - 50 - 60 - 80 - 100
(1 cajón)

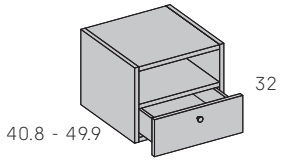

120 - 140 - 160
(2 cajones)

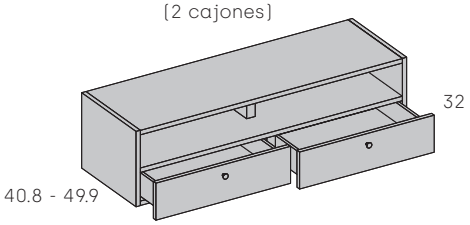

Descripción		Módulo tapa interior	Caja melamina Frontal acabado: Melamina	Caja melamina Frontal acabado: Laca mate
		Código	Puntos	Puntos
Fondo 40.8	Ancho 40	11483	95	99
	Ancho 50	11493	100	105
	Ancho 60	11503	110	116
	Ancho 80	11513	125	132
	Ancho 100	11523	140	149
	Ancho 120	11533	185	195
	Ancho 140	11543	205	217
	Ancho 160	11553	230	244
Fondo 49.9	Ancho 40	11563	110	114
	Ancho 50	11573	120	125
	Ancho 60	11583	125	131
	Ancho 80	11593	140	147
	Ancho 100	11603	160	169
	Ancho 120	11613	205	215
	Ancho 140	11623	230	242
	Ancho 160	11633	255	269
Ver tiradores combinables e incrementos uñeros en pág. 6				
Incremento guías extracción total por cajón				6

Adjuntar croquis.

Módulos cajones

Se sirven montados.
Precisan sobre.

Cajón doble con pulsador + hueco

40 - 50 - 60 - 80 - 100
(1 cajón doble)

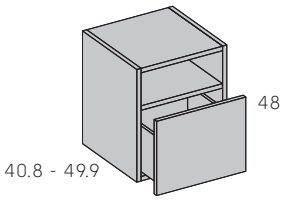

120 - 140 - 160
(2 cajones dobles)

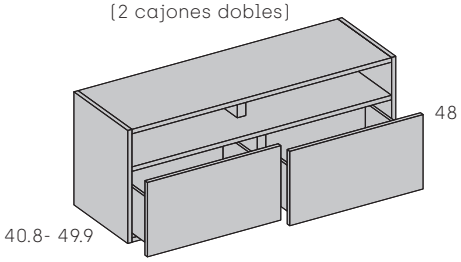

Descripción		Módulo tapa interior	Caja melamina Frontal acabado: Melamina	Caja melamina Frontal acabado: Laca mate
		Código	Puntos	Puntos
Fondo 40.8	Ancho 40	2573	110	117
	Ancho 50	2593	120	128
	Ancho 60	2613	125	135
	Ancho 80	2633	150	164
	Ancho 100	2653	170	187
	Ancho 120	2673	225	245
	Ancho 140	2693	245	269
	Ancho 160	2713	285	313
Fondo 49.9	Ancho 40	2583	120	127
	Ancho 50	2603	130	138
	Ancho 60	2623	135	145
	Ancho 80	2643	160	174
	Ancho 100	2663	185	202
	Ancho 120	2683	240	260
	Ancho 140	2703	265	289
	Ancho 160	2723	300	328
Incremento guías extracción total por cajón				6

Cajón doble con tirador + hueco

40 - 50 - 60 - 80 - 100
(1 cajón doble)

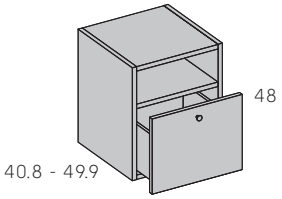

120 - 140 - 160
(2 cajones dobles)

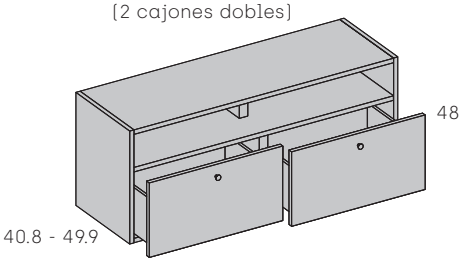

Descripción		Módulo tapa interior	Caja melamina Frontal acabado: Melamina	Caja melamina Frontal acabado: Laca mate
		Código	Puntos	Puntos
Fondo 40.8	Ancho 40	11643	110	117
	Ancho 50	11653	120	128
	Ancho 60	11663	125	135
	Ancho 80	11673	150	164
	Ancho 100	11683	170	187
	Ancho 120	11693	225	245
	Ancho 140	11703	245	269
	Ancho 160	11713	285	313
Fondo 49.9	Ancho 40	11723	120	127
	Ancho 50	11733	130	138
	Ancho 60	11743	135	145
	Ancho 80	11753	160	174
	Ancho 100	11763	185	202
	Ancho 120	11773	240	260
	Ancho 140	11783	265	289
	Ancho 160	11793	300	328
Ver tiradores combinables e incrementos uñeros en pág. 6				
Incremento guías extracción total por cajón				6

Adjuntar croquis.

INCREMENTO ACABADO CACAO (SINCRO)	Módulo	Frente	Trasera
	10%	10%	10%

3 cajones con pulsador

40 - 50 - 60 - 80 - 100
(3 cajones)

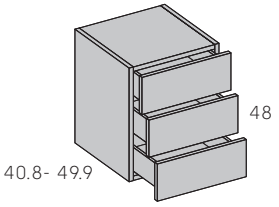

120 - 140
(6 cajones)

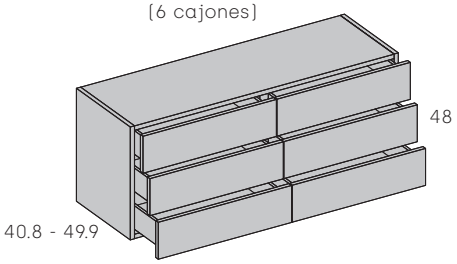

Descripción		Módulo tapa interior	Caja melamina	
			Frontal acabado: Melamina	Frontal acabado: Laca mate
		Código	Puntos	Puntos
Fondo 40.8	Ancho 40	3213	200	212
	Ancho 50	3233	215	230
	Ancho 60	3253	225	243
	Ancho 80	3273	240	261
	Ancho 100	3293	265	292
	Ancho 120	3313	375	405
	Ancho 140	3333	420	456
Fondo 49.9	Ancho 40	3223	225	237
	Ancho 50	3243	235	250
	Ancho 60	3263	245	263
	Ancho 80	3283	265	286
	Ancho 100	3303	295	322
	Ancho 120	3323	405	435
	Ancho 140	3343	450	486
Incremento guías extracción total por cajón				6

3 cajones con tirador

40 - 50 - 60 - 80 - 100
(3 cajones)

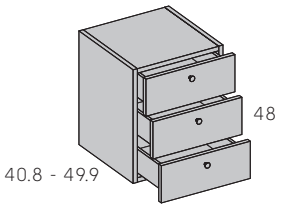

120 - 140
(6 cajones)

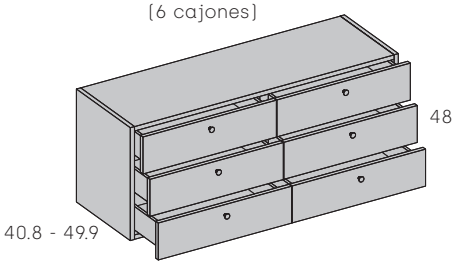

Descripción		Módulo tapa interior	Caja melamina	
			Frontal acabado: Melamina	Frontal acabado: Laca mate
		Código	Puntos	Puntos
Fondo 40.8	Ancho 40	11803	200	212
	Ancho 50	11813	215	230
	Ancho 60	11823	225	243
	Ancho 80	11833	240	261
	Ancho 100	11843	265	292
	Ancho 120	11853	375	405
	Ancho 140	11863	420	456
Fondo 49.9	Ancho 40	11873	225	237
	Ancho 50	11883	235	250
	Ancho 60	11893	245	263
	Ancho 80	11903	265	286
	Ancho 100	11913	295	322
	Ancho 120	11923	405	435
	Ancho 140	11933	450	486
Ver tiradores combinables e incrementos uñeros en pág. 6				
Incremento guías extracción total por cajón				6

Adjuntar croquis.

Módulos cajones

Se sirven montados.
Precisan sobre.

Altura 64

INCREMENTO ACABADO CACAO (SINCRO)	Módulo	Frente
	10%	10%

4 cajones con pulsador

40 - 50 - 60 - 80 - 100
(4 cajones)

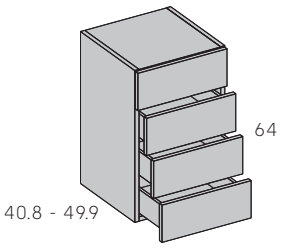

120 - 140
(8 cajones)

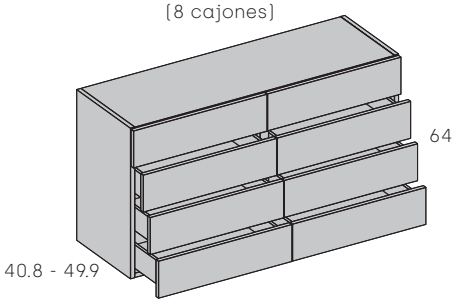

Descripción		Módulo tapa interior	Caja melamina Frontal acabado: Melamina	Caja melamina Frontal acabado: Laca mate
		Código	Puntos	Puntos
Fondo 40.8	Ancho 40	3773	260	276
	Ancho 50	3793	280	300
	Ancho 60	3813	290	314
	Ancho 80	3833	310	338
	Ancho 100	3853	340	376
	Ancho 120	3873	490	530
	Ancho 140	3893	540	588
Fondo 49.9	Ancho 40	3783	280	296
	Ancho 50	3803	300	320
	Ancho 60	3823	310	334
	Ancho 80	3843	340	368
	Ancho 100	3863	380	416
	Ancho 120	3883	510	550
	Ancho 140	3903	570	618
Incremento guías extracción total por cajón				6

4 cajones con tirador

40 - 50 - 60 - 80 - 100
(4 cajones)

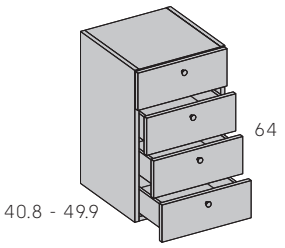

120 - 140
(8 cajones)

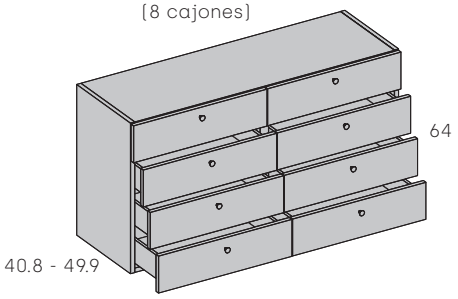

Descripción		Módulo tapa interior	Caja melamina Frontal acabado: Melamina	Caja melamina Frontal acabado: Laca mate
		Código	Puntos	Puntos
Fondo 40.8	Ancho 40	11943	260	276
	Ancho 50	11953	280	300
	Ancho 60	11963	290	314
	Ancho 80	11973	310	338
	Ancho 100	11983	340	376
	Ancho 120	11993	490	530
	Ancho 140	12003	540	588
Fondo 49.9	Ancho 40	12013	280	296
	Ancho 50	12023	300	320
	Ancho 60	12033	310	334
	Ancho 80	12043	340	368
	Ancho 100	12053	380	416
	Ancho 120	12063	510	550
	Ancho 140	12073	570	618
Ver tiradores combinables e incrementos uñeros en pág. 6				
Incremento guías extracción total por cajón				6

Adjuntar croquis.

Características Módulos Elevables, Abatibles y Batientes

1º. Módulos Elevables y Abatibles:
Compuestos por laterales, tapa, zócalo, partidor y frentes de tablero de partículas melaminizado de 1.9 cm. de grosor canteado con canto de pvc de 0.1 cm. de grosor y trasera de tablero de partículas de 1 cm. de grosor.
Bisagras planas para módulos abatibles, regulable en anchura, altura y profundidad.
Bisagras rectas para módulos elevables, regulable en anchura, altura y profundidad.
Hidráulicos de gas-aceite en elevables y de aire-aceite en abatibles, con sistema de apertura pulsador. Incluyen zoletas y sistema de colgar. Según construcción, precisan de sobre y base. Los frentes tienen la opción de laca mate.

2º. Módulos Batientes:
Compuestos por laterales, tapa, zócalo, estante partidor, estantes interiores, partidores y frentes de tablero de partículas melaminizado de 1.9 cm. de grosor canteado con canto de pvc de 0.1 cm. de grosor y trasera de tablero de partículas de 1 cm. de grosor.
Bisagras con tres regulaciones y sistema de apertura pulsador. Incluyen zoletas y sistema de colgar. Según construcción, precisan de sobre y base. Los frentes tienen la opción de laca mate.

MONTAJE SEGURO: Fijar siempre los módulos a pared.

No dejar suspendidos sin apoyo los módulos sobre paredes que no ofrezcan garantía a la tracción.
Los herrajes suministrados para fijar a pared son aptos para paredes de piedra, ladrillo y hormigón.

La empresa no se responsabiliza de los daños ocasionados por no tener en cuenta estas advertencias.

Módulos elevables y abatibles

Altura 32

Se sirven montados.
Precisan sobre.

Elevable con pulsador

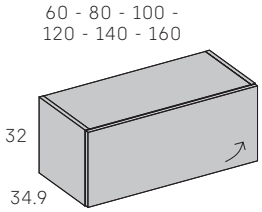

Descripción		Módulo tapa interior	Caja melamina Frontal acabado: Melamina	Caja melamina Frontal acabado: Laca mate
		Código	Puntos	Puntos
Fondo 34.9	Ancho 60	5053	95	105
	Ancho 80	5083	120	134
	Ancho 100	5113	140	157
	Ancho 120	5143	155	175
	Ancho 140	5173	170	194
	Ancho 160	5203	185	213

Módulos ancho 120, 140 y 160 cms. incluyen 1 partidor vertical

Abatible con pulsador

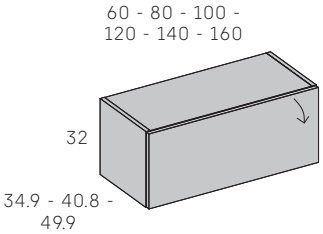

Descripción		Módulo tapa interior	Caja melamina Frontal acabado: Melamina	Caja melamina Frontal acabado: Laca mate
		Código	Puntos	Puntos
Fondo 34.9	Ancho 60	5413	110	120
	Ancho 80	5443	135	149
	Ancho 100	5473	162	179
	Ancho 120	5503	177	197
	Ancho 140	5533	192	216
	Ancho 160	5563	207	235
Fondo 40.8	Ancho 60	5423	115	125
	Ancho 80	5453	140	154
	Ancho 100	5483	172	189
	Ancho 120	5513	187	207
	Ancho 140	5543	197	221
	Ancho 160	5573	212	240
Fondo 49.9	Ancho 60	5433	125	135
	Ancho 80	5463	155	169
	Ancho 100	5493	182	199
	Ancho 120	5523	202	222
	Ancho 140	5553	217	241
	Ancho 160	5583	232	260

Módulos con bisagra plana

Módulos ancho 120, 140 y 160 cms. incluyen 1 partidor vertical

Abatible con pulsador + hueco

Altura 48

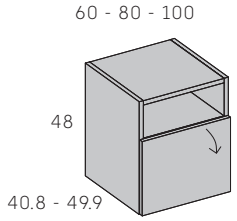

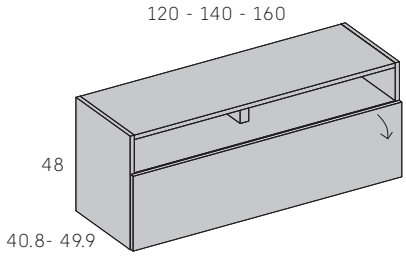

Descripción		Módulo tapa interior	Caja melamina Frontal acabado: Melamina	Caja melamina Frontal acabado: Laca mate
		Código	Puntos	Puntos
Fondo 40.8	Ancho 60	12103	125	135
	Ancho 80	12113	150	164
	Ancho 100	12123	182	199
	Ancho 120	12133	197	217
	Ancho 140	12143	207	231
	Ancho 160	12153	222	250
Fondo 49.9	Ancho 60	12163	135	145
	Ancho 80	12173	165	179
	Ancho 100	12183	192	209
	Ancho 120	12193	212	232
	Ancho 140	12203	227	251
	Ancho 160	12213	242	270

Módulos con bisagra plana

Módulos ancho 120, 140 y 160 cms. incluyen 1 partidor vertical

Adjuntar croquis.

INCREMENTO ACABADO CACAO (SINCRO)	Módulo	Trasera	Frente	Todo
	10%	10%	10%	25 %

Elevable con tirador

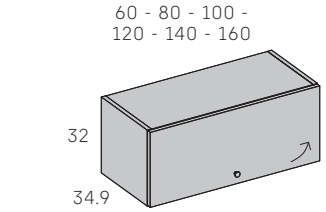

Descripción		Módulo tapa interior	Caja melamina Frontal acabado: Melamina	Caja melamina Frontal acabado: Laca mate
		Código	Puntos	Puntos
Fondo 34.9	Ancho 60	15053	95	105
	Ancho 80	15083	120	134
	Ancho 100	15113	140	157
	Ancho 120	15143	155	175
	Ancho 140	15173	170	194
	Ancho 160	15203	185	213

Módulos ancho 120, 140 y 160 cms. incluyen 1 partidor vertical

Ver tiradores combinables e incrementos uñeros en pág. 6

Abatible con tirador

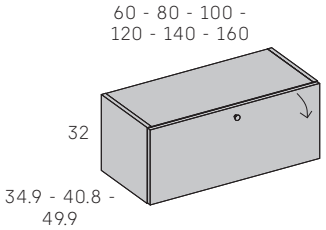

Descripción		Módulo tapa interior	Caja melamina Frontal acabado: Melamina	Caja melamina Frontal acabado: Laca mate
		Código	Puntos	Puntos
Fondo 34.9	Ancho 60	15413	110	120
	Ancho 80	15443	135	149
	Ancho 100	15473	162	179
	Ancho 120	15503	177	197
	Ancho 140	15533	192	216
	Ancho 160	15563	207	235
Fondo 40.8	Ancho 60	15423	115	125
	Ancho 80	15453	140	154
	Ancho 100	15483	172	189
	Ancho 120	15513	187	207
	Ancho 140	15543	197	221
	Ancho 160	15573	212	240
Fondo 49.9	Ancho 60	15433	125	135
	Ancho 80	15463	155	169
	Ancho 100	15493	182	199
	Ancho 120	15523	202	222
	Ancho 140	15553	217	241
	Ancho 160	15583	232	260

Módulos con bisagra plana

Módulos ancho 120, 140 y 160 cms. incluyen 1 partidor vertical

Ver tiradores combinables e incrementos uñeros en pág. 6

Abatible con tirador + hueco

Altura 48

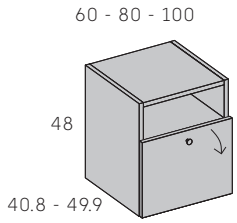

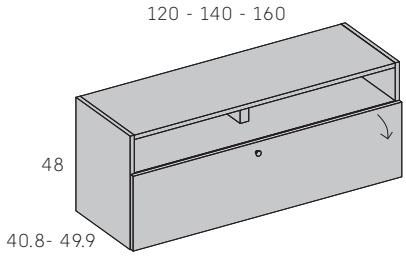

Descripción		Módulo tapa interior	Caja melamina Frontal acabado: Melamina	Caja melamina Frontal acabado: Laca mate
		Código	Puntos	Puntos
Fondo 40.8	Ancho 60	112103	125	135
	Ancho 80	112113	150	164
	Ancho 100	112123	182	199
	Ancho 120	112133	197	217
	Ancho 140	112143	207	231
	Ancho 160	112153	222	250
Fondo 49.9	Ancho 60	112163	135	145
	Ancho 80	112173	165	179
	Ancho 100	112183	192	209
	Ancho 120	112193	212	232
	Ancho 140	112203	227	251
	Ancho 160	112213	242	270

Módulos con bisagra plana

Módulos ancho 120, 140 y 160 cms. incluyen 1 partidor vertical

Ver tiradores combinables e incrementos uñeros en pág. 6

Adjuntar croquis.

Módulos puertas batientes

Altura 32

Se sirven montados.
Precisan sobre.

Puerta batiente izquierda con pulsador

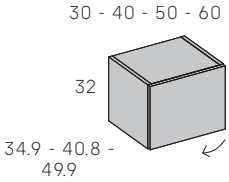

Descripción		Módulo tapa interior	Caja melamina Frontal acabado: Melamina	Caja melamina Frontal acabado: Laca mate
		Código	Puntos	Puntos
Fondo 34.9	Ancho 30	5803	55	60
	Ancho 40	5833	60	67
	Ancho 50	5863	65	73
	Ancho 60	5893	70	80
Fondo 40.8	Ancho 30	5813	60	65
	Ancho 40	5843	65	72
	Ancho 50	5873	70	78
	Ancho 60	5903	75	85
Fondo 49.9	Ancho 30	5823	65	70
	Ancho 40	5853	70	77
	Ancho 50	5883	75	83
	Ancho 60	5913	80	90

Puerta batiente derecha con pulsador

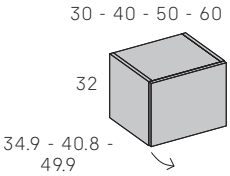

Descripción		Módulo tapa interior	Caja melamina Frontal acabado: Melamina	Caja melamina Frontal acabado: Laca mate
		Código	Puntos	Puntos
Fondo 34.9	Ancho 30	6283	55	60
	Ancho 40	6313	60	67
	Ancho 50	6343	65	73
	Ancho 60	6373	70	80
Fondo 40.8	Ancho 30	6293	60	65
	Ancho 40	6323	65	72
	Ancho 50	6353	70	78
	Ancho 60	6383	75	85
Fondo 49.9	Ancho 30	6303	65	70
	Ancho 40	6333	70	77
	Ancho 50	6363	75	83
	Ancho 60	6393	80	90

Puertas batientes con pulsador

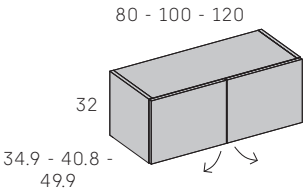

Descripción		Módulo tapa interior	Caja melamina Frontal acabado: Melamina	Caja melamina Frontal acabado: Laca mate
		Código	Puntos	Puntos
Fondo 34.9	Ancho 80	5923	90	104
	Ancho 100	5953	105	121
	Ancho 120	5983	120	140
Fondo 40.8	Ancho 80	5933	100	114
	Ancho 100	5963	115	131
	Ancho 120	5993	125	145
Fondo 49.9	Ancho 80	5943	110	124
	Ancho 100	5973	125	141
	Ancho 120	6003	140	160

Módulo ancho 120 cms. incluye 1 partidor vertical

Adjuntar croquis.

INCREMENTO ACABADO CACAO (SINCRO)	Módulo	Trasera	Frente	**Todo**
	10%	10%	10%	**25 %**

Puerta batiente izquierda con pulsador

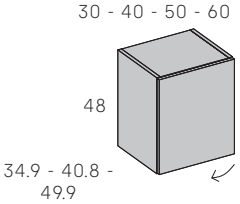

Descripción		Módulo tapa interior	Caja melamina Frontal acabado: Melamina	Caja melamina Frontal acabado: Laca mate
		Código	**Puntos**	**Puntos**
Fondo 34.9	Ancho 30	**6583**	**65**	**72**
	Ancho 40	**6613**	**70**	**79**
	Ancho 50	**6643**	**80**	**92**
	Ancho 60	**6673**	**85**	**99**
Fondo 40.8	Ancho 30	**6593**	**70**	**77**
	Ancho 40	**6623**	**75**	**84**
	Ancho 50	**6653**	**85**	**97**
	Ancho 60	**6683**	**90**	**104**
Fondo 49.9	Ancho 30	**6603**	**75**	**82**
	Ancho 40	**6633**	**80**	**89**
	Ancho 50	**6663**	**90**	**102**
	Ancho 60	**6693**	**95**	**109**

Puerta batiente derecha con pulsador

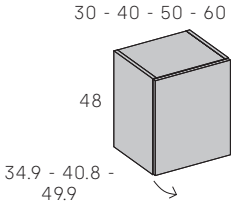

Descripción		Módulo tapa interior	Caja melamina Frontal acabado: Melamina	Caja melamina Frontal acabado: Laca mate
		Código	**Puntos**	**Puntos**
Fondo 34.9	Ancho 30	**7063**	**65**	**72**
	Ancho 40	**7093**	**70**	**79**
	Ancho 50	**7123**	**80**	**92**
	Ancho 60	**7153**	**85**	**99**
Fondo 40.8	Ancho 30	**7073**	**70**	**77**
	Ancho 40	**7103**	**75**	**84**
	Ancho 50	**7133**	**85**	**97**
	Ancho 60	**7163**	**90**	**104**
Fondo 49.9	Ancho 30	**7083**	**75**	**82**
	Ancho 40	**7113**	**80**	**89**
	Ancho 50	**7143**	**90**	**102**
	Ancho 60	**7173**	**95**	**109**

Puertas batientes con pulsador

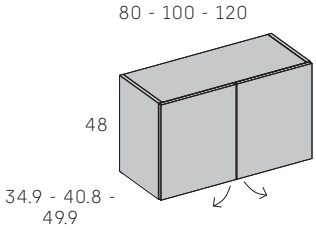

Descripción		Módulo tapa interior	Caja melamina Frontal acabado: Melamina	Caja melamina Frontal acabado: Laca mate
		Código	**Puntos**	**Puntos**
Fondo 34.9	Ancho 80	**6703**	**110**	**128**
	Ancho 100	**6733**	**130**	**154**
	Ancho 120	**6763**	**145**	**173**
Fondo 40.8	Ancho 80	**6713**	**115**	**133**
	Ancho 100	**6743**	**135**	**159**
	Ancho 120	**6773**	**150**	**178**
Fondo 49.9	Ancho 80	**6723**	**120**	**138**
	Ancho 100	**6753**	**140**	**164**
	Ancho 120	**6783**	**165**	**193**

Módulo ancho 120 cms. incluye 1 partidor vertical

Adjuntar croquis.

Módulos puertas batientes

Se sirven montados.
Precisan sobre.

Puerta batiente izquierda con pulsador

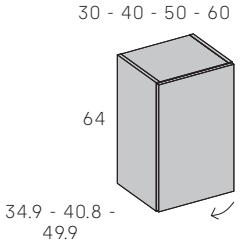

Descripción		Módulo tapa interior	Caja melamina Frontal acabado: Melamina	Caja melamina Frontal acabado: Laca mate
		Código	Puntos	Puntos
Fondo 34.9	Ancho 30	7363	80	90
	Ancho 40	7393	85	98
	Ancho 50	7423	95	111
	Ancho 60	7453	110	128
Fondo 40.8	Ancho 30	7373	85	95
	Ancho 40	7403	90	103
	Ancho 50	7433	100	116
	Ancho 60	7463	115	133
Fondo 49.9	Ancho 30	7383	90	100
	Ancho 40	7413	100	113
	Ancho 50	7443	110	126
	Ancho 60	7473	120	138

Incluye 1 estante interior

Puerta batiente derecha con pulsador

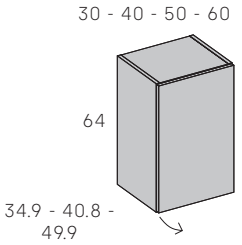

Descripción		Módulo tapa interior	Caja melamina Frontal acabado: Melamina	Caja melamina Frontal acabado: Laca mate
		Código	Puntos	Puntos
Fondo 34.9	Ancho 30	7843	80	90
	Ancho 40	7873	85	98
	Ancho 50	7903	95	111
	Ancho 60	7933	110	128
Fondo 40.8	Ancho 30	7853	85	95
	Ancho 40	7883	90	103
	Ancho 50	7913	100	116
	Ancho 60	7943	115	133
Fondo 49.9	Ancho 30	7863	90	100
	Ancho 40	7893	100	113
	Ancho 50	7923	110	126
	Ancho 60	7953	120	138

Incluye 1 estante interior

Puertas batientes con pulsador

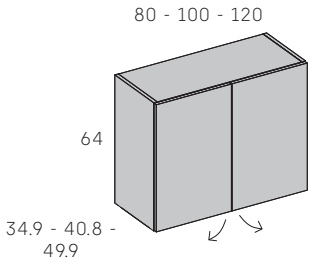

Descripción		Módulo tapa interior	Caja melamina Frontal acabado: Melamina	Caja melamina Frontal acabado: Laca mate
		Código	Puntos	Puntos
Fondo 34.9	Ancho 80	7483	125	151
	Ancho 100	7513	145	177
	Ancho 120	7543	180	216
Fondo 40.8	Ancho 80	7493	145	171
	Ancho 100	7523	165	197
	Ancho 120	7553	190	226
Fondo 49.9	Ancho 80	7503	155	181
	Ancho 100	7533	180	212
	Ancho 120	7563	215	251

Módulos ancho 80 y 100 cms. incluyen 1 estante interior

Módulo ancho 120 cms. incluye 2 estantes interiores y 1 partidor vertical

Adjuntar croquis.

INCREMENTO ACABADO CACAO (SINCRO)	Módulo	Trasera	Frente	**Todo**
	10%	10%	10%	**25 %**

Puerta batiente izquierda con pulsador

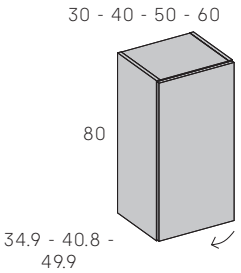

Descripción		Módulo tapa interior	Caja melamina Frontal acabado: Melamina	Caja melamina Frontal acabado: Laca mate
		Código	**Puntos**	**Puntos**
Fondo 34.9	Ancho 30	**8143**	**90**	**102**
	Ancho 40	**8173**	**100**	**116**
	Ancho 50	**8203**	**110**	**130**
	Ancho 60	**8233**	**120**	**144**
Fondo 40.8	Ancho 30	**8153**	**95**	**107**
	Ancho 40	**8183**	**105**	**121**
	Ancho 50	**8213**	**115**	**135**
	Ancho 60	**8243**	**125**	**149**
Fondo 49.9	Ancho 30	**8163**	**105**	**117**
	Ancho 40	**8193**	**115**	**131**
	Ancho 50	**8223**	**125**	**145**
	Ancho 60	**8253**	**140**	**164**

Incluye 1 estante interior

Puerta batiente derecha con pulsador

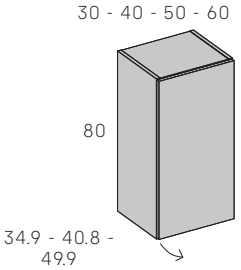

Descripción		Módulo tapa interior	Caja melamina Frontal acabado: Melamina	Caja melamina Frontal acabado: Laca mate
		Código	**Puntos**	**Puntos**
Fondo 34.9	Ancho 30	**8623**	**90**	**102**
	Ancho 40	**8653**	**100**	**116**
	Ancho 50	**8683**	**110**	**130**
	Ancho 60	**8713**	**120**	**144**
Fondo 40.8	Ancho 30	**8633**	**95**	**107**
	Ancho 40	**8663**	**105**	**121**
	Ancho 50	**8693**	**115**	**135**
	Ancho 60	**8723**	**125**	**149**
Fondo 49.9	Ancho 30	**8643**	**105**	**117**
	Ancho 40	**8373**	**115**	**131**
	Ancho 50	**8703**	**125**	**145**
	Ancho 60	**8733**	**140**	**164**

Incluye 1 estante interior

Puertas batientes con pulsador

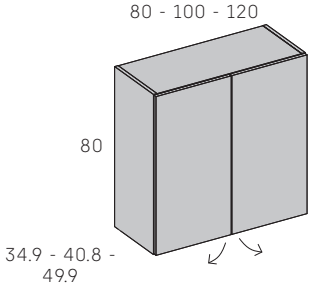

Descripción		Módulo tapa interior	Caja melamina Frontal acabado: melamina	Caja melamina Frontal acabado: Laca mate
		Código	**Puntos**	**Puntos**
Fondo 34.9	Ancho 80	**8263**	**140**	**172**
	Ancho 100	**8293**	**170**	**210**
	Ancho 120	**8323**	**205**	**253**
Fondo 40.8	Ancho 80	**8273**	**160**	**192**
	Ancho 100	**8303**	**185**	**225**
	Ancho 120	**8333**	**225**	**273**
Fondo 49.9	Ancho 80	**8283**	**175**	**207**
	Ancho 100	**8313**	**200**	**240**
	Ancho 120	**8343**	**245**	**293**

Módulos ancho 80 y 100 cms. incluyen 1 estante interior

Módulo ancho 120 cms. incluye 2 estantes interiores y 1 partidor vertical

Adjuntar croquis.

Módulos puertas batientes

Se sirven montados.
Precisan sobre.

Puerta batiente izquierda con pulsador

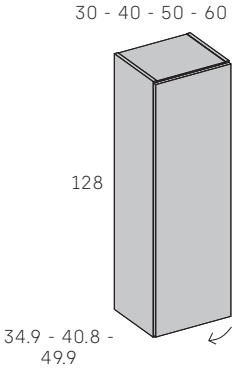

Descripción		Módulo tapa interior	Caja melamina	
			Frontal acabado:	
			Melamina	Laca mate
		Código	Puntos	Puntos
Fondo 34.9	Ancho 30	9523	120	138
	Ancho 40	9553	135	159
	Ancho 50	9583	145	175
	Ancho 60	9613	165	201
Fondo 40.8	Ancho 30	9533	130	148
	Ancho 40	9563	145	169
	Ancho 50	9593	160	190
	Ancho 60	9623	175	211
Fondo 49.9	Ancho 30	9543	145	163
	Ancho 40	9573	165	189
	Ancho 50	9603	180	210
	Ancho 60	9633	200	236

Incluye 2 estantes interiores

Puerta batiente derecha con pulsador

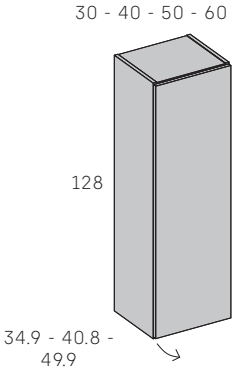

Descripción		Módulo tapa interior	Caja melamina	
			Frontal acabado:	
			Melamina	Laca mate
		Código	Puntos	Puntos
Fondo 34.9	Ancho 30	9823	120	138
	Ancho 40	9853	135	159
	Ancho 50	9883	145	175
	Ancho 60	9913	165	201
Fondo 40.8	Ancho 30	9833	130	148
	Ancho 40	9863	145	169
	Ancho 50	9893	160	190
	Ancho 60	9923	175	211
Fondo 49.9	Ancho 30	9843	145	163
	Ancho 40	9873	165	189
	Ancho 50	9903	180	210
	Ancho 60	9933	200	236

Incluye 2 estantes interiores

Adjuntar croquis.

INCREMENTO ACABADO CACAO (SINCRO)	Módulo	Trasera	Frente	**Todo**
	10%	10%	10%	**25 %**

Puertas batientes izquierda con pulsador

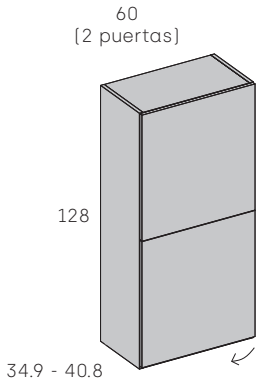

Descripción		Módulo tapa interior	Caja melamina	
			Frontal acabado:	
			Melamina	Laca mate
		Código	**Puntos**	**Puntos**
Fondo 34.9	Ancho 60	**10093**	**175**	**211**
Fondo 40.8	Ancho 60	**10103**	**185**	**221**
Incluye 2 estantes interiores y 1 partidor horizontal				

Puertas batientes derecha con pulsador

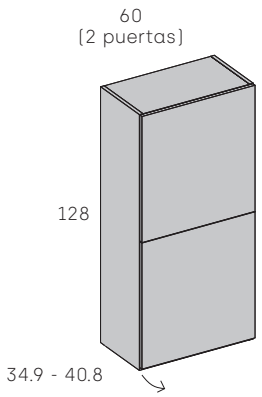

Descripción		Módulo tapa interior	Caja melamina	
			Frontal acabado:	
			Melamina	Laca mate
		Código	**Puntos**	**Puntos**
Fondo 34.9	Ancho 60	**10253**	**175**	**211**
Fondo 40.8	Ancho 60	**10263**	**185**	**221**
Incluye 2 estantes interiores y 1 partidor horizontal				

Adjuntar croquis.

Módulos puertas batientes

Altura 128

Se sirven montados.
Precisan sobre.

Puertas batientes con pulsador

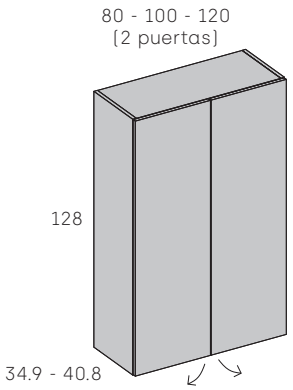

Descripción		Módulo tapa interior	Caja melamina	
			Frontal acabado:	
			Melamina	Laca mate
		Código	Puntos	Puntos
Fondo 34.9	Ancho 80	**10113**	**205**	**253**
	Ancho 100	**10133**	**235**	**295**
	Ancho 120	**12223**	**265**	**325**
Fondo 40.8	Ancho 80	**10123**	**225**	**273**
	Ancho 100	**10143**	**255**	**315**
	Ancho 120	**12233**	**285**	**345**

Módulos ancho 80 y 100 cms. incluyen 2 estantes interiores

Módulo ancho 120 cms. incluye 4 estantes interiores y 1 partidor vertical

Puertas batientes con pulsador

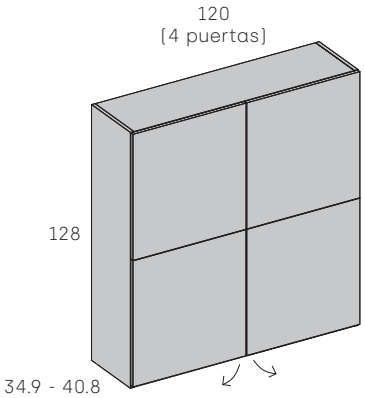

Descripción		Módulo tapa interior	Caja melamina	
			Frontal acabado:	
			Melamina	Laca mate
		Código	Puntos	Puntos
Fondo 34.9	Ancho 120	**10153**	**275**	**347**
Fondo 40.8	Ancho 120	**10163**	**295**	**367**

Incluye 4 estantes interiores, 1 partidor vertical y horizontal

Adjuntar croquis.

INCREMENTO ACABADO CACAO (SINCRO)	Módulo	Trasera	Frente	**Todo**
	10%	10%	10%	**25 %**

Puerta batiente izquierda con pulsador

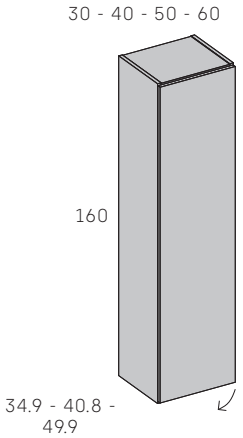

Descripción		Módulo tapa interior	Caja melamina	
			Frontal acabado:	
			Melamina	Laca mate
		Código	**Puntos**	**Puntos**
Fondo 34.9	Ancho 30	**12303**	**145**	**168**
	Ancho 40	**12313**	**160**	**190**
	Ancho 50	**12323**	**180**	**218**
	Ancho 60	**12333**	**200**	**245**
Fondo 40.8	Ancho 30	**12343**	**155**	**178**
	Ancho 40	**12353**	**175**	**205**
	Ancho 50	**12363**	**190**	**228**
	Ancho 60	**12373**	**210**	**255**
Fondo 49.9	Ancho 30	**12383**	**180**	**203**
	Ancho 40	**12393**	**200**	**230**
	Ancho 50	**12403**	**220**	**258**
	Ancho 60	**12413**	**245**	**290**

Incluye 3 estantes interiores

Puerta batiente derecha con pulsador

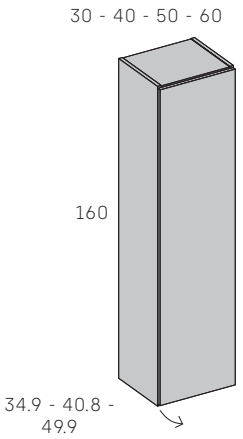

Descripción		Módulo tapa interior	Caja melamina	
			Frontal acabado:	
			Melamina	Laca mate
		Código	**Puntos**	**Puntos**
Fondo 34.9	Ancho 30	**12423**	**145**	**168**
	Ancho 40	**12433**	**160**	**190**
	Ancho 50	**12443**	**180**	**218**
	Ancho 60	**12453**	**200**	**245**
Fondo 40.8	Ancho 30	**12463**	**155**	**178**
	Ancho 40	**12473**	**175**	**205**
	Ancho 50	**12483**	**190**	**228**
	Ancho 60	**12493**	**210**	**255**
Fondo 49.9	Ancho 30	**12503**	**180**	**203**
	Ancho 40	**12513**	**200**	**230**
	Ancho 50	**12523**	**220**	**258**
	Ancho 60	**12533**	**245**	**290**

Incluye 3 estantes interiores

Adjuntar croquis.

Características Módulos Vitrinas

1º. Módulos Vitrina Elevable y Abatible:
Compuestos por laterales, tapa, zócalo y partidor de tablero de partículas melaminizado de 1.9 cm. de grosor canteado con canto de pvc de 0.1 cm. de grosor, trasera de tablero de partículas de 1 cm. de grosor y puertas con marco de aluminio lacado (con tirador incorporado) y cristal de 0.4 cm. de grosor acabado transparente, fumé o acanalado.
Bisagras rectas especiales para perfil de aluminio, regulable en anchura, altura y profundidad. Hidráulicos de gas-aceite en elevables y de aire-aceite en abatibles. Incluyen zoletas y sistema de colgar. Según construcción, precisan de sobre y base. Los módulos tienen opción de luz. Ver en página 122 - 123.

2º. Módulos Vitrinas Batientes:
Compuestos por laterales, tapa, zócalo y partidores de tablero de partículas melaminizado de 1.9 cm. de grosor canteado con canto de pvc de 0.1 cm. de grosor, trasera de tablero de partículas de 1 cm. de grosor y puertas con marco de aluminio lacado (con tirador incorporado) y cristal de 0.4 cm. de grosor acabado transparente, fumé o acanalado.
Bisagras rectas especiales para perfil de aluminio, regulable en anchura, altura y profundidad. Incluyen zoletas y sistema de colgar. Según construcción, precisan de sobre y base. Permiten estantes de cristal o melamina. Los módulos tienen opción de luz. Ver en pág. 122 - 123.

MONTAJE SEGURO: Fijar siempre los módulos a pared.

No dejar suspendidos sin apoyo los módulos sobre paredes que no ofrezcan garantía a la tracción.
Los herrajes suministrados para fijar a pared son aptos para paredes de piedra, ladrillo y hormigón.

La empresa no se responsabiliza de los daños ocasionados por no tener en cuenta estas advertencias.

Vitrinas elevables y abatibles

Altura 32

Se sirven montados. Precisan sobre. Tirador incorporado. (No admiten otros tiradores).
Cristal Acanalado siempre en vertical.

Vitrina puerta aluminio/cristal elevable

60 - 80 - 100 -
120 - 140 - 160

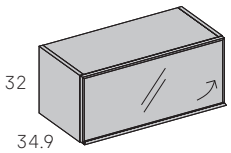

Descripción	Módulo tapa interior	Caja melamina		
		Frontal cristal acabado:		
		Transparente	Fumé	Acanalado
	Código	Puntos	Puntos	Puntos
Ancho 60	12603	224	227	238
Ancho 80	12613	266	270	285
Ancho 100	12623	303	309	328
Ancho 120	12633	342	349	371
Ancho 140	12643	375	383	409
Ancho 160	12653	406	416	446
Módulos ancho 120, 140 y 160 cms. incluyen 1 partidor vertical				
Incremento luz tapa. (De ancho 60 a 100 cms.) Ver en pág. 122-123				41
Incremento luz tapa. (De ancho 120 a 160 cms.) Ver en pág. 122-123				63
Puerta vitrina aluminio acero, aluminio negro o aluminio blanco. Indicar en pedido				

Vitrina puerta aluminio/cristal abatible

60 - 80 - 100 -
120 - 140 - 160

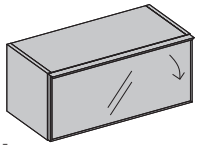

34.9 - 40.8 -
49.9

Descripción		Módulo tapa interior	Caja melamina		
			Frontal cristal acabado:		
			Transparente	Fumé	Acanalado
		Código	Puntos	Puntos	Puntos
Fondo 34.9	Ancho 60	12663	239	242	253
	Ancho 80	12673	281	285	300
	Ancho 100	12683	325	331	350
	Ancho 120	12693	364	371	393
	Ancho 140	12703	397	405	431
	Ancho 160	12713	428	438	468
Fondo 40.8	Ancho 60	12723	244	247	258
	Ancho 80	12733	286	290	305
	Ancho 100	12743	335	341	360
	Ancho 120	12753	374	381	403
	Ancho 140	12763	402	410	436
	Ancho 160	12773	433	443	473
Fondo 49.9	Ancho 60	12783	254	257	268
	Ancho 80	12793	301	305	320
	Ancho 100	12803	345	351	370
	Ancho 120	12813	389	396	418
	Ancho 140	12823	422	430	456
	Ancho 160	12833	453	463	493
Módulos ancho 120, 140 y 160 cms. incluyen 1 partidor vertical					
Incremento luz tapa. (De ancho 60 a 100 cms.) Ver en pág. 122-123					41
Incremento luz tapa. (De ancho 120 a 160 cms.) Ver en pág. 122-123					63
Puerta vitrina aluminio acero, aluminio negro o aluminio blanco. Indicar en pedido					

Vitrina puerta aluminio/cristal abatible + hueco

Altura 48

60 - 80 - 100

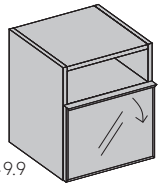

40.8 - 49.9

120 - 140 - 160

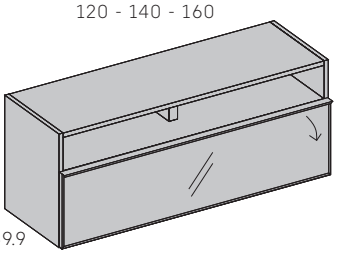

40.8 - 49.9

Descripción		Módulo tapa interior	Caja melamina		
			Frontal cristal acabado:		
			Transparente	Fumé	Acanalado
		Código	Puntos	Puntos	Puntos
Fondo 40.8	Ancho 60	12843	259	262	273
	Ancho 80	12853	301	305	320
	Ancho 100	12863	350	356	375
	Ancho 120	12873	389	395	418
	Ancho 140	12883	419	425	451
	Ancho 160	12893	458	468	498
Fondo 49.9	Ancho 60	12903	269	272	283
	Ancho 80	12913	316	320	335
	Ancho 100	12923	360	366	385
	Ancho 120	12933	404	411	433
	Ancho 140	12943	437	445	471
	Ancho 160	12953	468	478	508
Módulos ancho 120, 140 y 160 cms. incluyen 1 partidor vertical					
Incremento luz tapa vitrina. (De ancho 60 a 100 cms.) Ver en pág. 122-123					41
Incremento luz tapa vitrina. (De ancho 120 a 160 cms.) Ver en pág. 122-123					63
Puerta vitrina aluminio acero, aluminio negro o aluminio blanco. Indicar en pedido					

Adjuntar croquis.

Vitrinas puertas batientes

Altura 64

INCREMENTO ACABADO CACAO (SINCRO)	Módulo	Trasera
	10%	10%

Vitrina puerta izquierda aluminio/cristal batiente

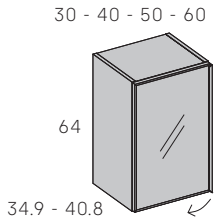

Descripción		Módulo tapa interior	Caja melamina		
			Frontal cristal acabado:		
			Transparente	Fumé	Acanalado
		Código	Puntos	Puntos	Puntos
Fondo 34.9	Ancho 30	12963	210	213	224
	Ancho 40	12973	227	232	247
	Ancho 50	12983	250	256	275
	Ancho 60	12993	278	285	307
Fondo 40.8	Ancho 30	13003	215	218	229
	Ancho 40	13013	232	237	252
	Ancho 50	13023	255	261	280
	Ancho 60	13033	283	290	312
Incremento luz lateral. Ver en pág. 122-123					41

Puerta vitrina aluminio acero, aluminio negro o aluminio blanco.
Indicar en pedido

No incluye estante interior. Ver estantes en pág. 110

Vitrina puerta derecha aluminio/cristal batiente

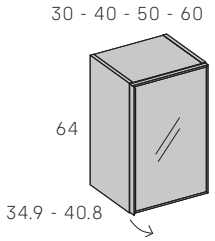

Descripción		Módulo tapa interior	Caja melamina		
			Frontal cristal acabado:		
			Transparente	Fumé	Acanalado
		Código	Puntos	Puntos	Puntos
Fondo 34.9	Ancho 30	13043	210	213	224
	Ancho 40	13053	227	232	247
	Ancho 50	13063	250	256	275
	Ancho 60	13073	278	285	307
Fondo 40.8	Ancho 30	13083	215	218	229
	Ancho 40	13093	232	237	252
	Ancho 50	13103	255	261	280
	Ancho 60	13113	283	290	312
Incremento luz lateral. Ver en pág. 122-123					41

Puerta vitrina aluminio acero, aluminio negro o aluminio blanco.
Indicar en pedido

No incluye estante interior. Ver estantes en pág. 110

Vitrina puertas aluminio/cristal batientes

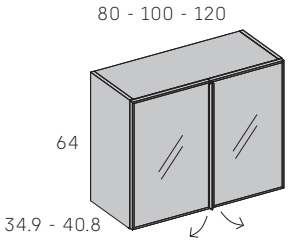

Descripción		Módulo tapa interior	Caja melamina		
			Frontal cristal acabado:		
			Transparente	Fumé	Acanalado
		Código	Puntos	Puntos	Puntos
Fondo 34.9	Ancho 80	13123	267	272	287
	Ancho 100	13133	300	306	325
	Ancho 120	13143	348	355	377
Fondo 40.8	Ancho 80	13153	287	292	307
	Ancho 100	13163	320	326	345
	Ancho 120	13173	358	365	387
Incremento luz laterales. Ver en pág. 122-123					82

Puerta vitrina aluminio acero, aluminio negro o aluminio blanco.
Indicar en pedido

Módulo ancho 120 cms. incluye un partidor vertical (estantes de 56.2 cms.)

No incluye estante interior. Ver estantes en pág. 110

Adjuntar croquis.

Vitrinas puertas batientes

Altura 80

Se sirven montados. Precisan sobre. Tirador incorporado. (No admiten otros tiradores).
Cristal Acanalado siempre en vertical.

Vitrina puerta izquierda aluminio/cristal batiente

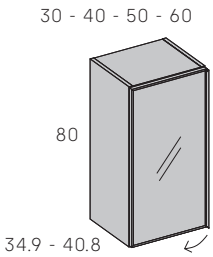

Descripción		Módulo tapa interior	Caja melamina		
			Frontal cristal acabado:		
			Transparente	Fumé	Acanalado
		Código	Puntos	Puntos	Puntos
Fondo 34.9	Ancho 30	13183	233	247	251
	Ancho 40	13193	258	264	283
	Ancho 50	13203	283	290	314
	Ancho 60	13213	308	317	345
Fondo 40.8	Ancho 30	13223	238	252	256
	Ancho 40	13233	263	269	288
	Ancho 50	13243	288	295	319
	Ancho 60	13253	313	322	350
Incremento luz lateral. Ver en pág. 122-123					41

Puerta vitrina aluminio acero, aluminio negro o aluminio blanco.
Indicar en pedido

No incluye estantes interiores. Ver estantes en pág. 110

Vitrina puerta derecha aluminio/cristal batiente

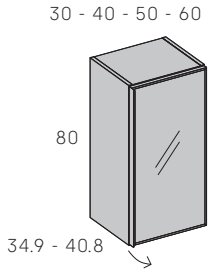

Descripción		Módulo tapa interior	Caja melamina		
			Frontal cristal acabado:		
			Transparente	Fumé	Acanalado
		Código	Puntos	Puntos	Puntos
Fondo 34.9	Ancho 30	13263	233	247	251
	Ancho 40	13273	258	264	283
	Ancho 50	13283	283	290	314
	Ancho 60	13293	308	317	345
Fondo 40.8	Ancho 30	13303	238	252	256
	Ancho 40	13313	263	269	288
	Ancho 50	13323	288	295	319
	Ancho 60	13333	313	322	350
Incremento luz lateral. Ver en pág. 122-123					41

Puerta vitrina aluminio acero, aluminio negro o aluminio blanco.
Indicar en pedido

No incluye estantes interiores. Ver estantes en pág. 110

Vitrina puertas aluminio/cristal batientes

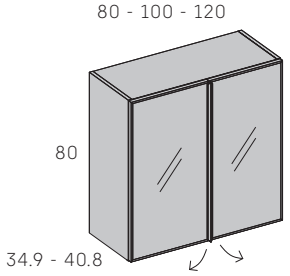

Descripción		Módulo tapa interior	Caja melamina		
			Frontal cristal acabado:		
			Transparente	Fumé	Acanalado
		Código	Puntos	Puntos	Puntos
Fondo 34.9	Ancho 80	13343	298	304	323
	Ancho 100	13353	343	350	374
	Ancho 120	13363	393	402	430
Fondo 40.8	Ancho 80	13373	318	324	343
	Ancho 100	13383	358	365	389
	Ancho 120	13393	413	422	450
Incremento luz laterales. Ver en pág. 122-123					82

Puerta vitrina aluminio acero, aluminio negro o aluminio blanco.
Indicar en pedido

Módulo ancho 120 cms. incluye un partidor vertical (estantes de 56.2 cms.)

No incluye estantes interiores. Ver estantes en pág. 110

Adjuntar croquis.

INCREMENTO ACABADO CACAO (SINCRO)	Módulo	Trasera
	10%	10%

Vitrina puerta izquierda aluminio/cristal batiente

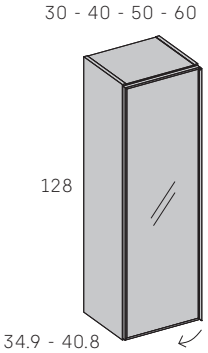

Descripción		Módulo tapa interior	Caja melamina		
			Frontal cristal acabado:		
			Transparente	Fumé	Acanalado
		Código	Puntos	Puntos	Puntos
Fondo 34.9	Ancho 30	13403	309	316	339
	Ancho 40	13413	346	355	384
	Ancho 50	13423	378	390	428
	Ancho 60	13433	420	434	480
Fondo 40.8	Ancho 30	13443	319	326	349
	Ancho 40	13453	356	365	394
	Ancho 50	13463	393	405	443
	Ancho 60	13473	430	444	490
Incremento luz lateral. Ver en pág. 122-123					63

Puerta vitrina aluminio acero, aluminio negro o aluminio blanco.
Indicar en pedido

No incluye estantes interiores. Ver estantes en pág. 110

Vitrina puerta derecha aluminio/cristal batiente

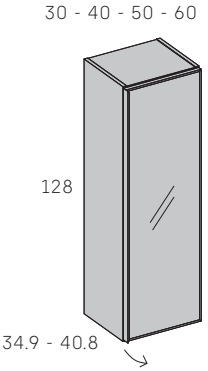

Descripción		Módulo tapa interior	Caja melamina		
			Frontal cristal acabado:		
			Transparente	Fumé	Acanalado
		Código	Puntos	Puntos	Puntos
Fondo 34.9	Ancho 30	13483	309	316	339
	Ancho 40	13493	346	355	384
	Ancho 50	13503	378	390	428
	Ancho 60	13513	420	434	480
Fondo 40.8	Ancho 30	13523	319	326	349
	Ancho 40	13533	356	365	394
	Ancho 50	13543	393	405	443
	Ancho 60	13553	430	444	490
Incremento luz lateral. Ver en pág. 122-123					63

Puerta vitrina aluminio acero, aluminio negro o aluminio blanco.
Indicar en pedido

No incluye estantes interiores. Ver estantes en pág. 110

Adjuntar croquis.

Vitrinas puertas batientes

Se sirven montados. Precisan sobre. Tirador incorporado. (No admiten otros tiradores).
Cristal Acanalado siempre en vertical.

Vitrina puertas izquierda aluminio/cristal batientes

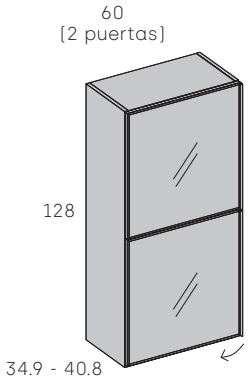

Descripción		Módulo tapa interior	Caja melamina		
			Frontal cristal acabado:		
			Transparente	Fumé	Acanalado
		Código	Puntos	Puntos	Puntos
Fondo 34.9	Ancho 60	**13563**	**343**	**350**	**372**
Fondo 40.8	Ancho 60	**13573**	**353**	**360**	**418**
Incremento luz lateral. Ver en pág. 122-123					**63**
Puerta vitrina aluminio acero, aluminio negro o aluminio blanco. Indicar en pedido					
Incluye 1 partidor horizontal					
No incluye estantes interiores. Ver estantes en pág. 110					

Vitrina puertas derecha aluminio/cristal batientes

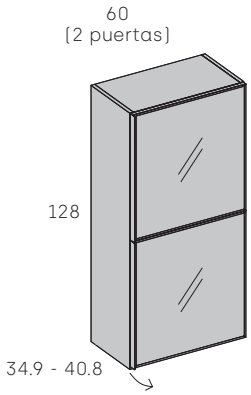

Descripción		Módulo tapa interior	Caja melamina		
			Frontal cristal acabado:		
			Transparente	Fumé	Acanalado
		Código	Puntos	Puntos	Puntos
Fondo 34.9	Ancho 60	**13583**	**343**	**350**	**372**
Fondo 40.8	Ancho 60	**13593**	**353**	**360**	**418**
Incremento luz lateral. Ver en pág. 122-123					**63**
Puerta vitrina aluminio acero, aluminio negro o aluminio blanco. Indicar en pedido					
Incluye 1 partidor horizontal					
No incluye estantes interiores. Ver estantes en pág. 110					

Adjuntar croquis.

INCREMENTO ACABADO CACAO (SINCRO)	Módulo	Trasera
	10%	10%

Vitrina 2 puertas aluminio/cristal batientes

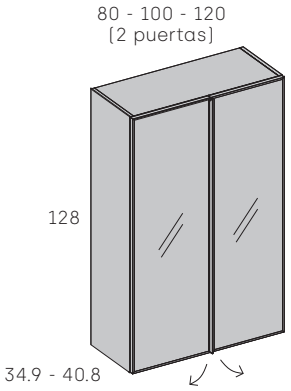

Descripción		Módulo tapa interior	Caja melamina		
			Frontal cristal acabado:		
			Transparente	Fumé	Acanalado
		Código	Puntos	Puntos	Puntos
Fondo 34.9	Ancho 80	**13603**	**522**	**540**	**598**
	Ancho 100	**13613**	**566**	**590**	**666**
	Ancho 120	**13623**	**570**	**638**	**730**
Fondo 40.8	Ancho 80	**13633**	**542**	**560**	**618**
	Ancho 100	**13643**	**586**	**610**	**686**
	Ancho 120	**13653**	**590**	**658**	**750**
Incremento luz laterales. Ver en pág. 122-123					**126**

Puerta vitrina aluminio acero, aluminio negro o aluminio blanco.
Indicar en pedido

Ancho 120 cms. incluye 1 partidor vertical (estantes de 56.2 cms.)

No incluye estantes interiores. Ver estantes en pág. 110

Vitrina 4 puertas aluminio/cristal batientes

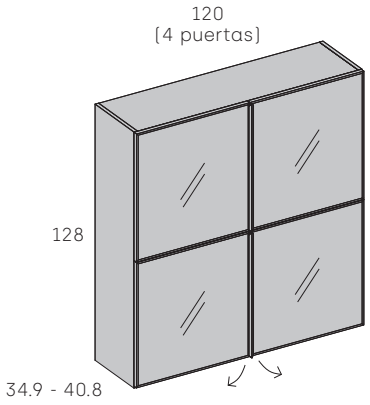

Descripción		Módulo tapa interior	Caja melamina		
			Frontal cristal acabado:		
			Transparente	Fumé	Acanalado
		Código	Puntos	Puntos	Puntos
Fondo 34.9	Ancho 120	**13663**	**772**	**800**	**888**
Fondo 40.8	Ancho 120	**13673**	**792**	**820**	**908**
Incremento luz laterales. Ver en pág. 122-123					**126**

Puerta vitrina aluminio acero, aluminio negro o aluminio blanco.
Indicar en pedido

Incluye 1 partidor horizontal y 1 partidor vertical (estantes de 56.2 cms.)

No incluye estantes interiores. Ver estantes en pág. 110

Adjuntar croquis.

Vitrinas puertas batientes

Se sirven montados. Tirador incorporado. (No admiten otros tiradores).
Cristal Acanalado siempre en vertical.

Altura 160

INCREMENTO ACABADO CACAO (SINCRO)	Módulo	Trasera
	10%	10%

Vitrina puerta izquierda aluminio/cristal batiente

30 - 40 - 50 - 60
(1 puerta)

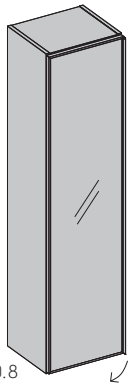

Descripción		Módulo tapa interior	Caja melamina		
			Frontal cristal acabado:		
			Transparente	Fumé	Acanalado
		Código	Puntos	Puntos	Puntos
Fondo 34.9	Ancho 30	13683	371	379	408
	Ancho 40	13693	412	423	461
	Ancho 50	13703	458	473	520
	Ancho 60	13713	506	523	580
Fondo 40.8	Ancho 30	13723	381	389	418
	Ancho 40	13733	427	438	476
	Ancho 50	13743	468	483	530
	Ancho 60	13753	516	533	590
Incremento luz lateral. Ver en pág. 122-123					71

Puerta vitrina aluminio acero, aluminio negro o aluminio blanco.
Indicar en pedido

No incluye estantes interiores. Ver estantes en pág. 110

Vitrina puerta derecha aluminio/cristal batiente

30 - 40 - 50 - 60
(1 puerta)

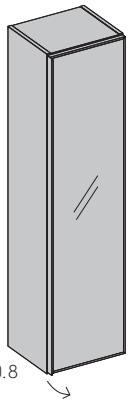

Descripción		Módulo tapa interior	Caja melamina		
			Frontal cristal acabado:		
			Transparente	Fumé	Acanalado
		Código	Puntos	Puntos	Puntos
Fondo 34.9	Ancho 30	13763	371	379	408
	Ancho 40	13773	412	423	461
	Ancho 50	13783	458	473	520
	Ancho 60	13793	506	523	580
Fondo 40.8	Ancho 30	13803	381	389	418
	Ancho 40	13813	427	438	476
	Ancho 50	13823	468	483	530
	Ancho 60	13833	516	533	590
Incremento luz lateral. Ver en pág. 122-123					71

Puerta vitrina aluminio acero, aluminio negro o aluminio blanco.
Indicar en pedido

No incluye estantes interiores. Ver estantes en pág. 110

Adjuntar croquis.

Características módulos combinados

1º. Módulos Combinados TV altura 32 cm:
Compuestos por laterales, tapa, zócalo, estante partidor y frentes de tablero de partículas melaminizado de 1.9 cm. de grosor canteado con canto de pvc de 0.1 cm. de grosor, partidores de tablero de partículas melaminizado de 3.8 cm. de grosor canteado con canto de pvc de 0.1 cm. de grosor y trasera de tablero de partículas de 1 cm. de grosor.

En cajones, las guías son ocultas, con amortiguación y regulación de 0.3 cm. en altura. Los armazones de cajón son de tablero de partículas recubiertos con pvc de color Gris Perla. Están disponibles con tirador(mirar opciones en página 6) y con sistema de apertura pulsador, según opción.

Bisagras rectas con tres regulaciones y sistema de apertura pulsador en puertas batientes. Bisagras planas para abatibles, regulable en anchura, altura y profundidad, con hidráulicos de aire-aceite con sistema de apertura pulsador. Incluyen zoletas y sistema de colgar. Según construcción, precisan de sobre y base. Los frentes y trasera vista tienen la opción de laca mate.

2º. Módulos Combinados altura 64, 80, 128 y 160 cm:
Compuestos por laterales, tapa, zócalo, estante partidor, estantes vistos, estantes interiores y frentes de tablero de partículas melaminizado de 1.9 cm. de grosor canteado con canto de pvc de 0.1 cm. de grosor, partidor de tablero melaminizado de 3.8 cm. de grosor canteado con canto de pvc de 0.1 cm. de grosor y trasera de tablero de partículas de 1 cm. de grosor.

En cajones, las guías son ocultas, con amortiguación y regulación de 0.3 cm. en altura. Los armazones de cajón son de tablero de partículas recubiertos con pvc de color Gris Perla. Están disponibles con tirador(mirar opciones en página 6) con sistema de apertura pulsador, según opción.

Bisagras rectas con tres regulaciones y sistema de apertura pulsador en puertas batientes. Bisagras planas para abatibles, regulable en anchura, altura y profundidad, con hidráulicos de aire-aceite con sistema de apertura pulsador. Incluyen zoletas y sistema de colgar. Según construcción, precisan de sobre y base. Los frentes, trasera vista y estantes vistos tienen la opción de laca mate.

3º. Módulos Combinados Buffet y Tetris
Compuestos por laterales, tapa, zócalo y frentes de tablero de partículas melaminizado de 1.9 cm. de grosor canteado con canto de pvc de 0.1 cm. de grosor, partidores y estantes partidor de tablero melaminizado de 3.8 cm. de grosor canteado con canto de pvc de 0.1 cm. de grosor y trasera de tablero de partículas de 1 cm. de grosor.

Bisagras rectas con tres regulaciones y sistema de apertura pulsador en puertas batientes. Bisagras planas para abatibles, regulable en anchura, altura y profundidad, con hidráulicos de aire-aceite con sistema de apertura pulsador. Incluyen zoletas y sistema de colgar. Según construcción, precisan de sobre y base. Las puertas se envían desmontadas. Los frentes y trasera vista tienen la opción de laca mate.

MONTAJE SEGURO: Fijar siempre los módulos a pared.

No dejar suspendidos sin apoyo los módulos sobre paredes que no ofrezcan garantía a la tracción. Los herrajes suministrados para fijar a pared son aptos para paredes de piedra, ladrillo y hormigón.

La empresa no se responsabiliza de los daños ocasionados por no tener en cuenta estas advertencias.

Módulos combinados TV

Se sirven montados. Precisan sobre.
Las puertas sólo admiten pulsador.

Puertas + cajón con pulsador + hueco

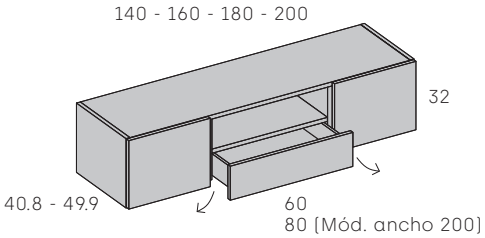

Descripción		Módulo tapa interior	Caja melamina	Incremento		
			Frontal melamina	Cajones acabado laca mate	Puertas acabado laca mate	Trasera acabado laca mate
		Código	Puntos	Puntos	Puntos	Puntos
Fondo 40.8	Ancho 140	20003	235	6	14	9
	Ancho 160	20023	250	6	16	9
	Ancho 180	20043	265	6	20	9
	Ancho 200	20063	280	7	20	9
Fondo 49.9	Ancho 140	20013	255	6	14	9
	Ancho 160	20033	270	6	16	9
	Ancho 180	20053	285	6	20	9
	Ancho 200	20073	300	7	20	9
Incremento guías extracción total						6

Puertas + cajón con tirador + hueco

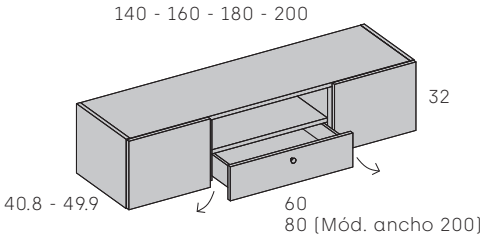

Descripción		Módulo tapa interior	Caja melamina	Incremento		
			Frontal melamina	Cajones acabado laca mate	Puertas acabado laca mate	Trasera acabado laca mate
		Código	Puntos	Puntos	Puntos	Puntos
Fondo 40.8	Ancho 140	14003	235	6	14	9
	Ancho 160	14013	250	6	16	9
	Ancho 180	14023	265	6	20	9
	Ancho 200	14033	280	7	20	9
Fondo 49.9	Ancho 140	14043	255	6	14	9
	Ancho 160	14053	270	6	16	9
	Ancho 180	14063	285	6	20	9
	Ancho 200	14073	300	7	20	9
Ver tiradores combinables e incrementos uñeros en pág. 6						
Incremento guías extracción total						6

Puertas + cajones con pulsador

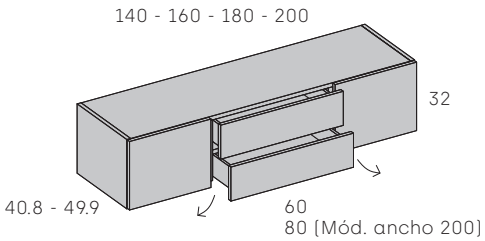

Descripción		Módulo tapa interior	Caja melamina	Incremento		
			Frontal melamina	Cajones acabado laca mate	Puertas acabado laca mate	Trasera acabado laca mate
		Código	Puntos	Puntos	Puntos	Puntos
Fondo 40.8	Ancho 140	20083	280	12	14	*
	Ancho 160	20103	295	12	16	*
	Ancho 180	20123	310	12	20	*
	Ancho 200	20143	325	14	20	*
Fondo 49.9	Ancho 140	20093	300	12	14	*
	Ancho 160	20113	315	12	16	*
	Ancho 180	20133	330	12	20	*
	Ancho 200	20153	345	14	20	*
Incremento guías extracción total por cajón						6

*No se fabrica en este acabado.

Puertas + cajones con tirador

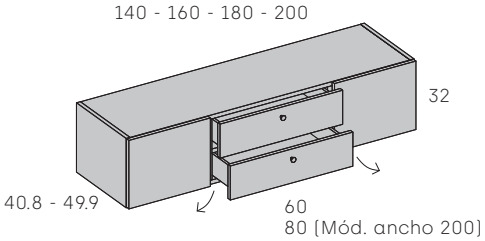

Descripción		Módulo tapa interior	Caja melamina	Incremento		
			Frontal melamina	Cajones acabado laca mate	Puertas acabado laca mate	Trasera acabado laca mate
		Código	Puntos	Puntos	Puntos	Puntos
Fondo 40.8	Ancho 140	14103	280	12	14	*
	Ancho 160	14113	295	12	16	*
	Ancho 180	14123	310	12	20	*
	Ancho 200	14133	325	14	20	*
Fondo 49.9	Ancho 140	14143	300	12	14	*
	Ancho 160	14153	315	12	16	*
	Ancho 180	14163	330	12	20	*
	Ancho 200	14173	345	14	20	*
Ver tiradores combinables e incrementos uñeros en pág. 6						
Incremento guías extracción total por cajón						6

*No se fabrica en este acabado.

Adjuntar croquis.

INCREMENTO ACABADO CACAO (SINCRO)	Módulo	Trasera	Frente	**Todo**
	10%	10%	10%	**25 %**

Puertas + hueco

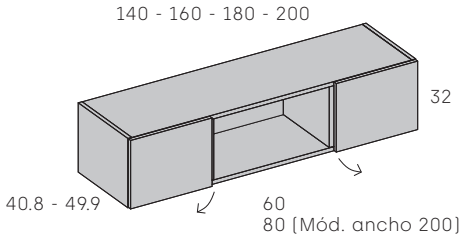

Descripción		Módulo tapa interior	Caja melamina	Incremento	
			Frontal melamina	Puertas acabado laca mate	Trasera acabado laca mate
		Código	Puntos	Puntos	Puntos
Fondo 40.8	Ancho 140	**20643**	**190**	**14**	**9**
	Ancho 160	**20663**	**205**	**16**	**9**
	Ancho 180	**20683**	**220**	**20**	**9**
	Ancho 200	**20703**	**235**	**20**	**9**
Fondo 49.9	Ancho 140	**20653**	**210**	**14**	**9**
	Ancho 160	**20673**	**225**	**16**	**9**
	Ancho 180	**20693**	**240**	**20**	**9**
	Ancho 200	**20713**	**255**	**20**	**9**

Puerta abatible + hueco izquierda

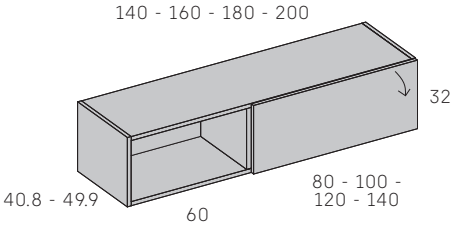

Descripción		Módulo tapa interior	Caja melamina	Incremento	
			Frontal melamina	Puerta acabado laca mate	Trasera acabado laca mate
		Código	Puntos	Puntos	Puntos
Fondo 40.8	Ancho 140	**20803**	**175**	**14**	**9**
	Ancho 160	**20823**	**190**	**17**	**9**
	Ancho 180	**20843**	**205**	**20**	**9**
	Ancho 200	**20863**	**220**	**24**	**9**
Fondo 49.9	Ancho 140	**20813**	**195**	**14**	**9**
	Ancho 160	**20833**	**210**	**17**	**9**
	Ancho 180	**20853**	**225**	**20**	**9**
	Ancho 200	**20873**	**240**	**24**	**9**

Ancho abatible 120 y 140 cms. incluye partidor interior

Puerta abatible + hueco derecha

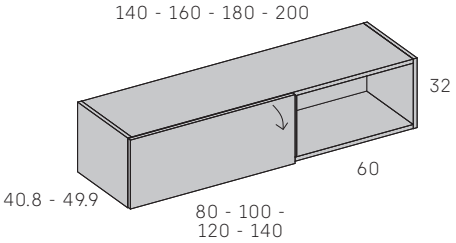

Descripción		Módulo tapa interior	Caja melamina	Incremento	
			Frontal melamina	Puerta acabado laca mate	Trasera acabado laca mate
		Código	Puntos	Puntos	Puntos
Fondo 40.8	Ancho 140	**20883**	**175**	**14**	**9**
	Ancho 160	**20903**	**190**	**17**	**9**
	Ancho 180	**20923**	**205**	**20**	**9**
	Ancho 200	**20943**	**220**	**24**	**9**
Fondo 49.9	Ancho 140	**20893**	**195**	**14**	**9**
	Ancho 160	**20913**	**210**	**17**	**9**
	Ancho 180	**20933**	**225**	**20**	**9**
	Ancho 200	**20953**	**240**	**24**	**9**

Ancho abatible 120 y 140 cms. incluye partidor interior

Adjuntar croquis.

Módulos combinados TV

Se sirven montados. Precisan sobre. Las puertas sólo admiten pulsador.
Ancho abatible 120 y 140 cms. incluye partidor interior

Puerta abatible + cajones con pulsador izquierda

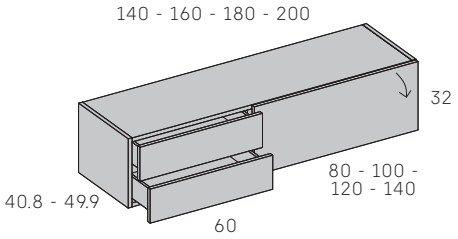

Descripción		Módulo tapa interior	Caja melamina / Frontal melamina	Incremento: Cajones acabado laca mate	Incremento: Puerta acabado laca mate
		Código	Puntos	Puntos	Puntos
Fondo 40.8	Ancho 140	21123	270	12	14
	Ancho 160	21143	285	12	17
	Ancho 180	21163	300	12	20
	Ancho 200	21183	315	12	24
Fondo 49.9	Ancho 140	21133	290	12	14
	Ancho 160	21153	305	12	17
	Ancho 180	21173	320	12	20
	Ancho 200	21193	335	12	24
Incremento guías extracción total por cajón					6

Puerta abatible + cajones con tirador izquierda

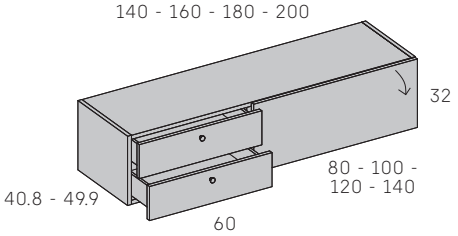

Descripción		Módulo tapa interior	Caja melamina / Frontal melamina	Incremento: Cajones acabado laca mate	Incremento: Puerta acabado laca mate
		Código	Puntos	Puntos	Puntos
Fondo 40.8	Ancho 140	14203	270	12	14
	Ancho 160	14213	285	12	17
	Ancho 180	14223	300	12	20
	Ancho 200	14233	315	12	24
Fondo 49.9	Ancho 140	14243	290	12	14
	Ancho 160	14253	305	12	17
	Ancho 180	14263	320	12	20
	Ancho 200	14273	335	12	24
Ver tiradores combinables e incrementos uñeros en pág. 6					
Incremento guías extracción total por cajón					6

Puerta abatible + cajones con pulsador derecha

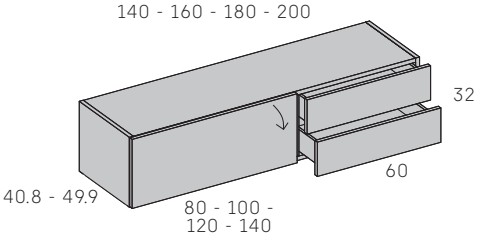

Descripción		Módulo tapa interior	Caja melamina / Frontal melamina	Incremento: Cajones acabado laca mate	Incremento: Puerta acabado laca mate
		Código	Puntos	Puntos	Puntos
Fondo 40.8	Ancho 140	21203	270	12	14
	Ancho 160	21223	285	12	17
	Ancho 180	21243	300	12	20
	Ancho 200	21263	315	12	24
Fondo 49.9	Ancho 140	21213	290	12	14
	Ancho 160	21233	305	12	17
	Ancho 180	21253	320	12	20
	Ancho 200	21273	335	12	24
Incremento guías extracción total por cajón					6

Puerta abatible + cajones con tirador derecha

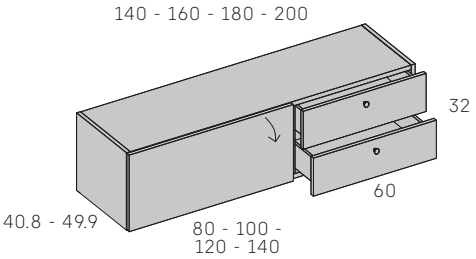

Descripción		Módulo tapa interior	Caja melamina / Frontal melamina	Incremento: Cajones acabado laca mate	Incremento: Puerta acabado laca mate
		Código	Puntos	Puntos	Puntos
Fondo 40.8	Ancho 140	14303	270	12	14
	Ancho 160	14313	285	12	17
	Ancho 180	14323	300	12	20
	Ancho 200	14333	315	12	24
Fondo 49.9	Ancho 140	14343	290	12	14
	Ancho 160	14353	305	12	17
	Ancho 180	14363	320	12	20
	Ancho 200	14373	335	12	24
Ver tiradores combinables e incrementos uñeros en pág. 6					
Incremento guías extracción total por cajón					6

Adjuntar croquis.

INCREMENTO ACABADO CACAO (SINCRO)	Módulo	Trasera	Frente	**Todo**
	10%	10%	10%	**25 %**

Puerta abatible + cajón doble con pulsador izquierda

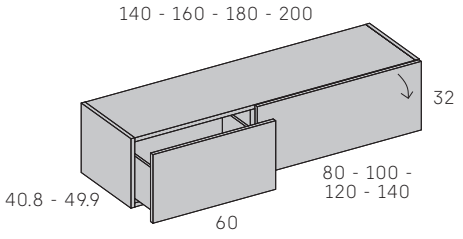

Descripción		Módulo tapa interior	Caja melamina / Frontal melamina	Incremento: Cajón acabado laca mate	Incremento: Puerta acabado laca mate
		Código	Puntos	Puntos	Puntos
Fondo 40.8	Ancho 140	**21763**	**225**	**10**	**14**
	Ancho 160	**21783**	**240**	**10**	**17**
	Ancho 180	**21803**	**255**	**10**	**20**
	Ancho 200	**21823**	**270**	**10**	**24**
Fondo 49.9	Ancho 140	**21773**	**245**	**10**	**14**
	Ancho 160	**21793**	**260**	**10**	**17**
	Ancho 180	**21813**	**275**	**10**	**20**
	Ancho 200	**21833**	**290**	**10**	**24**
Incremento guías extracción total					**6**

Puerta abatible + cajón doble con tirador izquierda

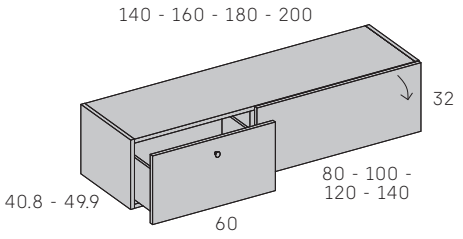

Descripción		Módulo tapa interior	Caja melamina / Frontal melamina	Incremento: Cajón acabado laca mate	Incremento: Puerta acabado laca mate
		Código	Puntos	Puntos	Puntos
Fondo 40.8	Ancho 140	**14403**	**225**	**10**	**14**
	Ancho 160	**14413**	**240**	**10**	**17**
	Ancho 180	**14423**	**255**	**10**	**20**
	Ancho 200	**14433**	**270**	**10**	**24**
Fondo 49.9	Ancho 140	**14443**	**245**	**10**	**14**
	Ancho 160	**14453**	**260**	**10**	**17**
	Ancho 180	**14463**	**275**	**10**	**20**
	Ancho 200	**14473**	**290**	**10**	**24**
Ver tiradores combinables e incrementos uñeros en pág. 6					
Incremento guías extracción total					**6**

Puerta abatible + cajón doble con pulsador derecha

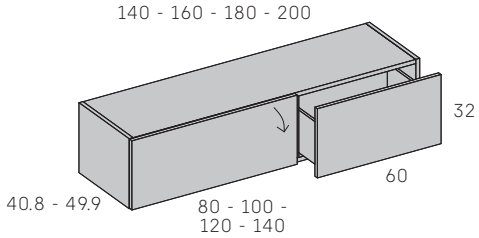

Descripción		Módulo tapa interior	Caja melamina / Frontal melamina	Incremento: Cajón acabado laca mate	Incremento: Puerta acabado laca mate
		Código	Puntos	Puntos	Puntos
Fondo 40.8	Ancho 140	**21843**	**225**	**10**	**14**
	Ancho 160	**21863**	**240**	**10**	**17**
	Ancho 180	**21883**	**255**	**10**	**20**
	Ancho 200	**21903**	**270**	**10**	**24**
Fondo 49.9	Ancho 140	**21853**	**245**	**10**	**14**
	Ancho 160	**21873**	**260**	**10**	**17**
	Ancho 180	**21893**	**275**	**10**	**20**
	Ancho 200	**21913**	**290**	**10**	**24**
Incremento guías extracción total					**6**

Puerta abatible + cajón doble con tirador derecha

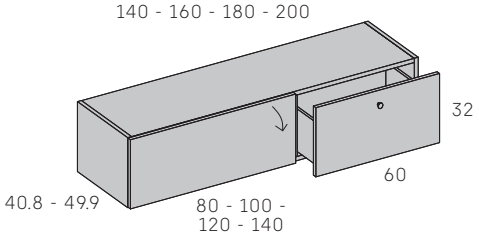

Descripción		Módulo tapa interior	Caja melamina / Frontal melamina	Incremento: Cajón acabado laca mate	Incremento: Puerta acabado laca mate
		Código	Puntos	Puntos	Puntos
Fondo 40.8	Ancho 140	**14503**	**225**	**10**	**14**
	Ancho 160	**14513**	**240**	**10**	**17**
	Ancho 180	**14523**	**255**	**10**	**20**
	Ancho 200	**14533**	**270**	**10**	**24**
Fondo 49.9	Ancho 140	**14543**	**245**	**10**	**14**
	Ancho 160	**14553**	**260**	**10**	**17**
	Ancho 180	**14563**	**275**	**10**	**20**
	Ancho 200	**14573**	**290**	**10**	**24**
Ver tiradores combinables e incrementos uñeros en pág. 6					
Incremento guías extracción total					**6**

Adjuntar croquis.

Módulos combinados

Altura 64

Se sirven montados. Precisan sobre.
Las puertas sólo admiten pulsador.

Puerta abatible + cajón doble con pulsador

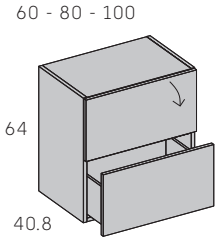

Descripción	Módulo tapa interior	Caja melamina	Incremento	
		Frontal melamina	Cajón acabado laca mate	Puerta acabado laca mate
	Código	Puntos	Puntos	Puntos
Ancho 60	22403	185	10	10
Ancho 80	22413	205	14	14
Ancho 100	22423	225	17	17
Incremento guías extracción total				6

Puerta abatible + cajón doble con tirador

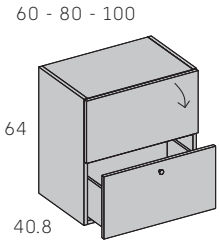

Descripción	Módulo tapa interior	Caja melamina	Incremento	
		Frontal melamina	Cajón acabado laca mate	Puerta acabado laca mate
	Código	Puntos	Puntos	Puntos
Ancho 60	14603	185	10	10
Ancho 80	14613	205	14	14
Ancho 100	14623	225	17	17
Ver tiradores combinables e incrementos uñeros en pág. 6				
Incremento guías extracción total				6

Puerta abatible + cajón + cajón doble con pulsador

Altura 80

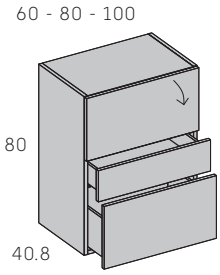

Descripción	Módulo tapa interior	Caja melamina	Incremento	
		Frontal melamina	Cajones acabado laca mate	Puerta acabado laca mate
	Código	Puntos	Puntos	Puntos
Ancho 60	22433	235	16	10
Ancho 80	22443	255	21	14
Ancho 100	22453	275	26	17
Incremento guías extracción total por cajón				6

Puerta abatible + cajón + cajón doble con tirador

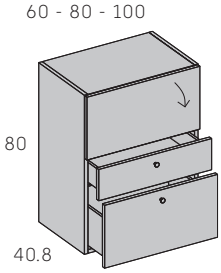

Descripción	Módulo tapa interior	Caja melamina	Incremento	
		Frontal melamina	Cajones acabado laca mate	Puerta acabado laca mate
	Código	Puntos	Puntos	Puntos
Ancho 60	14633	235	16	10
Ancho 80	14643	255	21	14
Ancho 100	14653	275	26	17
Ver tiradores combinables e incrementos uñeros en pág. 6				
Incremento guías extracción total por cajón				6

Adjuntar croquis.

INCREMENTO ACABADO CACAO (SINCRO)	Módulo	Trasera	Frente	**Todo**
	10%	10%	10%	**25 %**

Puerta batiente izquierda + cajones + cajón doble con pulsador

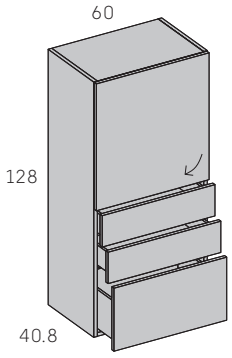

Descripción	Módulo tapa interior	Caja melamina	**Incremento**	
		Frontal melamina	Cajones acabado laca mate	Puerta acabado laca mate
	Código	**Puntos**	**Puntos**	**Puntos**
Ancho 60	**22853**	**305**	**22**	**18**
Incluye 1 estante interior				
Incremento guías extracción total por cajón				**6**

Puerta batiente izquierda + cajones + cajón doble con tirador

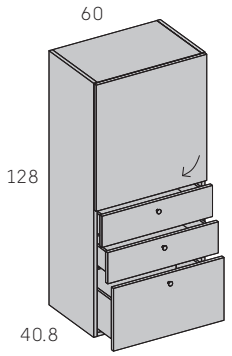

Descripción	Módulo tapa interior	Caja melamina	**Incremento**	
		Frontal melamina	Cajones acabado laca mate	Puerta acabado laca mate
	Código	**Puntos**	**Puntos**	**Puntos**
Ancho 60	**14663**	**305**	**22**	**18**
Incluye 1 estante interior				
Ver tiradores combinables e incrementos uñeros en pág. 6				
Incremento guías extracción total por cajón				**6**

Puerta batiente derecha + cajones + cajón doble con pulsador

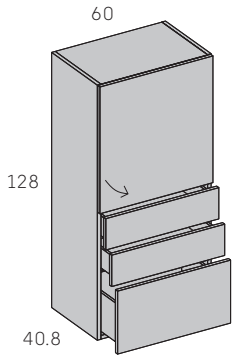

Descripción	Módulo tapa interior	Caja melamina	**Incremento**	
		Frontal melamina	Cajones acabado laca mate	Puerta acabado laca mate
	Código	**Puntos**	**Puntos**	**Puntos**
Ancho 60	**22863**	**305**	**22**	**18**
Incluye 1 estante interior				
Incremento guías extracción total por cajón				**6**

Puerta batiente derecha + cajones + cajón doble con tirador

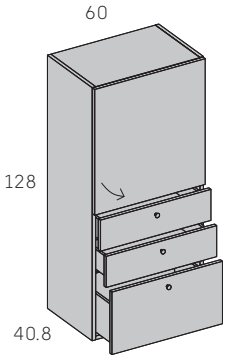

Descripción	Módulo tapa interior	Caja melamina	**Incremento**	
		Frontal melamina	Cajones acabado laca mate	Puerta acabado laca mate
	Código	**Puntos**	**Puntos**	**Puntos**
Ancho 60	**14673**	**305**	**22**	**18**
Incluye 1 estante interior				
Ver tiradores combinables e incrementos uñeros en pág. 6				
Incremento guías extracción total por cajón				**6**

Adjuntar croquis.

Módulos combinados

Se sirven montados. Precisan sobre.
Las puertas sólo admiten pulsador.

Puerta batiente izquierda + hueco + cajón doble con pulsador

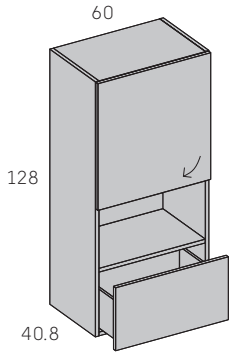

Descripción	Módulo tapa interior	Caja melamina	Incremento		
		Frontal melamina	Cajón acabado laca mate	Puerta acabado laca mate	Trasera acabado laca mate
	Código	Puntos	Puntos	Puntos	Puntos
Ancho 60	23053	210	10	18	9
Incluye 1 estante interior					
Incremento guías extracción total					6

Puerta batiente izquierda + hueco + cajón doble con tirador

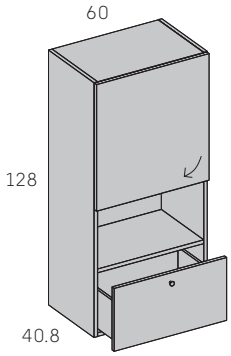

Descripción	Módulo tapa interior	Caja melamina	Incremento		
		Frontal melamina	Cajón acabado laca mate	Puerta acabado laca mate	Trasera acabado laca mate
	Código	Puntos	Puntos	Puntos	Puntos
Ancho 60	14683	210	10	18	9
Incluye 1 estante interior					
Ver tiradores combinables e incrementos uñeros en pág. 6					
Incremento guías extracción total					6

Puerta batiente derecha + hueco + cajón doble con pulsador

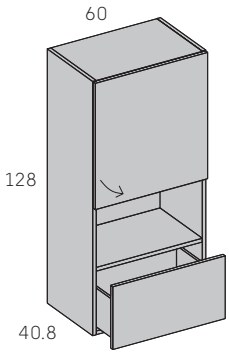

Descripción	Módulo tapa interior	Caja melamina	Incremento		
		Frontal melamina	Cajón acabado laca mate	Puerta acabado laca mate	Trasera acabado laca mate
	Código	Puntos	Puntos	Puntos	Puntos
Ancho 60	23063	210	10	18	9
Incluye 1 estante interior					
Incremento guías extracción total					6

Puerta batiente derecha + hueco + cajón doble con tirador

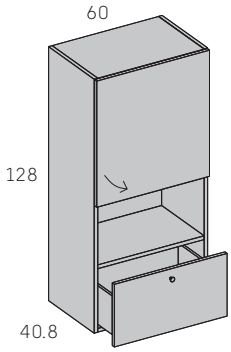

Descripción	Módulo tapa interior	Caja melamina	Incremento		
		Frontal melamina	Cajón acabado laca mate	Puerta acabado laca mate	Trasera acabado laca mate
	Código	Puntos	Puntos	Puntos	Puntos
Ancho 60	14693	210	10	18	9
Incluye 1 estante interior					
Ver tiradores combinables e incrementos uñeros en pág. 6					
Incremento guías extracción total					6

Adjuntar croquis.

INCREMENTO ACABADO CACAO (SINCRO)	Módulo	Trasera	Frente	**Todo**
	10%	10%	10%	**25 %**

Módulo combi Buffet

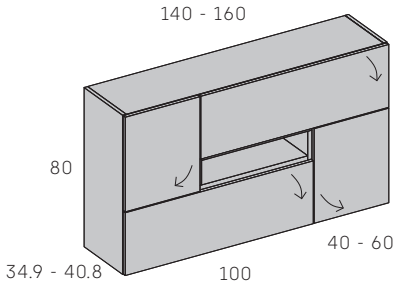

Descripción		Módulo tapa interior	Caja melamina	Incremento	
			Frontal melamina	Puertas acabado laca mate	Trasera acabado laca mate
		Código	**Puntos**	**Puntos**	**Puntos**
Fondo 34.9	Ancho 140	**23243**	**440**	**52**	**6**
	Ancho 160	**23263**	**470**	**62**	**6**
Fondo 40.8	Ancho 140	**23253**	**460**	**52**	**6**
	Ancho 160	**23273**	**490**	**62**	**6**

Módulo combi Tetris

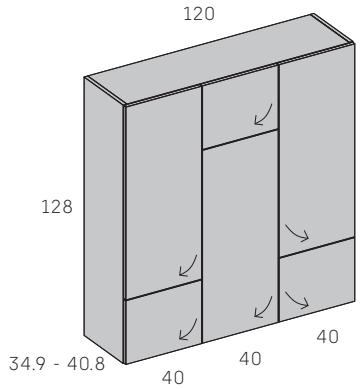

Descripción		Módulo tapa interior	Caja melamina	Incremento	
			Frontal melamina	Puertas acabado laca mate	Trasera acabado laca mate
		Código	**Puntos**	**Puntos**	**Puntos**
Fondo 34.9	Ancho 120	**23423**	**440**	**75**	*
Fondo 40.8	Ancho 120	**23433**	**460**	**75**	*

Incluye 6 estantes interiores

*No se fabrica en este acabado.

Módulo combi Tetris con huecos

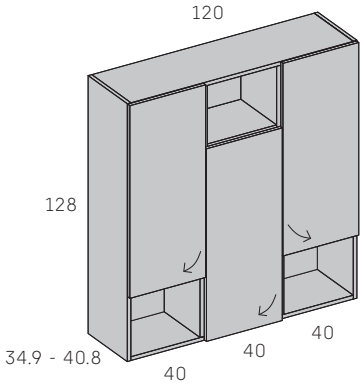

Descripción		Módulo tapa interior	Caja melamina	Incremento	
			Frontal melamina	Puertas acabado laca mate	Trasera acabado laca mate
		Código	**Puntos**	**Puntos**	**Puntos**
Fondo 34.9	Ancho 120	**23443**	**410**	**54**	**18**
Fondo 40.8	Ancho 120	**23453**	**430**	**54**	**18**

Incluye 6 estantes interiores

Adjuntar croquis.

Módulos combinados

Se sirven montados. Precisan sobre.
Las puertas sólo admiten pulsador.

Cajón pulsador + puerta izquierda / Cajón pulsador + estantería + puerta izquierda

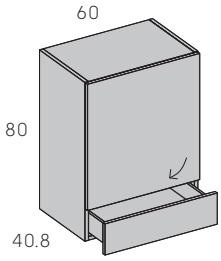

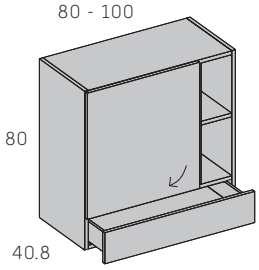

Descripción	Módulo tapa interior	Caja melamina	Incremento			
		Frontal melamina	Cajón acabado laca mate	Puerta acabado laca mate	Estante acabado laca mate	Trasera acabado laca mate
	Código	Puntos	Puntos	Puntos	Puntos	Puntos
Ancho 60	23543	165	6	18	*	*
Ancho 80	23553	195	7	18	5	5
Ancho 100	23563	225	9	18	6	9
Incluye 1 estante interior. Estante exterior fijo						
El módulo de ancho 80 cms. con huecos de ancho 16.3 cms.						
El módulo de ancho 100 cms. con huecos de ancho 36.3 cms.						
Incremento guías extracción total						6

*No se fabrica en este acabado.

Cajón tirador + puerta izquierda / Cajón tirador + estantería + puerta izquierda

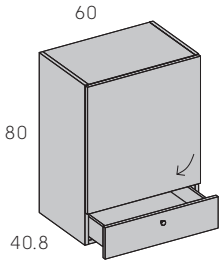

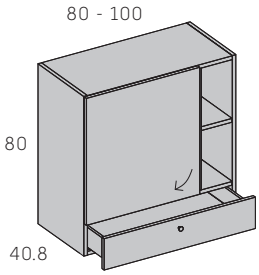

Descripción	Módulo tapa interior	Caja melamina	Incremento			
		Frontal melamina	Cajón acabado laca mate	Puerta acabado laca mate	Estante acabado laca mate	Trasera acabado laca mate
	Código	Puntos	Puntos	Puntos	Puntos	Puntos
Ancho 60	14703	165	6	18	*	*
Ancho 80	14713	195	7	18	5	5
Ancho 100	14723	225	9	18	6	9
Incluye 1 estante interior. Estante exterior fijo						
El módulo de ancho 80 cms. con huecos de ancho 16.3 cms.						
El módulo de ancho 100 cms. con huecos de ancho 36.3 cms.						
Ver tiradores combinables e incrementos uñeros en pág. 6						
Incremento guías extracción total						6

*No se fabrica en este acabado.

Cajón pulsador + puerta derecha / Cajón pulsador + estantería + puerta derecha

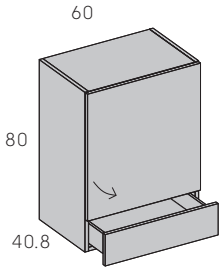

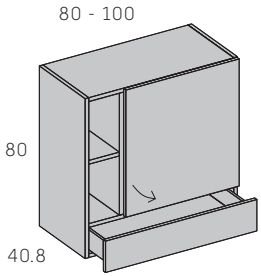

Descripción	Módulo tapa interior	Caja melamina	Incremento			
		Frontal melamina	Cajón acabado laca mate	Puerta acabado laca mate	Estante acabado laca mate	Trasera acabado laca mate
	Código	Puntos	Puntos	Puntos	Puntos	Puntos
Ancho 60	23573	165	6	18	*	*
Ancho 80	23583	195	7	18	5	5
Ancho 100	23593	225	9	18	6	9
Incluye 1 estante interior. Estante exterior fijo						
El módulo de ancho 80 cms. con huecos de ancho 16.3 cms.						
El módulo de ancho 100 cms. con huecos de ancho 36.3 cms.						
Incremento guías extracción total						6

*No se fabrica en este acabado.

Cajón tirador + puerta derecha / Cajón tirador + estantería + puerta derecha

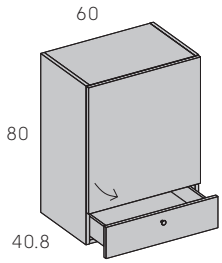

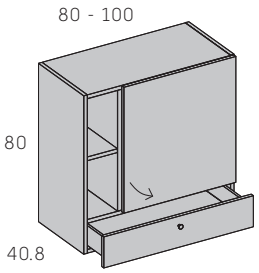

Descripción	Módulo tapa interior	Caja melamina	Incremento			
		Frontal melamina	Cajón acabado laca mate	Puerta acabado laca mate	Estante acabado laca mate	Trasera acabado laca mate
	Código	Puntos	Puntos	Puntos	Puntos	Puntos
Ancho 60	14733	165	6	18	*	*
Ancho 80	14743	195	7	18	5	5
Ancho 100	14753	225	9	18	6	9
Incluye 1 estante interior. Estante exterior fijo						
El módulo de ancho 80 cms. con huecos de ancho 16.3 cms.						
El módulo de ancho 100 cms. con huecos de ancho 36.3 cms.						
Ver tiradores combinables e incrementos uñeros en pág. 6						
Incremento guías extracción total						6

*No se fabrica en este acabado.

Adjuntar croquis.

INCREMENTO ACABADO CACAO (SINCRO)	Módulo	Trasera	Frente	Todo
	10%	10%	10%	25 %

Cajón doble pulsador + puerta izquierda / Cajón doble pulsador + estantería + puerta izquierda

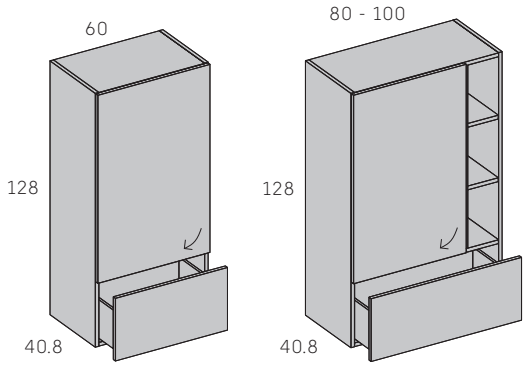

Descripción	Módulo tapa interior	Caja melamina	Incremento			
		Frontal melamina	Cajón acabado laca mate	Puerta acabado laca mate	Estantes acabado laca mate	Trasera acabado laca mate
	Código	Puntos	Puntos	Puntos	Puntos	Puntos
Ancho 60	24023	215	10	27	*	*
Ancho 80	24033	245	14	27	10	13
Ancho 100	24103	275	17	27	12	18
Incluye 2 estantes interiores. Estantes exteriores fijos						
El módulo de ancho 80 cms. con huecos de ancho 16.3 cms.						
El módulo de ancho 100 cms. con huecos de ancho 36.3 cms.						
Incremento guías extracción total						6

*No se fabrica en este acabado.

Cajón doble tirador + puerta izquierda / Cajón doble tirador + estantería + puerta izquierda

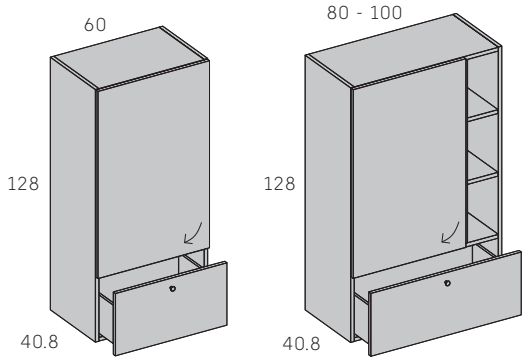

Descripción	Módulo tapa interior	Caja melamina	Incremento			
		Frontal melamina	Cajón acabado laca mate	Puerta acabado laca mate	Estantes acabado laca mate	Trasera acabado laca mate
	Código	Puntos	Puntos	Puntos	Puntos	Puntos
Ancho 60	14763	215	10	27	*	*
Ancho 80	14773	245	14	27	10	13
Ancho 100	14783	275	17	27	12	18
Incluye 2 estantes interiores. Estantes exteriores fijos						
El módulo de ancho 80 cms. con huecos de ancho 16.3 cms.						
El módulo de ancho 100 cms. con huecos de ancho 36.3 cms.						
Ver tiradores combinables e incrementos uñeros en pág. 6						
Incremento guías extracción total						6

*No se fabrica en este acabado.

Cajón doble pulsador + puerta derecha / Cajón doble pulsador + estantería + puerta derecha

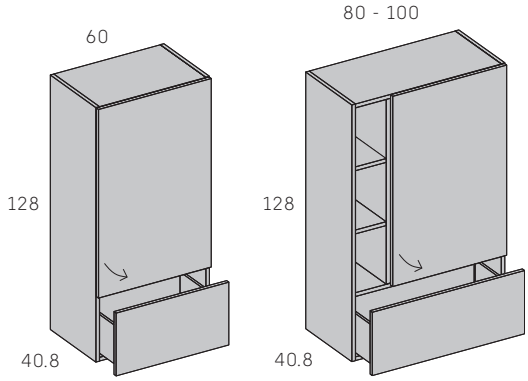

Descripción	Módulo tapa interior	Caja melamina	Incremento			
		Frontal melamina	Cajón acabado laca mate	Puerta acabado laca mate	Estantes acabado laca mate	Trasera acabado laca mate
	Código	Puntos	Puntos	Puntos	Puntos	Puntos
Ancho 60	24053	215	10	27	*	*
Ancho 80	24063	245	14	27	10	13
Ancho 100	24073	275	17	27	12	18
Incluye 2 estantes interiores. Estantes exteriores fijos						
El módulo de ancho 80 cms. con huecos de ancho 16.3 cms.						
El módulo de ancho 100 cms. con huecos de ancho 36.3 cms.						
Incremento guías extracción total						6

*No se fabrica en este acabado.

Cajón doble tirador + puerta derecha / Cajón doble tirador + estantería + puerta derecha

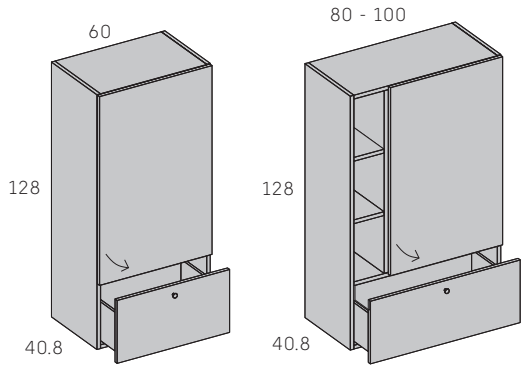

Descripción	Módulo tapa interior	Caja melamina	Incremento			
		Frontal melamina	Cajón acabado laca mate	Puerta acabado laca mate	Estantes acabado laca mate	Trasera acabado laca mate
	Código	Puntos	Puntos	Puntos	Puntos	Puntos
Ancho 60	14793	215	10	27	*	*
Ancho 80	14803	245	14	27	10	13
Ancho 100	14813	275	17	27	12	18
Incluye 2 estantes interiores. Estantes exteriores fijos						
El módulo de ancho 80 cms. con huecos de ancho 16.3 cms.						
El módulo de ancho 100 cms. con huecos de ancho 36.3 cms.						
Ver tiradores combinables e incrementos uñeros en pág. 6						
Incremento guías extracción total						6

*No se fabrica en este acabado.

Adjuntar croquis.

Módulos combinados

Se sirven montados. Precisan sobre.
Las puertas sólo admiten pulsador.

INCREMENTO ACABADO CACAO (SINCRO)	Módulo	Trasera	Frente	**Todo**
	10%	10%	10%	**25 %**

Cajón doble pulsador + puerta izquierda / Cajón doble pulsador + estantería + puerta izquierda

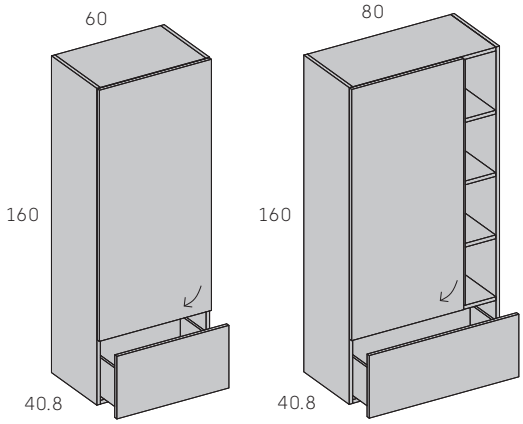

Descripción	Módulo tapa interior	Caja melamina	Incremento			
		Frontal melamina	Cajón acabado laca mate	Puerta acabado laca mate	Estantes acabado laca mate	Trasera acabado laca mate
	Código	Puntos	Puntos	Puntos	Puntos	Puntos
Ancho 60	**24263**	**240**	**10**	**36**	*	*
Ancho 80	**24273**	**270**	**14**	**36**	**15**	**13**
Incluye 2 estantes interiores. Estantes exteriores fijos						
El módulo de ancho 80 cms. con huecos de ancho 16.3 cms.						
Incremento guías extracción total						**6**

*No se fabrica en este acabado.

Cajón doble tirador + puerta izquierda / Cajón doble tirador + estantería + puerta izquierda

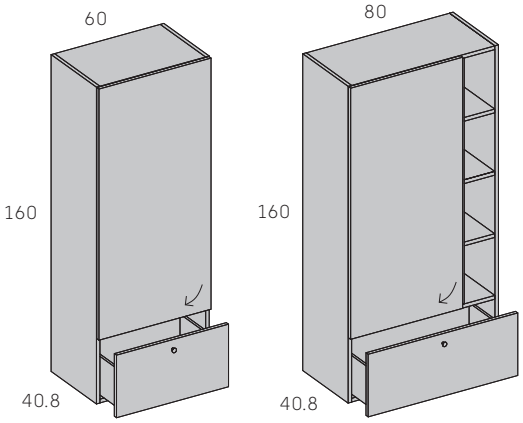

Descripción	Módulo tapa interior	Caja melamina	Incremento			
		Frontal melamina	Cajón acabado laca mate	Puerta acabado laca mate	Estantes acabado laca mate	Trasera acabado laca mate
	Código	Puntos	Puntos	Puntos	Puntos	Puntos
Ancho 60	**24303**	**240**	**10**	**36**	*	*
Ancho 80	**24313**	**270**	**14**	**36**	**15**	**13**
Incluye 2 estantes interiores. Estantes exteriores fijos						
El módulo de ancho 80 cms. con huecos de ancho 16.3 cms.						
Ver tiradores combinables e incrementos uñeros en pág. 6						
Incremento guías extracción total						**6**

*No se fabrica en este acabado.

Cajón doble pulsador + puerta derecha / Cajón doble pulsador + estantería + puerta derecha

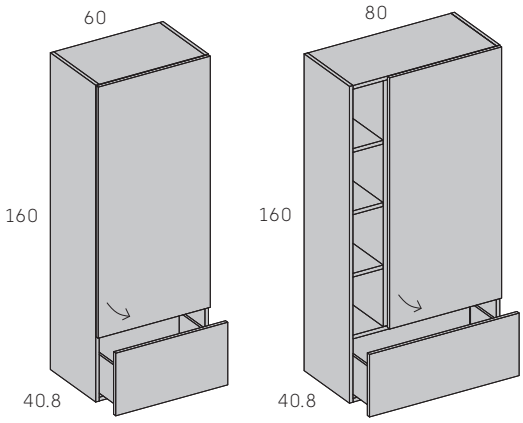

Descripción	Módulo tapa interior	Caja melamina	Incremento			
		Frontal melamina	Cajón acabado laca mate	Puerta acabado laca mate	Estantes acabado laca mate	Trasera acabado laca mate
	Código	Puntos	Puntos	Puntos	Puntos	Puntos
Ancho 60	**24283**	**240**	**10**	**36**	*	*
Ancho 80	**24293**	**270**	**14**	**36**	**15**	**13**
Incluye 2 estantes interiores. Estantes exteriores fijos						
El módulo de ancho 80 cms. con huecos de ancho 16.3 cms.						
Incremento guías extracción total						**6**

*No se fabrica en este acabado.

Cajón doble tirador + puerta derecha / Cajón doble tirador + estantería + puerta derecha

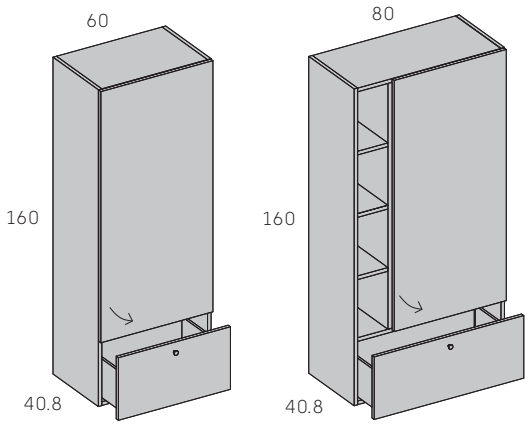

Descripción	Módulo tapa interior	Caja melamina	Incremento			
		Frontal melamina	Cajón acabado laca mate	Puerta acabado laca mate	Estantes acabado laca mate	Trasera acabado laca mate
	Código	Puntos	Puntos	Puntos	Puntos	Puntos
Ancho 60	**24323**	**240**	**10**	**36**	*	*
Ancho 80	**24333**	**270**	**14**	**36**	**15**	**13**
Incluye 2 estantes interiores. Estantes exteriores fijos						
El módulo de ancho 80 cms. con huecos de ancho 16.3 cms.						
Ver tiradores combinables e incrementos uñeros en pág. 6						
Incremento guías extracción total						**6**

*No se fabrica en este acabado.

Adjuntar croquis.

Características Módulos Combinados Vitrinas

1º. Módulos Combinados TV altura 32 cm:
Compuestos por laterales, tapa, zócalo, estante partidor y frentes de tablero de partículas melaminizado de 1.9 cm. de grosor canteado con canto de pvc de 0.1 cm. de grosor, partidores de tablero melaminizado de 3.8 cm. de grosor canteado con canto de pvc de 0.1 cm. de grosor y trasera de tablero de partículas de 1 cm. de grosor. Puertas con marco de aluminio lacado (con tirador incorporado) y cristal de 0.4 cm. de grosor acabado transparente, fumé o acanalado. Bisagras rectas especiales para perfil de aluminio, regulable en anchura, altura y profundidad, con hidráulicos de aire-aceite.

En cajones, las guías son ocultas, con amortiguación y regulación de 0.3 cm. en altura. Los armazones de cajón son de tablero de partículas recubiertos con pvc de color Gris Perla. Están disponibles con tirador(mirar opciones en página 6) con sistema de apertura pulsador, según opción.

Incluyen zoletas y sistema de colgar. Según construcción, precisan de sobre y base. Los frentes y trasera vista tienen la opción de laca mate.

2º. Módulos Combinados altura 64, 80, 128 y 160 cm:
Compuestos por laterales, tapa, zócalo, estante partidor, estantes vistos y frentes de tablero de partículas melaminizado de 1.9 cm. de grosor canteado con canto de pvc de 0.1 cm. de grosor, partidor de tablero melaminizado de 3.8 cm. de grosor canteado con canto de pvc de 0.1 cm. de grosor y trasera de tablero de partículas de 1 cm. de grosor. Puertas con marco de aluminio lacado (con tirador incorporado) y cristal de 0.4 cm. de grosor acabado transparente, fumé o acanalado.
Bisagras rectas especiales para perfil de aluminio, regulable en anchura, altura y profundidad. En cajones, las guías son ocultas, con amortiguación y regulación de 0.3 cm. en altura. Los armazones de cajón son de tablero de partículas recubiertos con pvc de color Gris Perla. Están disponibles con tirador (mirar opciones en página 6) con sistema de apertura pulsador, según opción.

Incluyen zoletas y sistema de colgar. Según construcción, precisan de sobre y base. Los frentes, trasera vista y estantes vistos tienen la opción de laca mate.

3º. Módulos Combinados Buffet y Tetris
Compuestos por laterales, tapa, zócalo y frentes de tablero de partículas melaminizado de 1.9 cm. de grosor canteado con canto de pvc de 0.1 cm. de grosor, partidores y estantes partidor de tablero melaminizado de 3.8 cm. de grosor canteado con canto de pvc de 0.1 cm. de grosor y trasera de tablero de partículas de 1 cm. de grosor. Puertas con marco de aluminio lacado (con tirador incorporado) y cristal de 0.4 cm. de grosor acabado transparente, fumé o acanalado. Bisagras rectas especiales para perfil de aluminio, regulable en anchura, altura y profundidad, con hidráulicos de aire-aceite en abatibles.
Incluyen zoletas y sistema de colgar. Según construcción, precisan de sobre y base. Las puertas se envían desmontadas. Los frentes y trasera vista tienen la opción de laca mate.

MONTAJE SEGURO: Fijar siempre los módulos a pared.

No dejar suspendidos sin apoyo los módulos sobre paredes que no ofrezcan garantía a la tracción. Los herrajes suministrados para fijar a pared son aptos para paredes de piedra, ladrillo y hormigón.

La empresa no se responsabiliza de los daños ocasionados por no tener en cuenta estas advertencias.

Módulos combinados TV vitrina

Se sirven montados. Precisan sobre. Ancho abatible 120 y 140 cms. incluye partidor interior.
Tirador incorporado. (No admiten otros tiradores). Cristal Acanalado siempre en vertical.

Vitrina puerta aluminio/cristal abatible + hueco izquierda

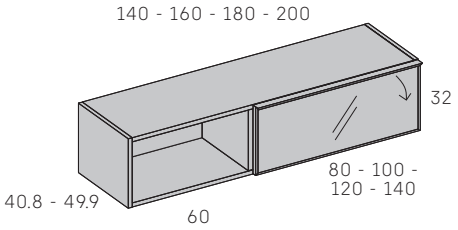

Descripción		Módulo tapa interior	Caja melamina			Incremento
			Frontal cristal acabado:			Trasera acabado laca mate
			Transparente	Fumé	Acanalado	
		Código	Puntos	Puntos	Puntos	Puntos
Fondo 40.8	Ancho 140	18003	321	325	340	9
	Ancho 160	18013	353	359	378	9
	Ancho 180	18023	392	399	421	9
	Ancho 200	18033	425	433	459	9
Fondo 49.9	Ancho 140	18043	341	345	360	9
	Ancho 160	18053	373	379	398	9
	Ancho 180	18063	412	419	441	9
	Ancho 200	18073	445	453	479	9

Puerta vitrina aluminio acero, aluminio negro o aluminio blanco. Indicar en pedido

Vitrina puerta aluminio/cristal abatible + hueco derecha

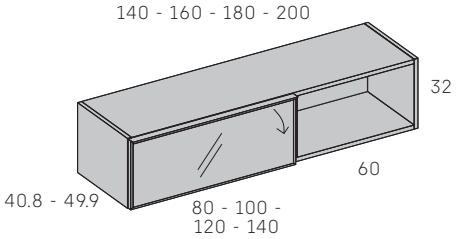

Descripción		Módulo tapa interior	Caja melamina			Incremento
			Frontal cristal acabado:			Trasera acabado laca mate
			Transparente	Fumé	Acanalado	
		Código	Puntos	Puntos	Puntos	Puntos
Fondo 40.8	Ancho 140	18083	321	325	340	9
	Ancho 160	18093	353	359	378	9
	Ancho 180	18103	392	399	421	9
	Ancho 200	18113	425	433	459	9
Fondo 49.9	Ancho 140	18123	341	345	360	9
	Ancho 160	18133	373	379	398	9
	Ancho 180	18143	412	419	441	9
	Ancho 200	18153	445	453	479	9

Puerta vitrina aluminio acero, aluminio negro o aluminio blanco. Indicar en pedido

Adjuntar croquis.

INCREMENTO ACABADO CACAO (SINCRO)	Módulo	Trasera	Frente	Todo
	10%	10%	10%	25 %

Vitrina puerta aluminio/cristal abatible + cajones con pulsador derecha

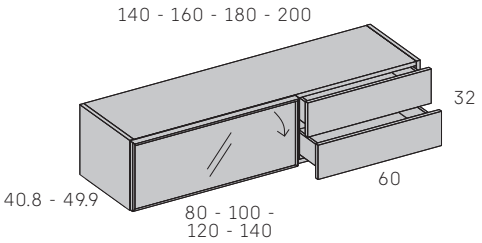

Descripción		Módulo tapa interior	Caja melamina			Incremento
			Frontal cristal acabado:			Cajones acabado laca mate
			Transparente	Fumé	Acanalado	
		Código	Puntos	Puntos	Puntos	Puntos
Fondo 40.8	Ancho 140	18323	416	420	435	12
	Ancho 160	18333	448	454	473	12
	Ancho 180	18343	487	494	516	12
	Ancho 200	18353	520	528	554	12
Fondo 49.9	Ancho 140	18363	436	440	455	12
	Ancho 160	18373	468	474	493	12
	Ancho 180	18383	507	514	536	12
	Ancho 200	18393	540	548	574	12
Puerta vitrina aluminio acero, aluminio negro o aluminio blanco. Indicar en pedido						
Incremento guías extracción total por cajón						6

Vitrina puerta aluminio/cristal abatible + cajones con tirador derecha

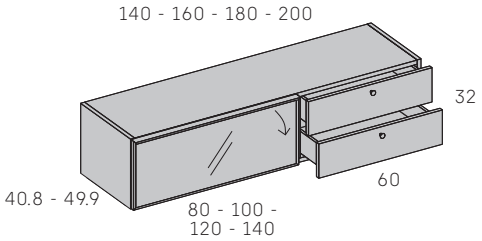

Descripción		Módulo tapa interior	Caja melamina			Incremento
			Frontal cristal acabado:			Cajones acabado laca mate
			Transparente	Fumé	Acanalado	
		Código	Puntos	Puntos	Puntos	Puntos
Fondo 40.8	Ancho 140	18403	416	420	435	12
	Ancho 160	18413	448	454	473	12
	Ancho 180	18423	487	494	516	12
	Ancho 200	18433	520	528	554	12
Fondo 49.9	Ancho 140	18443	436	440	455	12
	Ancho 160	18453	468	474	493	12
	Ancho 180	18463	507	514	536	12
	Ancho 200	18473	540	548	574	12
Puerta vitrina aluminio acero, aluminio negro o aluminio blanco. Indicar en pedido						
Ver tiradores combinables e incrementos uñeros en pág. 6						
Incremento guías extracción total por cajón						6

Vitrina puerta aluminio/cristal abatible + cajones con pulsador izquierda

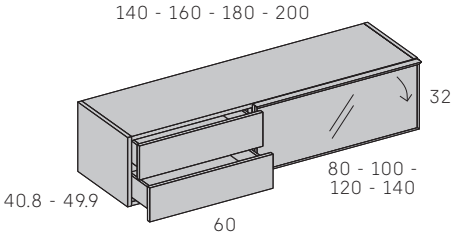

Descripción		Módulo tapa interior	Caja melamina			Incremento
			Frontal cristal acabado:			Cajones acabado laca mate
			Transparente	Fumé	Acanalado	
		Código	Puntos	Puntos	Puntos	Puntos
Fondo 40.8	Ancho 140	18163	416	420	435	12
	Ancho 160	18173	448	454	473	12
	Ancho 180	18183	487	494	516	12
	Ancho 200	18193	520	528	554	12
Fondo 49.9	Ancho 140	18203	436	440	455	12
	Ancho 160	18213	468	474	493	12
	Ancho 180	18223	507	514	536	12
	Ancho 200	18233	540	548	574	12
Puerta vitrina aluminio acero, aluminio negro o aluminio blanco. Indicar en pedido						
Incremento guías extracción total por cajón						6

Vitrina puerta aluminio/cristal abatible + cajones con tirador izquierda

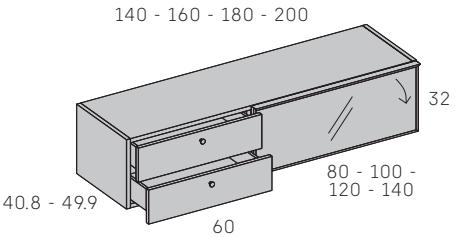

Descripción		Módulo tapa interior	Caja melamina			Incremento
			Frontal cristal acabado:			Cajones acabado laca mate
			Transparente	Fumé	Acanalado	
		Código	Puntos	Puntos	Puntos	Puntos
Fondo 40.8	Ancho 140	18243	416	420	435	12
	Ancho 160	18253	448	454	473	12
	Ancho 180	18263	487	494	516	12
	Ancho 200	18273	520	528	554	12
Fondo 49.9	Ancho 140	18283	436	440	455	12
	Ancho 160	18293	468	474	493	12
	Ancho 180	18303	507	514	536	12
	Ancho 200	18313	540	548	574	12
Puerta vitrina aluminio acero, aluminio negro o aluminio blanco. Indicar en pedido						
Ver tiradores combinables e incrementos uñeros en pág. 6						
Incremento guías extracción total por cajón						6

Adjuntar croquis.

Módulos combinados TV vitrina

Altura 32

Se sirven montados. Precisan sobre. Ancho abatible 120 y 140 cms. incluye partidor interior.
Tirador incorporado. (No admiten otros tiradores). Cristal Acanalado siempre en vertical.

Vitrina puerta aluminio/cristal abatible + cajón doble con pulsador izquierda

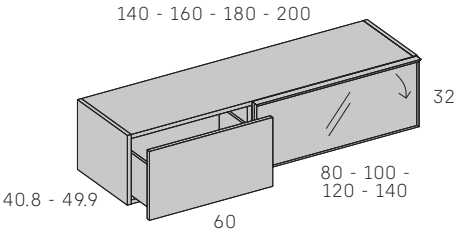

Descripción		Módulo tapa interior	Caja melamina			Incremento
			Frontal cristal acabado:			Cajón acabado laca mate
			Transparente	Fumé	Acanalado	
		Código	Puntos	Puntos	Puntos	Puntos
Fondo 40.8	Ancho 140	18483	371	375	390	10
	Ancho 160	18493	403	409	428	10
	Ancho 180	18503	442	449	471	10
	Ancho 200	18513	475	483	509	10
Fondo 49.9	Ancho 140	18523	391	395	410	10
	Ancho 160	18533	423	429	448	10
	Ancho 180	18543	462	469	491	10
	Ancho 200	18553	495	503	529	10
Puerta vitrina aluminio acero, aluminio negro o aluminio blanco. Indicar en pedido						
Incremento guías extracción total						6

Vitrina puerta aluminio/cristal abatible + cajón doble con tirador izquierda

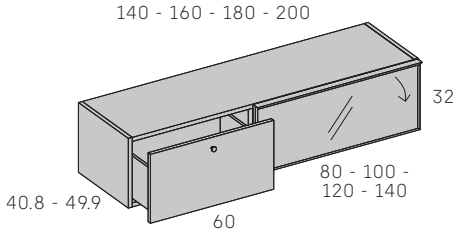

Descripción		Módulo tapa interior	Caja melamina			Incremento
			Frontal cristal acabado:			Cajón acabado laca mate
			Transparente	Fumé	Acanalado	
		Código	Puntos	Puntos	Puntos	Puntos
Fondo 40.8	Ancho 140	18563	371	375	390	10
	Ancho 160	18573	403	409	428	10
	Ancho 180	18583	442	449	471	10
	Ancho 200	18593	475	483	509	10
Fondo 49.9	Ancho 140	18603	391	395	410	10
	Ancho 160	18613	423	429	448	10
	Ancho 180	18623	462	469	491	10
	Ancho 200	18633	495	503	529	10
Puerta vitrina aluminio acero, aluminio negro o aluminio blanco. Indicar en pedido						
Ver tiradores combinables e incrementos uñeros en pág. 6						
Incremento guías extracción total						6

Vitrina puerta aluminio/cristal abatible + cajón doble con pulsador derecha

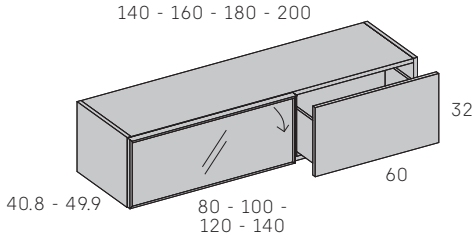

Descripción		Módulo tapa interior	Caja melamina			Incremento
			Frontal cristal acabado:			Cajón acabado laca mate
			Transparente	Fumé	Acanalado	
		Código	Puntos	Puntos	Puntos	Puntos
Fondo 40.8	Ancho 140	18643	371	375	390	10
	Ancho 160	18653	403	409	428	10
	Ancho 180	18663	442	449	471	10
	Ancho 200	18673	475	483	509	10
Fondo 49.9	Ancho 140	18683	391	395	410	10
	Ancho 160	18693	423	429	448	10
	Ancho 180	18703	462	469	491	10
	Ancho 200	18713	495	503	529	10
Puerta vitrina aluminio acero, aluminio negro o aluminio blanco. Indicar en pedido						
Incremento guías extracción total						6

Vitrina puerta aluminio/cristal abatible + cajón doble con tirador derecha

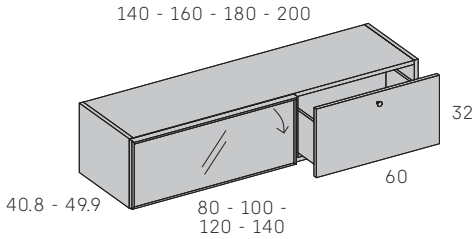

Descripción		Módulo tapa interior	Caja melamina			Incremento
			Frontal cristal acabado:			Cajón acabado laca mate
			Transparente	Fumé	Acanalado	
		Código	Puntos	Puntos	Puntos	Puntos
Fondo 40.8	Ancho 140	18723	371	375	390	10
	Ancho 160	18733	403	409	428	10
	Ancho 180	18743	442	449	471	10
	Ancho 200	18753	475	483	509	10
Fondo 49.9	Ancho 140	18763	391	395	410	10
	Ancho 160	18773	423	429	448	10
	Ancho 180	18783	462	469	491	10
	Ancho 200	18793	495	503	529	10
Puerta vitrina aluminio acero, aluminio negro o aluminio blanco. Indicar en pedido						
Ver tiradores combinables e incrementos uñeros en pág. 6						
Incremento guías extracción total						6

Adjuntar croquis.

Módulos combinados vitrina

Altura 64

INCREMENTO ACABADO CACAO (SINCRO)	Módulo	Trasera	Frente	**Todo**
	10%	10%	10%	**25 %**

Vitrina puerta aluminio/cristal abatible + cajón doble con pulsador

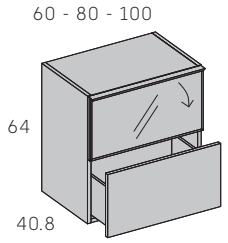

Descripción	Módulo tapa interior	Caja melamina			**Incremento**
		Frontal cristal acabado:			Cajón acabado laca mate
		Transparente	Fumé	Acanalado	
	Código	**Puntos**	**Puntos**	**Puntos**	**Puntos**
Ancho 60	**18803**	**314**	**317**	**328**	**10**
Ancho 80	**18813**	**351**	**355**	**370**	**14**
Ancho 100	**18823**	**388**	**394**	**413**	**17**
Puerta vitrina aluminio acero, aluminio negro o aluminio blanco. Indicar en pedido					
Incremento guías extracción total					**6**

Vitrina puerta aluminio/cristal abatible + cajón doble con tirador

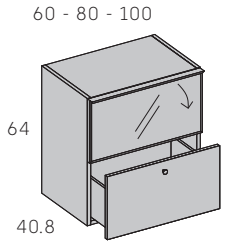

Descripción	Módulo tapa interior	Caja melamina			**Incremento**
		Frontal cristal acabado:			Cajón acabado laca mate
		Transparente	Fumé	Acanalado	
	Código	**Puntos**	**Puntos**	**Puntos**	**Puntos**
Ancho 60	**18833**	**314**	**317**	**328**	**10**
Ancho 80	**18843**	**351**	**355**	**370**	**14**
Ancho 100	**18853**	**388**	**394**	**413**	**17**
Puerta vitrina aluminio acero, aluminio negro o aluminio blanco. Indicar en pedido					
Ver tiradores combinables e incrementos uñeros en pág. 6					
Incremento guías extracción total					**6**

Vitrina puerta aluminio/cristal abatible + cajón + cajón doble con pulsador

Altura 80

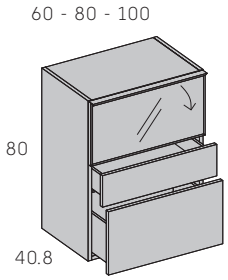

Descripción	Módulo tapa interior	Caja melamina			**Incremento**
		Frontal cristal acabado:			Cajones acabado laca mate
		Transparente	Fumé	Acanalado	
	Código	**Puntos**	**Puntos**	**Puntos**	**Puntos**
Ancho 60	**18863**	**364**	**367**	**378**	**16**
Ancho 80	**18873**	**401**	**405**	**420**	**21**
Ancho 100	**18883**	**438**	**444**	**463**	**26**
Puerta vitrina aluminio acero, aluminio negro o aluminio blanco. Indicar en pedido					
Incremento guías extracción total por cajón					**6**

Vitrina puerta aluminio/cristal abatible + cajón + cajón doble con tirador

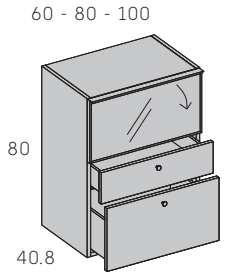

Descripción	Módulo tapa interior	Caja melamina			**Incremento**
		Frontal cristal acabado:			Cajones acabado laca mate
		Transparente	Fumé	Acanalado	
	Código	**Puntos**	**Puntos**	**Puntos**	**Puntos**
Ancho 60	**18893**	**364**	**367**	**378**	**16**
Ancho 80	**18903**	**401**	**405**	**420**	**21**
Ancho 100	**18913**	**438**	**444**	**463**	**26**
Puerta vitrina aluminio acero, aluminio negro o aluminio blanco. Indicar en pedido					
Ver tiradores combinables e incrementos uñeros en pág. 6					
Incremento guías extracción total por cajón					**6**

Adjuntar croquis.

Módulos combinados vitrina

Se sirven montados. Precisan sobre.
Tirador incorporado. (No admiten otros tiradores). Cristal Acanalado siempre en vertical.

Vitrina puerta izquierda aluminio/cristal batiente + cajones + cajón doble con pulsador

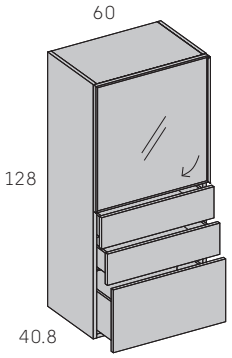

Descripción	Módulo tapa interior	Caja melamina			Incremento
		Frontal cristal acabado:			Cajones acabado laca mate
		Transparente	Fumé	Acanalado	
	Código	Puntos	Puntos	Puntos	Puntos
Ancho 60	18923	473	480	502	22
Puerta vitrina aluminio acero, aluminio negro o aluminio blanco. Indicar en pedido					
No incluye estante interior. Ver estantes en pág. 110					
Incremento guías extracción total por cajón					6

Vitrina puerta izquierda aluminio/cristal batiente + cajones + cajón doble con tirador

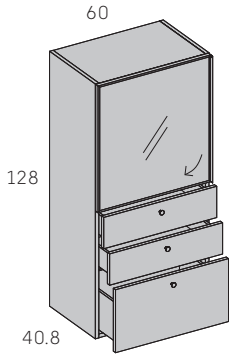

Descripción	Módulo tapa interior	Caja melamina			Incremento
		Frontal cristal acabado:			Cajones acabado laca mate
		Transparente	Fumé	Acanalado	
	Código	Puntos	Puntos	Puntos	Puntos
Ancho 60	18933	473	480	502	22
Puerta vitrina aluminio acero, aluminio negro o aluminio blanco. Indicar en pedido					
No incluye estante interior. Ver estantes en pág. 110					
Ver tiradores combinables e incrementos uñeros en pág. 6					
Incremento guías extracción total por cajón					6

Vitrina puerta derecha aluminio/cristal batiente + cajones + cajón doble con pulsador

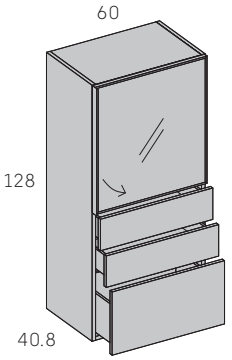

Descripción	Módulo tapa interior	Caja melamina			Incremento
		Frontal cristal acabado:			Cajones acabado laca mate
		Transparente	Fumé	Acanalado	
	Código	Puntos	Puntos	Puntos	Puntos
Ancho 60	18943	473	480	502	22
Puerta vitrina aluminio acero, aluminio negro o aluminio blanco. Indicar en pedido					
No incluye estante interior. Ver estantes en pág. 110					
Incremento guías extracción total por cajón					6

Vitrina puerta derecha aluminio/cristal batiente + cajones + cajón doble con tirador

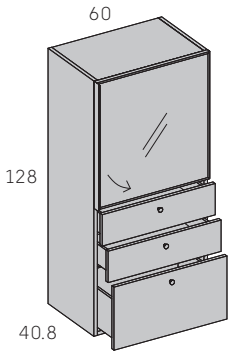

Descripción	Módulo tapa interior	Caja melamina			Incremento
		Frontal cristal acabado:			Cajones acabado laca mate
		Transparente	Fumé	Acanalado	
	Código	Puntos	Puntos	Puntos	Puntos
Ancho 60	18953	473	480	502	22
Puerta vitrina aluminio acero, aluminio negro o aluminio blanco. Indicar en pedido					
No incluye estante interior. Ver estantes en pág. 110					
Ver tiradores combinables e incrementos uñeros en pág. 6					
Incremento guías extracción total por cajón					6

Adjuntar croquis.

INCREMENTO ACABADO CACAO (SINCRO)	Módulo	Trasera	Frente	**Todo**
	10%	10%	10%	**25 %**

Vitrina puerta izquierda aluminio/cristal batiente + hueco + cajón doble con pulsador

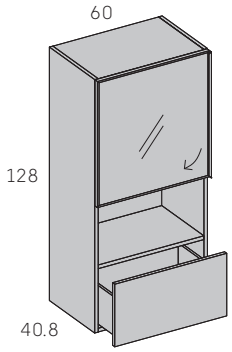

Descripción	Módulo tapa interior	Caja melamina			**Incremento**	
		Frontal cristal acabado:			Cajón acabado laca mate	Trasera acabado laca mate
		Transparente	Fumé	Acanalado		
	Código	**Puntos**	**Puntos**	**Puntos**	**Puntos**	**Puntos**
Ancho 60	**18963**	**378**	**385**	**407**	**10**	**9**
Puerta vitrina aluminio acero, aluminio negro o aluminio blanco. Indicar en pedido						
No incluye estante interior. Ver estantes en pág. 110						
Incremento guías extracción total						**6**

Vitrina puerta izquierda aluminio/cristal batiente + hueco + cajón doble con tirador

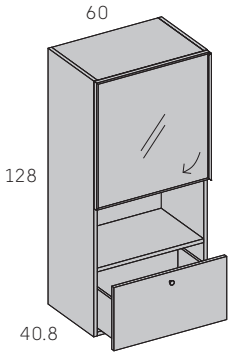

Descripción	Módulo tapa interior	Caja melamina			**Incremento**	
		Frontal cristal acabado:			Cajón acabado laca mate	Trasera acabado laca mate
		Transparente	Fumé	Acanalado		
	Código	**Puntos**	**Puntos**	**Puntos**	**Puntos**	**Puntos**
Ancho 60	**18973**	**378**	**385**	**407**	**10**	**9**
Puerta vitrina aluminio acero, aluminio negro o aluminio blanco. Indicar en pedido						
No incluye estante interior. Ver estantes en pág. 110						
Ver tiradores combinables e incrementos uñeros en pág. 6						
Incremento guías extracción total						**6**

Vitrina puerta derecha aluminio/cristal batiente + hueco + cajón doble con pulsador

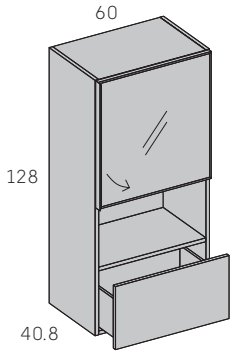

Descripción	Módulo tapa interior	Caja melamina			**Incremento**	
		Frontal cristal acabado:			Cajón acabado laca mate	Trasera acabado laca mate
		Transparente	Fumé	Acanalado		
	Código	**Puntos**	**Puntos**	**Puntos**	**Puntos**	**Puntos**
Ancho 60	**18983**	**378**	**385**	**407**	**10**	**9**
Puerta vitrina aluminio acero, aluminio negro o aluminio blanco. Indicar en pedido						
No incluye estante interior. Ver estantes en pág. 110						
Incremento guías extracción total						**6**

Vitrina puerta derecha aluminio/cristal batiente + hueco + cajón doble con tirador

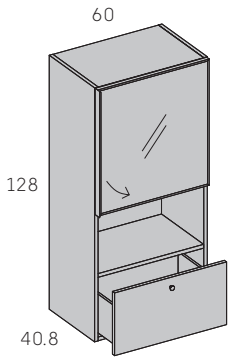

Descripción	Módulo tapa interior	Caja melamina			**Incremento**	
		Frontal cristal acabado:			Cajón acabado laca mate	Trasera acabado laca mate
		Transparente	Fumé	Acanalado		
	Código	**Puntos**	**Puntos**	**Puntos**	**Puntos**	**Puntos**
Ancho 60	**18993**	**378**	**385**	**407**	**10**	**9**
Puerta vitrina aluminio acero, aluminio negro o aluminio blanco. Indicar en pedido						
No incluye estante interior. Ver estantes en pág. 110						
Ver tiradores combinables e incrementos uñeros en pág. 6						
Incremento guías extracción total						**6**

Adjuntar croquis.

Módulos combinados vitrina

Altura 80

Se sirven montados. Precisan sobre.
Tirador incorporado. (No admiten otros tiradores). Cristal Acanalado siempre en vertical.

Vitrina aluminio/cristal combi Buffet

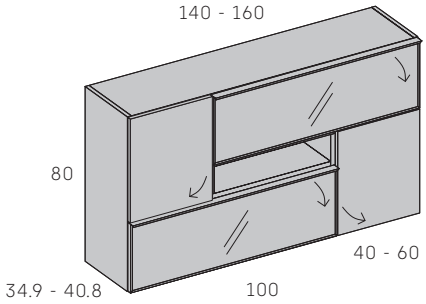

Descripción		Módulo tapa interior	Caja melamina			Incremento	
			Frontal acabado melamina + Frontal acabado cristal:			Puertas acabado laca mate	Trasera acabado laca mate
			Transparente	Fumé	Acanalado		
		Código	Puntos	Puntos	Puntos	Puntos	Puntos
Fondo 34.9	Ancho 140	19003	603	609	628	62	6
	Ancho 160	19013	633	639	658	62	6
Fondo 40.8	Ancho 140	19023	623	629	648	62	6
	Ancho 160	19033	653	659	678	62	6

Puertas vitrina aluminio acero, aluminio negro o aluminio blanco. Indicar en pedido

Vitrina aluminio/cristal combi Tetris

Altura 128

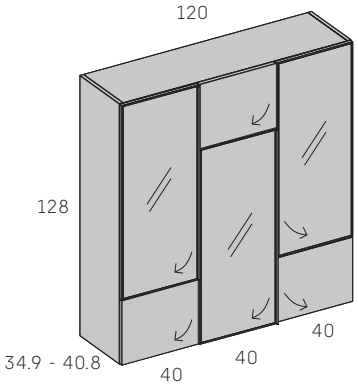

Descripción		Módulo tapa interior	Caja melamina			Incremento
			Frontal acabado melamina + Frontal acabado cristal:			Puertas acabado laca mate
			Transparente	Fumé	Acanalado	
		Código	Puntos	Puntos	Puntos	Puntos
Fondo 34.9	Ancho 120	19043	693	699	718	75
Fondo 40.8	Ancho 120	19053	713	719	738	75

Puertas vitrina aluminio acero, aluminio negro o aluminio blanco. Indicar en pedido

No incluye estantes interiores. Ver estantes en pág. 110

Vitrina aluminio/cristal combi Tetris con huecos

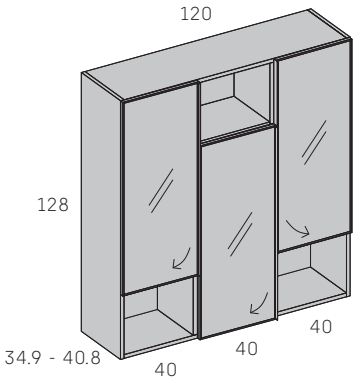

Descripción		Módulo tapa interior	Caja melamina			Incremento
			Frontal acabado melamina + Frontal acabado cristal:			Trasera acabado laca mate
			Transparente	Fumé	Acanalado	
		Código	Puntos	Puntos	Puntos	Puntos
Fondo 34.9	Ancho 120	19063	573	579	598	18
Fondo 40.8	Ancho 120	19073	593	599	618	18

Puertas vitrina aluminio acero, aluminio negro o aluminio blanco. Indicar en pedido

No incluye estantes interiores. Ver estantes en pág. 110

Adjuntar croquis.

INCREMENTO ACABADO CACAO (SINCRO)	Módulo	Trasera	Frente	Todo
	10%	10%	10%	25 %

Cajón pulsador + vitrina izquierda / Cajón pulsador + estantería + vitrina izquierda

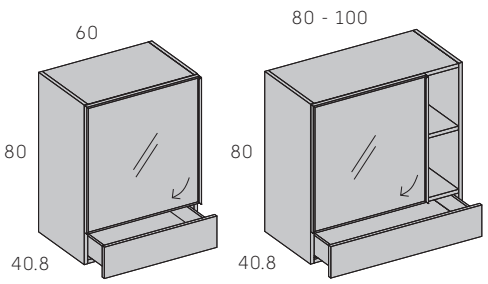

Descripción	Módulo tapa interior	Caja melamina			Incremento		
		Frontal acabado cristal:			Cajón acabado laca mate	Estante acabado laca mate	Trasera acabado laca mate
		Transparente	Fumé	Acanalado			
	Código	Puntos	Puntos	Puntos	Puntos	Puntos	Puntos
Ancho 60	19083	333	340	362	6	*	*
Ancho 80	19093	363	370	392	7	5	5
Ancho 100	19103	393	400	422	9	6	9

Puerta vitrina aluminio acero, aluminio negro o aluminio blanco. Indicar en pedido

No incluye estante interior. Ver estantes en pág. 110. Estante exterior fijo

El módulo de ancho 80 cms. con huecos de ancho 16.3 cms.

El módulo de ancho 100 cms. con huecos de ancho 36.3 cms.

Incremento guías extracción total **6**

*No se fabrica en este acabado.

Cajón tirador + vitrina izquierda / Cajón tirador + estantería + vitrina izquierda

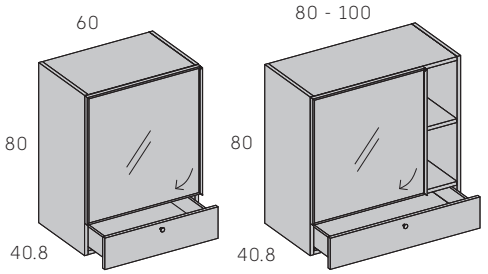

Descripción	Módulo tapa interior	Caja melamina			Incremento		
		Frontal acabado cristal:			Cajón acabado laca mate	Estante acabado laca mate	Trasera acabado laca mate
		Transparente	Fumé	Acanalado			
	Código	Puntos	Puntos	Puntos	Puntos	Puntos	Puntos
Ancho 60	19113	333	340	362	6	*	*
Ancho 80	19123	363	370	392	7	5	5
Ancho 100	19133	393	400	422	9	6	9

Puerta vitrina aluminio acero, aluminio negro o aluminio blanco. Indicar en pedido

No incluye estante interior. Ver estantes en pág. 110. Estante exterior fijo

El módulo de ancho 80 cms. con huecos de ancho 16.3 cms.

El módulo de ancho 100 cms. con huecos de ancho 36.3 cms.

Ver tiradores combinables e incrementos uñeros en pág. 6

Incremento guías extracción total **6**

*No se fabrica en este acabado.

Cajón pulsador + vitrina derecha / Cajón pulsador + estantería + vitrina derecha

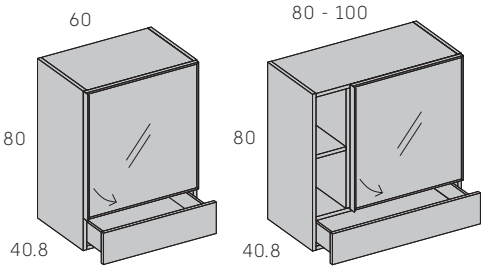

Descripción	Módulo tapa interior	Caja melamina			Incremento		
		Frontal acabado cristal:			Cajón acabado laca mate	Estante acabado laca mate	Trasera acabado laca mate
		Transparente	Fumé	Acanalado			
	Código	Puntos	Puntos	Puntos	Puntos	Puntos	Puntos
Ancho 60	19143	333	340	362	6	*	*
Ancho 80	19153	363	370	392	7	5	5
Ancho 100	19163	393	400	422	9	6	9

Puerta vitrina aluminio acero, aluminio negro o aluminio blanco. Indicar en pedido

No incluye estante interior. Ver estantes en pág. 110. Estante exterior fijo

El módulo de ancho 80 cms. con huecos de ancho 16.3 cms.

El módulo de ancho 100 cms. con huecos de ancho 36.3 cms.

Incremento guías extracción total **6**

*No se fabrica en este acabado.

Cajón tirador + vitrina derecha / Cajón tirador + estantería + vitrina derecha

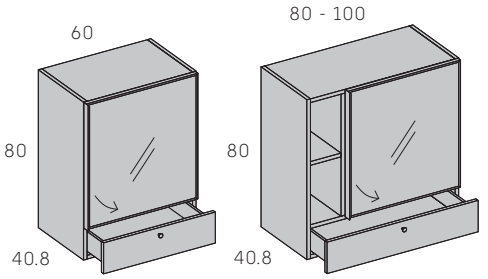

Descripción	Módulo tapa interior	Caja melamina			Incremento		
		Frontal acabado cristal:			Cajón acabado laca mate	Estante acabado laca mate	Trasera acabado laca mate
		Transparente	Fumé	Acanalado			
	Código	Puntos	Puntos	Puntos	Puntos	Puntos	Puntos
Ancho 60	19173	333	340	362	6	*	*
Ancho 80	19183	363	370	392	7	5	5
Ancho 100	19193	393	400	422	9	6	9

Puerta vitrina aluminio acero, aluminio negro o aluminio blanco. Indicar en pedido

No incluye estante interior. Ver estantes en pág. 110. Estante exterior fijo

El módulo de ancho 80 cms. con huecos de ancho 16.3 cms.

El módulo de ancho 100 cms. con huecos de ancho 36.3 cms.

Ver tiradores combinables e incrementos uñeros en pág. 6

Incremento guías extracción total **6**

*No se fabrica en este acabado.

Adjuntar croquis.

Módulos combinados vitrina

Altura 128

Se sirven montados. Precisan sobre.
Tirador incorporado. (No admiten otros tiradores). Cristal Acanalado siempre en vertical.

Cajón doble pulsador + vitrina izquierda / Cajón doble pulsador + estantería + vitrina izquierda

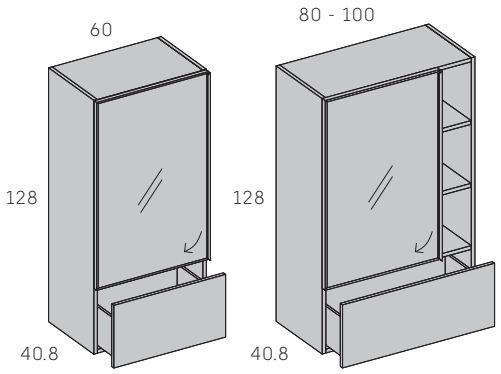

Descripción	Módulo tapa interior	Caja melamina			Incremento		
		Frontal acabado cristal:			Cajón acabado laca mate	Estantes acabado laca mate	Trasera acabado laca mate
		Transparente	Fumé	Acanalado			
	Código	Puntos	Puntos	Puntos	Puntos	Puntos	Puntos
Ancho 60	19203	424	434	468	10	*	*
Ancho 80	19213	454	464	498	14	10	13
Ancho 100	19223	484	494	528	17	12	18
Puerta vitrina aluminio acero, aluminio negro o aluminio blanco. Indicar en pedido							
No incluye estantes interiores. Ver estantes en pág. 110. Estantes exteriores fijos							
El módulo de ancho 80 cms. con huecos de ancho 16.3 cms.							
El módulo de ancho 100 cms. con huecos de ancho 36.3 cms.							
Incremento guías extracción total							6

*No se fabrica en este acabado.

Cajón doble tirador + vitrina izquierda / Cajón doble tirador + estantería + vitrina izquierda

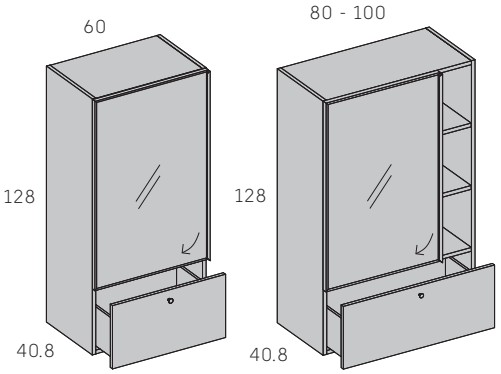

Descripción	Módulo tapa interior	Caja melamina			Incremento		
		Frontal acabado cristal:			Cajón acabado laca mate	Estantes acabado laca mate	Trasera acabado laca mate
		Transparente	Fumé	Acanalado			
	Código	Puntos	Puntos	Puntos	Puntos	Puntos	Puntos
Ancho 60	19233	424	434	468	10	*	*
Ancho 80	19243	454	464	498	14	10	13
Ancho 100	19253	484	494	528	17	12	18
Puerta vitrina aluminio acero, aluminio negro o aluminio blanco. Indicar en pedido							
No incluye estantes interiores. Ver estantes en pág. 110. Estantes exteriores fijos							
El módulo de ancho 80 cms. con huecos de ancho 16.3 cms.							
El módulo de ancho 100 cms. con huecos de ancho 36.3 cms.							
Ver tiradores combinables e incrementos uñeros en pág. 6							
Incremento guías extracción total							6

*No se fabrica en este acabado.

Cajón doble pulsador + vitrina derecha / Cajón doble pulsador + estantería + vitrina derecha

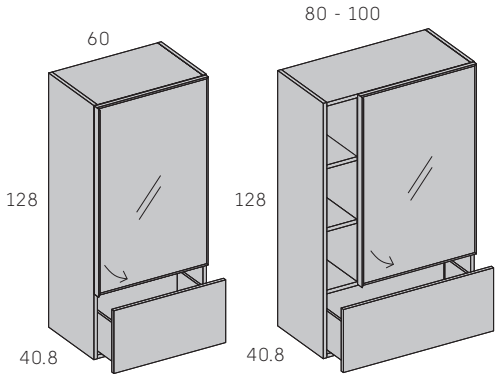

Descripción	Módulo tapa interior	Caja melamina			Incremento		
		Frontal acabado cristal:			Cajón acabado laca mate	Estantes acabado laca mate	Trasera acabado laca mate
		Transparente	Fumé	Acanalado			
	Código	Puntos	Puntos	Puntos	Puntos	Puntos	Puntos
Ancho 60	19263	424	434	468	10	*	*
Ancho 80	19273	454	464	498	14	10	13
Ancho 100	19283	484	494	528	17	12	18
Puerta vitrina aluminio acero, aluminio negro o aluminio blanco. Indicar en pedido							
No incluye estantes interiores. Ver estantes en pág. 110. Estantes exteriores fijos							
El módulo de ancho 80 cms. con huecos de ancho 16.3 cms.							
El módulo de ancho 100 cms. con huecos de ancho 36.3 cms.							
Incremento guías extracción total							6

*No se fabrica en este acabado.

Cajón doble tirador + vitrina derecha / Cajón doble tirador + estantería + vitrina derecha

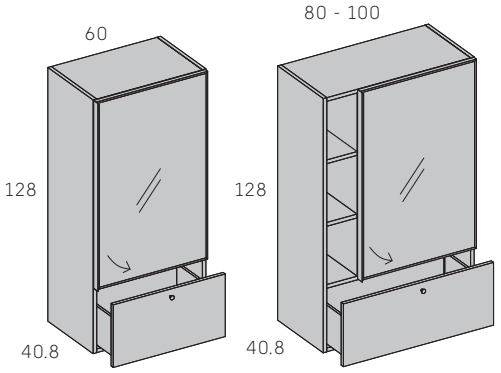

Descripción	Módulo tapa interior	Caja melamina			Incremento		
		Frontal acabado cristal:			Cajón acabado laca mate	Estantes acabado laca mate	Trasera acabado laca mate
		Transparente	Fumé	Acanalado			
	Código	Puntos	Puntos	Puntos	Puntos	Puntos	Puntos
Ancho 60	19293	424	434	468	10	*	*
Ancho 80	19303	454	464	498	14	10	13
Ancho 100	19313	484	494	528	17	12	18
Puerta vitrina aluminio acero, aluminio negro o aluminio blanco. Indicar en pedido							
No incluye estantes interiores. Ver estantes en pág. 110. Estantes exteriores fijos							
El módulo de ancho 80 cms. con huecos de ancho 16.3 cms.							
El módulo de ancho 100 cms. con huecos de ancho 36.3 cms.							
Ver tiradores combinables e incrementos uñeros en pág. 6							
Incremento guías extracción total							6

*No se fabrica en este acabado.

Adjuntar croquis.

INCREMENTO ACABADO CACAO (SINCRO)	Módulo	Trasera	Frente	**Todo**
	10%	10%	10%	**25 %**

Cajón doble pulsador + vitrina izquierda / Cajón doble pulsador + estantería + vitrina izquierda

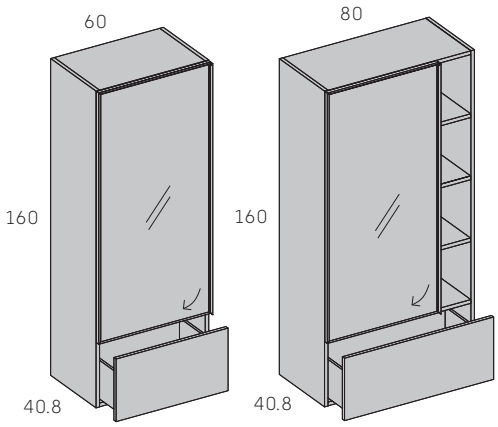

Descripción	Módulo tapa interior	Caja melamina			Incremento		
		Frontal acabado cristal:			Cajón acabado laca mate	Estantes acabado laca mate	Trasera acabado laca mate
		Transparente	Fumé	Acanalado			
	Código	Puntos	Puntos	Puntos	Puntos	Puntos	Puntos
Ancho 60	19323	495	509	555	10	*	*
Ancho 80	19333	525	539	585	14	15	13

Puerta vitrina aluminio acero, aluminio negro o aluminio blanco. Indicar en pedido

No incluye estantes interiores. Ver estantes en pág. 110. Estantes exteriores fijos

El módulo de ancho 80 cms. con huecos de ancho 16.3 cms.

Incremento guías extracción total **6**

*No se fabrica en este acabado.

Cajón doble tirador + vitrina izquierda / Cajón doble tirador + estantería + vitrina izquierda

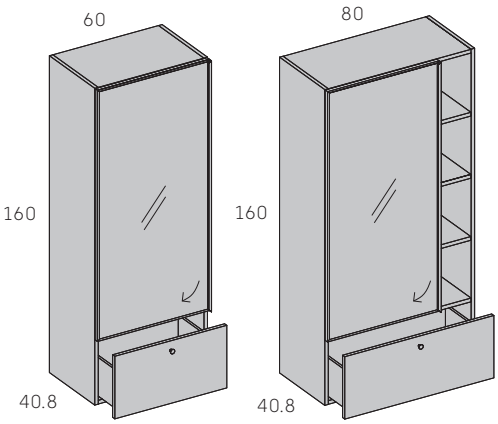

Descripción	Módulo tapa interior	Caja melamina			Incremento		
		Frontal acabado cristal:			Cajón acabado laca mate	Estantes acabado laca mate	Trasera acabado laca mate
		Transparente	Fumé	Acanalado			
	Código	Puntos	Puntos	Puntos	Puntos	Puntos	Puntos
Ancho 60	19343	495	509	555	10	*	*
Ancho 80	19353	525	539	585	14	15	13

Puerta vitrina aluminio acero, aluminio negro o aluminio blanco. Indicar en pedido

No incluye estantes interiores. Ver estantes en pág. 110. Estantes exteriores fijos

El módulo de ancho 80 cms. con huecos de ancho 16.3 cms.

Ver tiradores combinables e incrementos uñeros en pág. 6

Incremento guías extracción total **6**

*No se fabrica en este acabado.

Cajón doble pulsador + vitrina derecha / Cajón doble pulsador + estantería + vitrina derecha

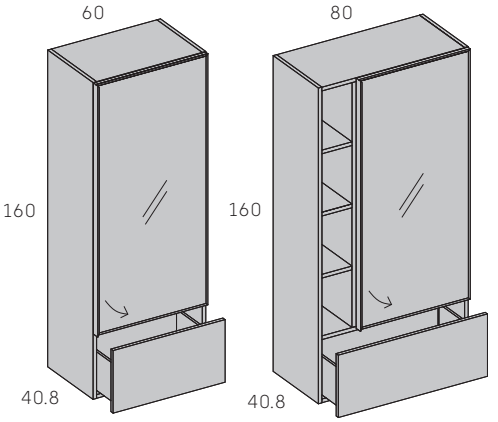

Descripción	Módulo tapa interior	Caja melamina			Incremento		
		Frontal acabado cristal:			Cajón acabado laca mate	Estantes acabado laca mate	Trasera acabado laca mate
		Transparente	Fumé	Acanalado			
	Código	Puntos	Puntos	Puntos	Puntos	Puntos	Puntos
Ancho 60	19363	495	509	555	10	*	*
Ancho 80	19373	525	539	585	14	15	13

Puerta vitrina aluminio acero, aluminio negro o aluminio blanco. Indicar en pedido

No incluye estantes interiores. Ver estantes en pág. 110. Estantes exteriores fijos

El módulo de ancho 80 cms. con huecos de ancho 16.3 cms.

Incremento guías extracción total **6**

*No se fabrica en este acabado.

Cajón doble tirador + vitrina derecha / Cajón doble tirador + estantería + vitrina derecha

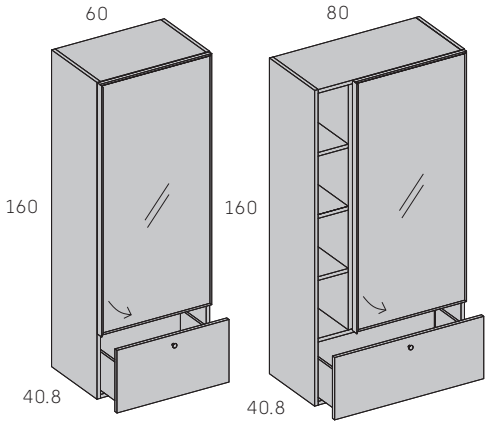

Descripción	Módulo tapa interior	Caja melamina			Incremento		
		Frontal acabado cristal:			Cajón acabado laca mate	Estantes acabado laca mate	Trasera acabado laca mate
		Transparente	Fumé	Acanalado			
	Código	Puntos	Puntos	Puntos	Puntos	Puntos	Puntos
Ancho 60	19383	495	509	555	10	*	*
Ancho 80	19393	525	539	585	14	15	13

Puerta vitrina aluminio acero, aluminio negro o aluminio blanco. Indicar en pedido

No incluye estantes interiores. Ver estantes en pág. 110. Estantes exteriores fijos

El módulo de ancho 80 cms. con huecos de ancho 16.3 cms.

Ver tiradores combinables e incrementos uñeros en pág. 6

Incremento guías extracción total **6**

*No se fabrica en este acabado.

Adjuntar croquis.

Características Módulos Ligne

1º. Módulos Elevables y Abatibles Ligne:
Compuestos por laterales, tapa, zócalo y partidor de tablero de partículas melaminizado de 1.9 cm. de grosor canteado con canto de pvc de 0.1 cm. Frentes de MDF de 1.9 cm. de grosor lacados y trasera de tablero de partículas de 1 cm. de grosor.
Bisagras planas para módulos abatibles, regulable en anchura, altura y profundidad. Bisagras rectas para módulos elevables, regulable en anchura, altura y profundidad. Módulo abatible + hueco partidor de tablero de partículas melaminizado de 3.8 cm. de grosor canteado con canto de pvc de 0.1 cm. Hidráulicos de gas-aceite en elevables y de aire-aceite en abatibles, con sistema de apertura pulsador. Incluyen zoletas y sistema de colgar. Según construcción, precisan de sobre y base.

2º. Módulos Batientes Ligne:

Compuestos por laterales, tapa, zócalo, estante partidor, estantes interiores y partidores de tablero de partículas melaminizado de 1.9 cm. de grosor canteado con canto de pvc de 0.1 cm. Frentes de MDF de 1.9 cm. de grosor lacados y trasera de tablero de partículas de 1 cm. de grosor. Bisagras con tres regulaciones y sistema de apertura pulsador. Incluyen zoletas y sistema de colgar. Según construcción, precisan de sobre y base.

MONTAJE SEGURO: Fijar siempre los módulos a pared.

No dejar suspendidos sin apoyo los módulos sobre paredes que no ofrezcan garantía a la tracción. Los herrajes suministrados para fijar a pared son aptos para paredes de piedra, ladrillo y hormigón.

La empresa no se responsabiliza de los daños ocasionados por no tener en cuenta estas advertencias.

Módulos puertas Ligne

Altura 32

Se sirven montados. Precisan sobre. Con pulsador.
Los especiales de ancho deben ser cada 5 cms.

Elevable Ligne

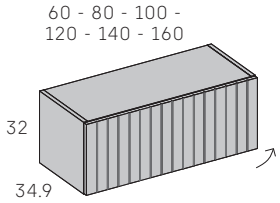

Descripción		Módulo tapa interior	Caja melamina Frontal acabado laca mate
		Código	Puntos
Fondo 34.9	Ancho 60	32003	115
	Ancho 80	32013	144
	Ancho 100	32023	167
	Ancho 120	32033	185
	Ancho 140	32043	204
	Ancho 160	32053	223

Puerta Ligne solo disponible en laca mate

Módulos ancho 120, 140 y 160 cms. incluyen 1 partidor vertical

Abatible Ligne

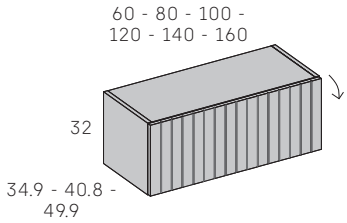

Descripción		Módulo tapa interior	Caja melamina Frontal acabado laca mate
		Código	Puntos
Fondo 34.9	Ancho 60	32063	130
	Ancho 80	32073	159
	Ancho 100	32083	189
	Ancho 120	32093	207
	Ancho 140	32103	226
	Ancho 160	32113	245
Fondo 40.8	Ancho 60	32123	135
	Ancho 80	32133	164
	Ancho 100	32143	199
	Ancho 120	32153	217
	Ancho 140	32163	231
	Ancho 160	32173	250
Fondo 49.9	Ancho 60	32183	145
	Ancho 80	32193	179
	Ancho 100	32203	209
	Ancho 120	32213	232
	Ancho 140	32223	251
	Ancho 160	32233	270

Puerta Ligne solo disponible en laca mate

Módulos con bisagra plana

Módulos ancho 120, 140 y 160 cms. incluyen 1 partidor vertical

Abatible + hueco Ligne

Altura 48

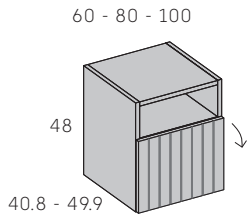

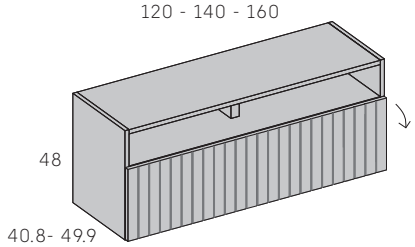

Descripción		Módulo tapa interior	Caja melamina Frontal acabado laca mate
		Código	Puntos
Fondo 40.8	Ancho 60	32243	145
	Ancho 80	32253	174
	Ancho 100	32263	209
	Ancho 120	32273	227
	Ancho 140	32283	241
	Ancho 160	32293	260
Fondo 49.9	Ancho 60	32303	155
	Ancho 80	32313	189
	Ancho 100	32323	219
	Ancho 120	32333	242
	Ancho 140	32343	261
	Ancho 160	32353	280

Puerta Ligne solo disponible en laca mate

Módulos con bisagra plana

Módulos ancho 120, 140 y 160 cms. incluyen 1 partidor vertical

Adjuntar croquis.

INCREMENTO ACABADO CACAO (SINCRO)	Módulo	Trasera
	10%	10%

Puerta batiente izquierda Ligne

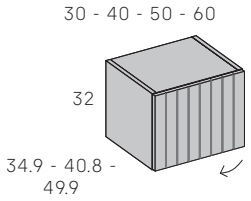

Descripción		Módulo tapa interior	Caja melamina Frontal acabado laca mate
		Código	Puntos
Fondo 34.9	Ancho 30	32363	70
	Ancho 40	32373	77
	Ancho 50	32383	83
	Ancho 60	32393	90
Fondo 40.8	Ancho 30	32403	75
	Ancho 40	32413	82
	Ancho 50	32423	88
	Ancho 60	32433	95
Fondo 49.9	Ancho 30	32443	80
	Ancho 40	32453	87
	Ancho 50	32463	93
	Ancho 60	32473	100

Puerta Ligne solo disponible en laca mate

Puerta batiente derecha Ligne

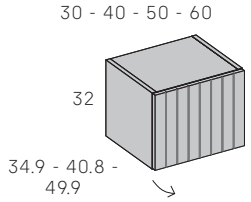

Descripción		Módulo tapa interior	Caja melamina Frontal acabado laca mate
		Código	Puntos
Fondo 34.9	Ancho 30	32483	70
	Ancho 40	32493	77
	Ancho 50	32503	83
	Ancho 60	32513	90
Fondo 40.8	Ancho 30	32523	75
	Ancho 40	32533	82
	Ancho 50	32543	88
	Ancho 60	32553	95
Fondo 49.9	Ancho 30	32563	80
	Ancho 40	32573	87
	Ancho 50	32583	93
	Ancho 60	32593	100

Puerta Ligne solo disponible en laca mate

Puertas batientes Ligne

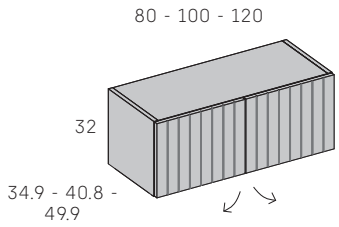

Descripción		Módulo tapa interior	Caja melamina Frontal acabado laca mate
		Código	Puntos
Fondo 34.9	Ancho 80	32603	124
	Ancho 100	32613	141
	Ancho 120	32623	160
Fondo 40.8	Ancho 80	32633	134
	Ancho 100	32643	151
	Ancho 120	32653	165
Fondo 49.9	Ancho 80	32663	144
	Ancho 100	32673	161
	Ancho 120	32683	180

Puertas Ligne solo disponibles en laca mate

Módulos ancho 120 cms. incluyen 1 partidor vertical

Adjuntar croquis.

Módulos puertas Ligne

Altura 48

Se sirven montados. Precisan sobre. Con pulsador.
Los especiales de ancho deben ser cada 5 cms.

Puerta batiente izquierda Ligne

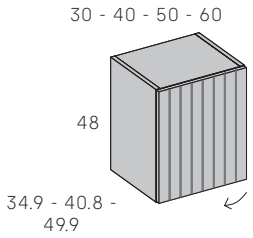

Descripción		Módulo tapa interior	Caja melamina Frontal acabado laca mate
		Código	Puntos
Fondo 34.9	Ancho 30	32703	82
	Ancho 40	32713	89
	Ancho 50	32723	102
	Ancho 60	32733	109
Fondo 40.8	Ancho 30	32743	87
	Ancho 40	32753	94
	Ancho 50	32763	107
	Ancho 60	32773	114
Fondo 49.9	Ancho 30	32783	92
	Ancho 40	32793	99
	Ancho 50	32803	112
	Ancho 60	32813	119

Puerta Ligne solo disponible en laca mate

Puerta batiente derecha Ligne

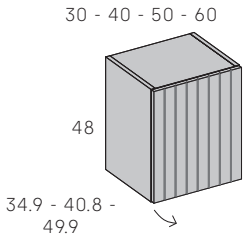

Descripción		Módulo tapa interior	Caja melamina Frontal acabado laca mate
		Código	Puntos
Fondo 34.9	Ancho 30	32823	82
	Ancho 40	32833	89
	Ancho 50	32843	102
	Ancho 60	32853	109
Fondo 40.8	Ancho 30	32863	87
	Ancho 40	32873	94
	Ancho 50	32883	107
	Ancho 60	32893	114
Fondo 49.9	Ancho 30	32903	92
	Ancho 40	32913	99
	Ancho 50	32923	112
	Ancho 60	32933	119

Puerta Ligne solo disponible en laca mate

Puertas batientes Ligne

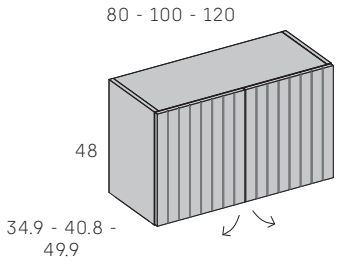

Descripción		Módulo tapa interior	Caja melamina Frontal acabado laca mate
		Código	Puntos
Fondo 34.9	Ancho 80	32943	148
	Ancho 100	32953	174
	Ancho 120	32963	193
Fondo 40.8	Ancho 80	32973	153
	Ancho 100	32983	179
	Ancho 120	32993	198
Fondo 49.9	Ancho 80	33003	158
	Ancho 100	33013	184
	Ancho 120	33023	213

Puertas Ligne solo disponibles en laca mate

Módulos ancho 120 cms. incluyen 1 partidor vertical

Adjuntar croquis.

INCREMENTO ACABADO CACAO (SINCRO)	Módulo	Trasera
	10%	10%

Puerta batiente izquierda Ligne

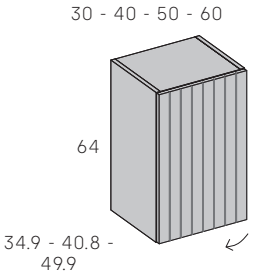

Descripción		Módulo tapa interior	Caja melamina Frontal acabado laca mate
		Código	Puntos
Fondo 34.9	Ancho 30	33033	100
	Ancho 40	33043	108
	Ancho 50	33053	121
	Ancho 60	33063	138
Fondo 40.8	Ancho 30	33073	105
	Ancho 40	33083	113
	Ancho 50	33093	126
	Ancho 60	33103	148
Fondo 49.9	Ancho 30	33113	110
	Ancho 40	33123	123
	Ancho 50	33133	136
	Ancho 60	33143	148

Puerta Ligne solo disponible en laca mate

Incluye 1 estante interior

Puerta batiente derecha Ligne

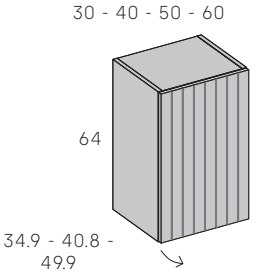

Descripción		Módulo tapa interior	Caja melamina Frontal acabado laca mate
		Código	Puntos
Fondo 34.9	Ancho 30	33153	100
	Ancho 40	33163	108
	Ancho 50	33173	121
	Ancho 60	33183	138
Fondo 40.8	Ancho 30	33193	105
	Ancho 40	33203	113
	Ancho 50	33213	126
	Ancho 60	33223	148
Fondo 49.9	Ancho 30	33233	110
	Ancho 40	33243	123
	Ancho 50	33253	136
	Ancho 60	33263	148

Puerta Ligne solo disponible en laca mate

Incluye 1 estante interior

Puertas batientes Ligne

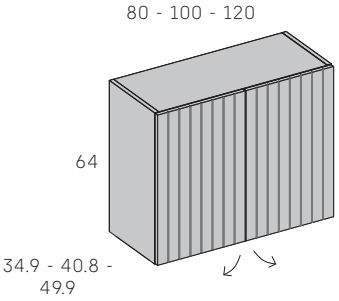

Descripción		Módulo tapa interior	Caja melamina Frontal acabado laca mate
		Código	Puntos
Fondo 34.9	Ancho 80	33273	171
	Ancho 100	33283	197
	Ancho 120	33293	236
Fondo 40.8	Ancho 80	33303	191
	Ancho 100	33313	217
	Ancho 120	33323	246
Fondo 49.9	Ancho 80	33333	201
	Ancho 100	33343	232
	Ancho 120	33353	271

Puertas Ligne solo disponibles en laca mate

Módulos ancho 120 cms. incluyen 2 estantes interiores y 1 partidor vertical

Adjuntar croquis.

Módulos puertas Ligne

Altura 80

Se sirven montados. Precisan sobre. Con pulsador.
Los especiales de ancho deben ser cada 5 cms.

Puerta batiente izquierda Ligne

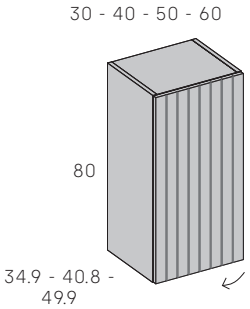

Descripción		Módulo tapa interior	Caja melamina Frontal acabado laca mate
		Código	Puntos
Fondo 34.9	Ancho 30	33363	112
	Ancho 40	33373	126
	Ancho 50	33383	140
	Ancho 60	33393	154
Fondo 40.8	Ancho 30	33403	117
	Ancho 40	33413	131
	Ancho 50	33423	145
	Ancho 60	33433	159
Fondo 49.9	Ancho 30	33443	127
	Ancho 40	33453	141
	Ancho 50	33463	155
	Ancho 60	33473	174

Puerta Ligne solo disponible en laca mate

Incluye 1 estante interior

Puerta batiente derecha Ligne

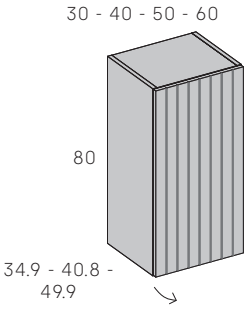

Descripción		Módulo tapa interior	Caja melamina Frontal acabado laca mate
		Código	Puntos
Fondo 34.9	Ancho 30	33483	112
	Ancho 40	33493	126
	Ancho 50	33503	140
	Ancho 60	33513	154
Fondo 40.8	Ancho 30	33523	117
	Ancho 40	33533	131
	Ancho 50	33543	145
	Ancho 60	33553	159
Fondo 49.9	Ancho 30	33563	127
	Ancho 40	33573	141
	Ancho 50	33583	155
	Ancho 60	33593	174

Puerta Ligne solo disponible en laca mate

Incluye 1 estante interior

Puertas batientes Ligne

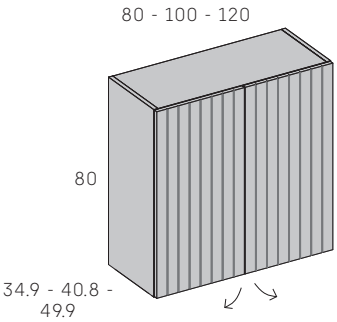

Descripción		Módulo tapa interior	Caja melamina Frontal acabado laca mate
		Código	Puntos
Fondo 34.9	Ancho 80	33603	192
	Ancho 100	33613	230
	Ancho 120	33623	273
Fondo 40.8	Ancho 80	33633	212
	Ancho 100	33643	245
	Ancho 120	33653	293
Fondo 49.9	Ancho 80	33663	227
	Ancho 100	33673	260
	Ancho 120	33683	313

Puertas Ligne solo disponibles en laca mate

Módulos ancho 120 cms. incluyen 2 estantes interiores y 1 partidor vertical

Adjuntar croquis.

INCREMENTO ACABADO CACAO (SINCRO)	Módulo	Trasera
	10%	10%

Puerta batiente izquierda Ligne

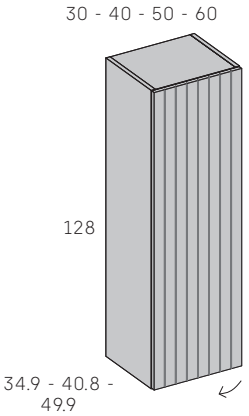

Descripción		Módulo tapa interior	Caja melamina Frontal acabado laca mate
		Código	Puntos
Fondo 34.9	Ancho 30	33703	148
	Ancho 40	33713	169
	Ancho 50	33723	185
	Ancho 60	33733	211
Fondo 40.8	Ancho 30	33743	158
	Ancho 40	33753	179
	Ancho 50	33763	200
	Ancho 60	33773	221
Fondo 49.9	Ancho 30	33783	173
	Ancho 40	33793	199
	Ancho 50	33803	220
	Ancho 60	33813	246

Puerta Ligne solo disponible en laca mate

Incluye 2 estantes interiores

Puerta batiente derecha Ligne

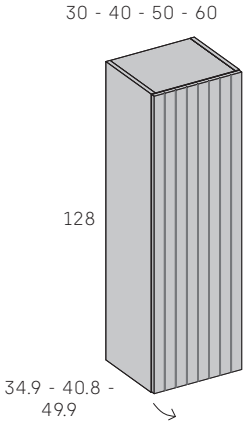

Descripción		Módulo tapa interior	Caja melamina Frontal acabado laca mate
		Código	Puntos
Fondo 34.9	Ancho 30	33823	148
	Ancho 40	33833	169
	Ancho 50	33843	185
	Ancho 60	33853	211
Fondo 40.8	Ancho 30	33863	158
	Ancho 40	33873	179
	Ancho 50	33883	200
	Ancho 60	33893	221
Fondo 49.9	Ancho 30	33903	173
	Ancho 40	33913	199
	Ancho 50	33923	220
	Ancho 60	33933	246

Puerta Ligne solo disponible en laca mate

Incluye 2 estantes interiores

Puertas batientes Ligne

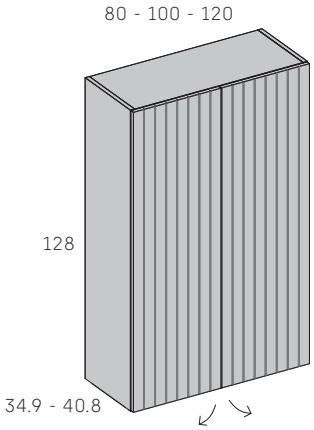

Descripción		Módulo tapa interior	Caja melamina Frontal acabado laca mate
		Código	Puntos
Fondo 34.9	Ancho 80	33943	273
	Ancho 100	33953	315
	Ancho 120	33963	345
Fondo 40.8	Ancho 80	33973	293
	Ancho 100	33983	335
	Ancho 120	33993	365

Puertas Ligne solo disponibles en laca mate

Módulos ancho 120 cms. incluyen 4 estantes interiores y 1 partidor vertical

Adjuntar croquis.

Módulos puertas Ligne

Se sirven montados. Precisan sobre. Con pulsador.
Los especiales de ancho deben ser cada 5 cms.

Altura 160

INCREMENTO ACABADO CACAO (SINCRO)	Módulo	Trasera
	10%	10%

Puerta batiente izquierda Ligne

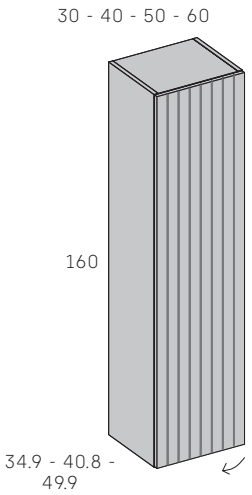

Descripción		Módulo tapa interior	Caja melamina Frontal acabado laca mate
		Código	Puntos
Fondo 34.9	Ancho 30	34003	178
	Ancho 40	34013	200
	Ancho 50	34023	228
	Ancho 60	34033	255
Fondo 40.8	Ancho 30	34043	188
	Ancho 40	34053	215
	Ancho 50	34063	238
	Ancho 60	34073	265
Fondo 49.9	Ancho 30	34083	213
	Ancho 40	34093	240
	Ancho 50	34103	268
	Ancho 60	34113	300

Puerta Ligne solo disponible en laca mate

Incluye 3 estantes interiores

Puerta batiente derecha Ligne

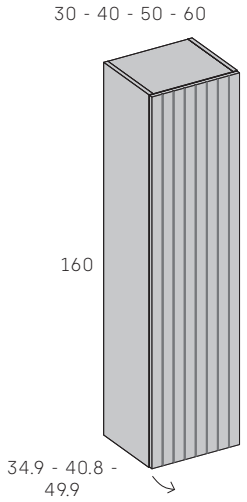

Descripción		Módulo tapa interior	Caja melamina Frontal acabado laca mate
		Código	Puntos
Fondo 34.9	Ancho 30	34123	178
	Ancho 40	34133	200
	Ancho 50	34143	228
	Ancho 60	34153	255
Fondo 40.8	Ancho 30	34163	188
	Ancho 40	34173	215
	Ancho 50	34183	238
	Ancho 60	34193	265
Fondo 49.9	Ancho 30	34203	213
	Ancho 40	34213	240
	Ancho 50	34223	268
	Ancho 60	34233	300

Puerta Ligne solo disponible en laca mate

Incluye 3 estantes interiores

Adjuntar croquis.

Características Singulares y Galerías

1º. Módulos Hueco para colgar y para apilar y Galerías Right:
Compuestos por laterales, tapa y zócalo de tablero de partículas melaminizado de 1.9 cm. de grosor canteado con canto de PVC de 0.1 cm. de grosor y trasera de tablero de partículas de 1 cm. de grosor canteado con canto de PVC de 0.1 cm. Incluyen herraje para colgar. La trasera tiene la opción de laca mate. Los módulos tienen opción de luz. Ver en pág. 122 - 123.

2º. Galería Neo:
Compuesta por laterales, zócalo y trasera de tablero de partículas melaminizado de 1.9 cm. de grosor canteado con canto de PVC de 0.1 cm. de grosor. Incluye herraje para colgar. La trasera tiene la opción de laca mate.

3º. Galerías puerta corredera:
Compuestas por tapa, zócalo, trasera y puerta de tablero de partículas melaminizado de 1.9 cm. de grosor canteado con canto de PVC de 0.1 cm. de grosor. Partidores de 1 cm. de grosor canteado con canto de PVC de 0.1 cm. de grosor. Incluyen herraje para colgar. El frente y la trasera tienen la opción de laca mate. Incluye guías de aluminio.

4º. Galerías Ben:
Compuestas por partidores, tapa, zócalo y trasera de tablero de partículas melaminizado de 1.9 cm. de grosor canteado con canto de PVC de 0.1 cm. de grosor. Incluyen herraje para colgar. La trasera tiene la opción de laca mate.

5º. Singulares Metálicos:
Estantería pletina metálica Sig, cubo Plot y bandeja Flow fabricadas en plancha de 2 mm. de grosor. Galería Lys fabricada en tubo metálico de 2 x 2 cms. Lleva trasera y base de tablero de partículas melaminizado de 1.9 cm. de grosor canteado con canto de PVC de 0.1 cm. de grosor. El metal se sirve en lacado blanco mate, con opción de lacado color.

6º. Módulo bandeja:
Compuesto por laterales, trasera, zócalo, estante bandeja y frente de cajón de tablero de partículas melaminizado de 1.9 cm. de grosor canteado con canto de pvc de 0.1 cm. de grosor. Las guías son ocultas, con amortiguación y regulación de 0.3 cm. en altura. Los armazones de cajón son de tablero de partículas recubiertos con pvc de color Gris Perla.
Incluyen zoletas y no precisan de sobre ni base. Incluyen herraje para colgar. El frente y bandeja, tienen la opción de laca mate.

7º. Módulo tv Fenster:
Compuesto por laterales, tapa y zócalo de tablero de partículas melaminizado de 3.8 cm. de grosor canteado con canto de PVC de 0.1 cm. de grosor y trasera y partidores de tablero de partículas de 1 cm. de grosor canteado con canto de PVC de 0.1 cm. La trasera tiene la opción de laca mate. No puede ir colgado.

8º. Bases TV:
Compuesto por lateral, tapa y trasera de tablero de partículas melaminizado de 3.8 cm. de grosor canteado con canto de PVC de 0.1 cm. de grosor y partidores de tablero de partículas de 1 cm. de grosor canteado con canto de PVC de 0.1 cm. Opción de pasacables en la trasera.

9º. Bases trasera:
Compuesto por trasera de tablero de partículas melaminizado de 1.9 cm. de grosor canteado con canto de PVC de 0.1 cm. de grosor y base de tablero de partículas de 3.8 cm. de grosor canteado con canto de PVC de 0.1 cm. Las bases trasera tienen opción de luz. Ver en pág. 122 - 123.

MONTAJE SEGURO: Fijar siempre los módulos a pared.

No dejar suspendidos sin apoyo los módulos sobre paredes que no ofrezcan garantía a la tracción.
Los herrajes suministrados para fijar a pared son aptos para paredes de piedra, ladrillo y hormigón.

La empresa no se responsabiliza de los daños ocasionados por no tener en cuenta estas advertencias.

Singulares

Se sirven montados.

Módulo 1 hueco para colgar

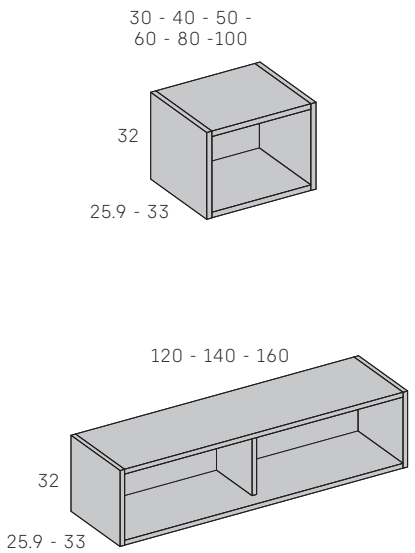

Descripción		Módulo tapa interior	Caja melamina	
			Trasera melamina	Trasera laca mate
		Código	Puntos	Puntos
Fondo 25.9	Ancho 30	35003	42	50
	Ancho 40	35013	47	56
	Ancho 50	35023	52	63
	Ancho 60	35033	57	69
	Ancho 80	35043	62	85
	Ancho 100	35053	67	98
	Ancho 120 (con partidor)	35063	77	110
	Ancho 140 (con partidor)	35073	87	122
	Ancho 160 (con partidor)	35083	97	134
Fondo 33	Ancho 30	35093	45	50
	Ancho 40	35103	50	56
	Ancho 50	35113	55	63
	Ancho 60	35123	60	69
	Ancho 80	35133	72	85
	Ancho 100	35143	83	98
	Ancho 120 (con partidor)	35153	94	110
	Ancho 140 (con partidor)	35163	105	122
	Ancho 160 (con partidor)	35173	116	134
Incremento luz tapa.(De ancho 30 a 100 cms.) Ver en pág.122-123				41
Incremento luz tapa.(De ancho 120 a 160 cms.) Ver en pág.122-123				63

Galería Neo

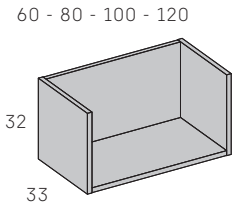

Descripción	Código	Galería melamina	
		Trasera melamina	Trasera laca mate
		Puntos	Puntos
Ancho 60	40123	55	65
Ancho 80	40133	60	73
Ancho 100	40143	70	87
Ancho 120	40153	80	100

Galería puerta corredera alto 20 cms.

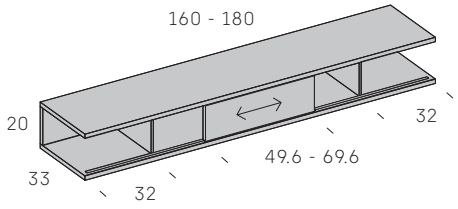

Descripción	Código	Caja melamina		Incremento lacar trasera
		Frente melamina	Frente laca mate	
		Puntos	Puntos	Puntos
Ancho 160	35183	145	160	24
Ancho 180	35193	155	170	30

Ancho 160 puerta corredera de 49.6 cms.

Ancho 180 puerta corredera de 69.6 cms.

No precisa tirador

Partidores de 1 cm.

ESTAS REFERENCIAS NO ADMITEN ESPECIALES

Galería puerta corredera alto 32 cms.

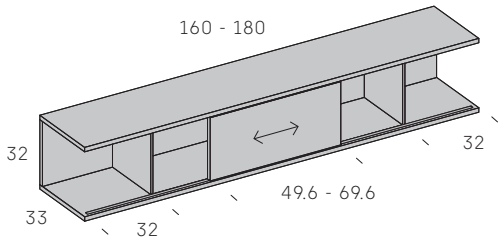

Descripción	Código	Caja melamina		Incremento lacar trasera
		Frente melamina	Frente laca mate	
		Puntos	Puntos	Puntos
Ancho 160	35203	155	170	25
Ancho 180	35213	165	180	35

Ancho 160 puerta corredera de 49.6 cms.

Ancho 180 puerta corredera de 69.6 cms.

No precisa tirador

Partidores de 1 cm.

ESTAS REFERENCIAS NO ADMITEN ESPECIALES

Adjuntar croquis.

Singulares

Se sirven montados.

INCREMENTO ACABADO CACAO (SINCRO)	Módulo	Trasera
	10%	10%

Galería Ben

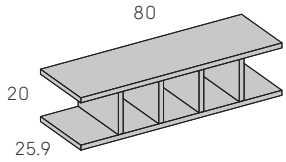

Descripción	Código	Galería melamina	Incremento lacar trasera
		Puntos	Puntos
Ancho 80	40503	75	9

Galería Ben

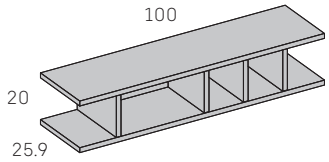

Descripción	Código	Galería melamina	Incremento lacar trasera
		Puntos	Puntos
Ancho 100	40513	80	13

Galería Ben

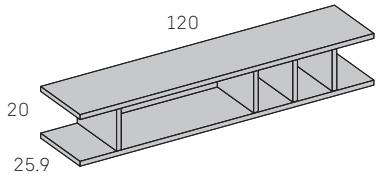

Descripción	Código	Galería melamina	Incremento lacar trasera
		Puntos	Puntos
Ancho 120	40523	85	17

Galería Ben

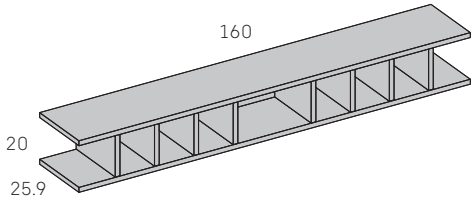

Descripción	Código	Galería melamina	Incremento lacar trasera
		Puntos	Puntos
Ancho 160	40533	125	24

Galería Ben

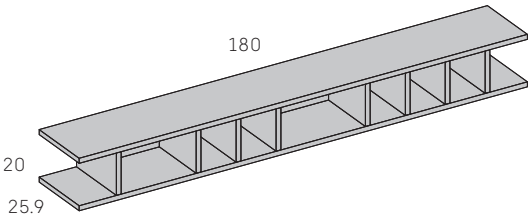

Descripción	Código	Galería melamina	Incremento lacar trasera
		Puntos	Puntos
Ancho 180	40543	130	28

Adjuntar croquis.

Singulares

Se sirven montados.

Galería Right fondo 25.9

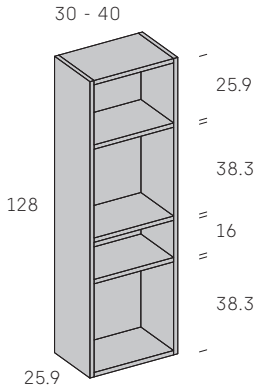

Descripción	Módulo tapa interior	Galería melamina	
		Trasera melamina	Trasera laca mate
	Código	Puntos	Puntos
30 cms.	**40362**	**76**	**92**
40 cms.	**40372**	**80**	**97**

Galería Right fondo 33

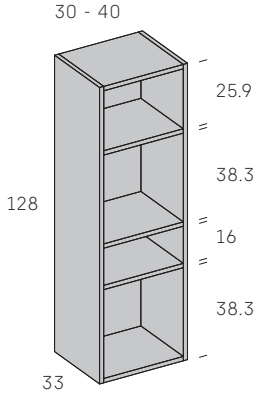

Descripción	Módulo tapa interior	Galería melamina	
		Trasera melamina	Trasera laca mate
	Código	Puntos	Puntos
30 cms.	**40382**	**82**	**98**
40 cms.	**40392**	**90**	**107**

Galería Lys

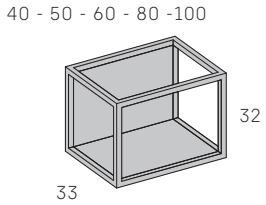

Descripción	Código	Puntos
40 cms.	**41262**	**165**
50 cms.	**41272**	**175**
60 cms.	**41282**	**185**
80 cms.	**41292**	**195**
100 cms.	**41302**	**205**
Metal color blanco		
Incremento metal lacado colores		**25**
Opción trasera y base en diferente acabado. (Trasera y base siempre son del mismo acabado). Indicar en pedido		

Estantería pletina metálica Sig

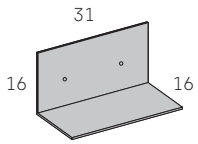

Descripción	Código	Puntos
31 cms.	**41232**	**44**
Metal color blanco		
Incremento lacado colores		**15**

Adjuntar croquis.

Se sirven desmontados.

INCREMENTO ACABADO CACAO (SINCRO)	Módulo	Trasera	Estantes	Todo
	10%	10%	10%	25%

Base trasera (premarco central)

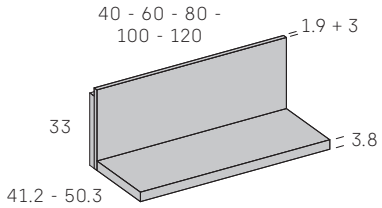

Premarco por defecto.
Vista superior

Descripción		Código	Puntos
Fondo 41.2	Ancho 40	**35303**	**49**
	Ancho 60	**35313**	**56**
	Ancho 80	**35323**	**64**
	Ancho 100	**35333**	**73**
	Ancho 120	**35343**	**81**
Fondo 50.3	Ancho 40	**35353**	**51**
	Ancho 60	**35363**	**58**
	Ancho 80	**35373**	**66**
	Ancho 100	**35383**	**75**
	Ancho 120	**35393**	**83**
Incremento luz led en el premarco superior			**43**
Activación luz led mediante mando a distancia. Ver en pág. 122-123			
Opción rebaje zócalo. Indicar en pedido			
Para ir a suelo o sobre modulos. (No puede ir colgado)			
Incluye reguladores			

Base trasera (premarco enrase izquierda)

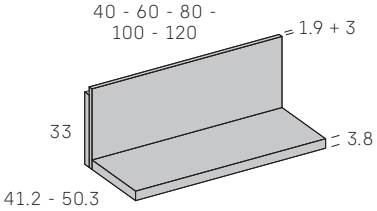

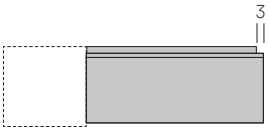

Premarco por defecto.
Vista superior

Descripción		Código	Puntos
Fondo 41.2	Ancho 40	**35403**	**49**
	Ancho 60	**35413**	**56**
	Ancho 80	**35423**	**64**
	Ancho 100	**35433**	**73**
	Ancho 120	**35443**	**81**
Fondo 50.3	Ancho 40	**35453**	**51**
	Ancho 60	**35463**	**58**
	Ancho 80	**35473**	**66**
	Ancho 100	**35483**	**75**
	Ancho 120	**35493**	**83**
Incremento luz led en el premarco superior y derecha			**43**
Activación luz led mediante mando a distancia. Ver en pág. 122-123			
Opción rebaje zócalo. Indicar en pedido			
Para ir a suelo o sobre modulos. (No puede ir colgado)			
Incluye reguladores			

Base trasera (premarco enrase derecha)

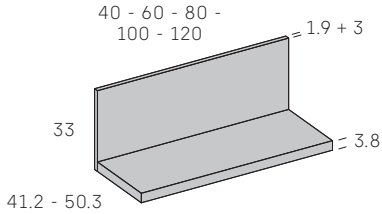

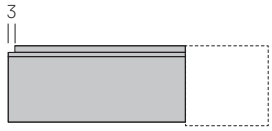

Premarco por defecto.
Vista superior

Descripción		Código	Puntos
Fondo 41.2	Ancho 40	**35503**	**49**
	Ancho 60	**35513**	**56**
	Ancho 80	**35523**	**64**
	Ancho 100	**35533**	**73**
	Ancho 120	**35543**	**81**
Fondo 50.3	Ancho 40	**35553**	**51**
	Ancho 60	**35563**	**58**
	Ancho 80	**35573**	**66**
	Ancho 100	**35583**	**75**
	Ancho 120	**35593**	**83**
Incremento luz led en el premarco superior e izquierdo			**43**
Activación luz led mediante mando a distancia. Ver en pág. 122-123			
Opción rebaje zócalo. Indicar en pedido			
Para ir a suelo o sobre modulos. (No puede ir colgado)			
Incluye reguladores			

Adjuntar croquis.

Singulares

Se sirven montados.

Base tv

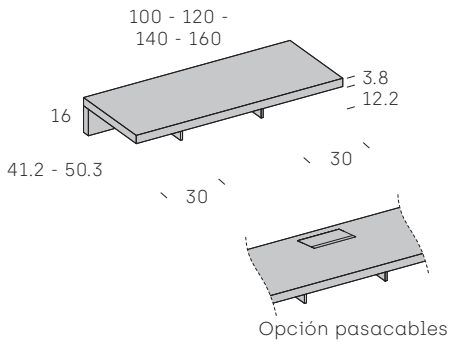

Descripción		Código	Puntos
Fondo 41.2 (para módulo fondo 40.8)	Ancho 100	35803	95
	Ancho 120	35813	105
	Ancho 140	35823	115
	Ancho 160	35833	125
Fondo 50.3 (para módulo fondo 49.9)	Ancho 100	35843	110
	Ancho 120	35853	120
	Ancho 140	35863	130
	Ancho 160	35873	140
Partidores de 1 cm.			
Pasacables en trasera			
Incremento pasacables en tapa			50

Base tv izquierda

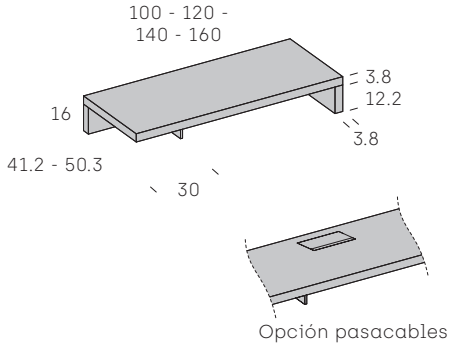

Descripción		Código	Puntos
Fondo 41.2 (para módulo fondo 40.8)	Ancho 100	35883	103
	Ancho 120	35893	113
	Ancho 140	35903	123
	Ancho 160	35913	133
Fondo 50.3 (para módulo fondo 49.9)	Ancho 100	35923	118
	Ancho 120	35933	128
	Ancho 140	35943	138
	Ancho 160	35953	148
Partidor de 1 cm.			
Pasacables en trasera			
Incremento pasacables en tapa			50

Base tv derecha

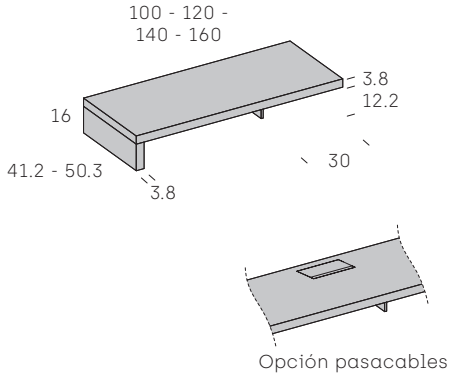

Descripción		Código	Puntos
Fondo 41.2 (para módulo fondo 40.8)	Ancho 100	35963	103
	Ancho 120	35973	113
	Ancho 140	35983	123
	Ancho 160	35993	133
Fondo 50.3 (para módulo fondo 49.9)	Ancho 100	36003	118
	Ancho 120	36013	128
	Ancho 140	36023	138
	Ancho 160	36033	148
Partidor de 1 cm.			
Pasacables en trasera			
Incremento pasacables en tapa			50

Módulo tv Fenster

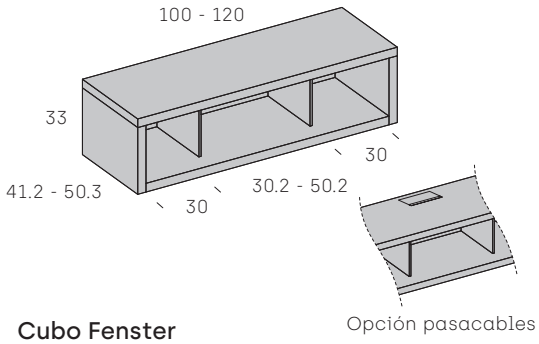

Descripción		Código	Galería melamina	Trasera laca mate
			Puntos	Puntos
Fondo 41.2	Ancho 100	36043	95	113
	Ancho 120	36053	105	124
Fondo 50.3	Ancho 100	36063	110	128
	Ancho 120	36073	120	139
Partidores de 1 cm.				
Pasacables en trasera				
Incremento pasacables en tapa				50
Incluye reguladores. Para ir a suelo o sobre modulos. (No puede ir colgado)				

Cubo Fenster

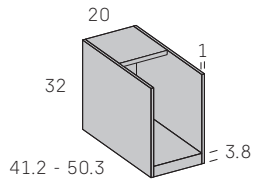

Descripción	Código	Puntos
Fondo 41.2 (para módulo fondo 40.8)	36083	39
Fondo 50.3 (para módulo fondo 49.9)	36093	49
Para ir entre módulos. Precisa sobre		

Adjuntar croquis.

INCREMENTO ACABADO CACAO (SINCRO)	Módulo	Trasera	Base tv	Cubo Fenster	Bandeja módulo	Frente módulo	Todo
	10%	10%	25%	25%	10%	10%	25%

Módulo 1 hueco para apilar

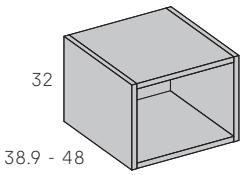

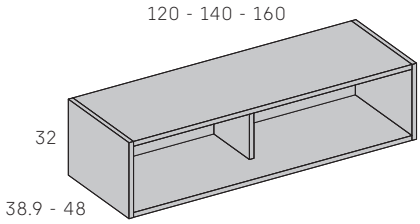

Descripción		Módulo tapa interior	Caja melamina	
			Trasera melamina	Trasera laca mate
		Código	Puntos	Puntos
Fondo 38.9	Ancho 30	36103	50	50
	Ancho 40	36113	55	56
	Ancho 50	36123	60	63
	Ancho 60	36133	65	69
	Ancho 80	36143	75	85
	Ancho 100	36153	80	98
	Ancho 120 (con partidor)	36163	91	110
	Ancho 140 (con partidor)	36173	102	122
	Ancho 160 (con partidor)	36183	113	134
Fondo 48	Ancho 30	36193	60	55
	Ancho 40	36203	65	61
	Ancho 50	36213	70	68
	Ancho 60	36223	75	74
	Ancho 80	36233	80	93
	Ancho 100	36243	90	105
	Ancho 120 (con partidor)	36253	101	117
	Ancho 140 (con partidor)	36263	112	129
	Ancho 160 (con partidor)	36273	123	141
Incremento luz tapa.(De ancho 30 a 100 cms.) Ver en pág.122-123				41
Incremento luz tapa.(De ancho 120 a 160 cms.) Ver en pág.122-123				63

Cubo Plot metal

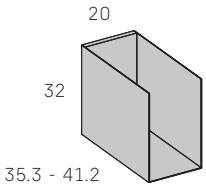

Descripción	Código	Trasera melamina		Incremento lacar trasera
		Metal acabado blanco	Metal acabado lacado color	
		Puntos	Puntos	Puntos
Fondo 35.3 (para módulo fondo 34.9)	41033	63	91	8
Fondo 41.2 (para módulo fondo 40.8)	41043	76	108	8

Bandeja Flow metal

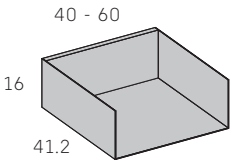

Descripción	Código	Trasera melamina		Incremento lacar trasera
		Metal acabado blanco	Metal acabado lacado color	
		Puntos	Puntos	Puntos
Ancho 40	41053	57	84	8
Ancho 60	41063	64	98	8

Módulo bandeja

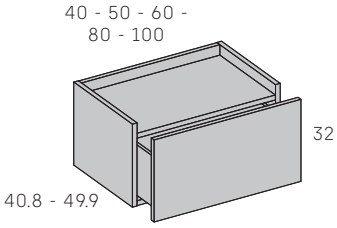

Descripción		Código	Caja melamina		Incremento lacar bandeja
			Frontal acabado:		
			Melamina	Laca mate	
			Puntos	Puntos	Puntos
Fondo 40.8	Ancho 40	30003	110	117	9
	Ancho 50	30023	115	123	10
	Ancho 60	30043	125	135	12
	Ancho 80	30063	140	154	18
	Ancho 100	30083	160	177	20
Fondo 49.9	Ancho 40	30013	115	122	10
	Ancho 50	30033	125	133	12
	Ancho 60	30053	135	145	14
	Ancho 80	30073	150	164	22
	Ancho 100	30093	170	187	23
Opción bandeja en diferente acabado					
No precisa sobre					
Incremento guías extracción total					6

Adjuntar croquis.

Características Librerías, Montantes y Estantes

1º. Librerías Unik:
Compuestas por laterales, tapa, zócalo y frentes de tablero de partículas melaminizado de 1.9 cm. de grosor canteado con canto de pvc de 0.1 cm. de grosor, trasera de tablero de partículas de 1 cm. de grosor y estantes interiores de 1 cms. de grosor y 3.8 cms. de grosor canteado con canto de pvc de 0.1 cm. de grosor.

Bisagras con tres regulaciones y sistema de apertura pulsador. Incluyen reguladores y sistema de colgar.
Librerías vitrina con marco de aluminio lacado (con tirador incorporado) y cristal de 0.4 cm. de grosor acabado transparente, fumé o acanalado. Incluyen estantes de cristal de 0.6 cms. de grosor o de melamina.
Bisagras rectas especiales para perfil de aluminio, regulable en anchura, altura y profundidad. No precisan de sobre ni base. Los frentes y trasera tienen la opción de laca mate. Aconsejable incorporar sobre y base.
Tienen opción de luz led en un lateral. Ver en página 122 - 123.

2º. Montantes y Estantes:
Compuestos de tablero de partículas melaminizado de 3.8 cm. de grosor canteado con canto de pvc 0.1 cm. de grosor. Estantes incluyen soportes PK2.

3º. Estante Pared Soportes Ocultos:
Compuesto de tablero de partículas melaminizado de 3.8 cm. de grosor canteado con canto de pvc de 0.1 cm. de grosor. Incluye soportes ocultos.

4º. Estanterías Air:
Compuestas por estantes de 1 cm. de grosor canteado con canto de pvc de 0.1 cm. de grosor, montantes de 3.8 cms. de grosor canteado con canto de pvc de 0.1 cm. de grosor y trasera de 1.9 cms. de grosor canteado con canto de pvc de 0.1 cm. de grosor en el caso de la estantería a suelo y estantes de 3.8 cms. de grosor y partidor de 1 cm. de grosor en el caso de las colgadas. La estantería a suelo tiene opción de luz led en montantes. Incluye zoletas y sistema de colgar.

5º. Panel con estantes:
Compuesto por trasera de tablero de partículas melaminizado de 1.9 cms. de grosor más un marco en la parte posterior de tablero de partículas melaminizado de 3 cm. de grosor canteado con canto de pvc de 0.1 cm. y estantes de 3.8 cms. de grosor canteado con canto de pvc de 0.1 cm. de grosor. Incluye herraje de colgar. Opción luz led en el premarco y en estantes. Ver en página 122 - 123.

MONTAJE SEGURO: Fijar siempre los módulos a pared.

No dejar suspendidos sin apoyo los módulos sobre paredes que no ofrezcan garantía a la tracción. Los herrajes suministrados para fijar a pared son aptos para paredes de piedra, ladrillo y hormigón.

La empresa no se responsabiliza de los daños ocasionados por no tener en cuenta estas advertencias.

Librerías Unik

Se sirven montadas. Aconsejable añadir sobre.
Incluyen reguladores. Opción rebaje para zócalo (9.6 x 1.6 cms.)

Librería Unik sin frente con estantes de cristal alto 128

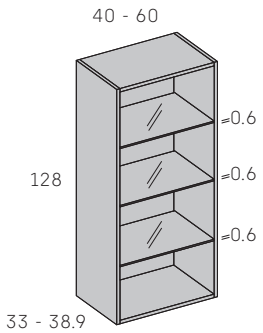

Descripción		Módulo tapa interior	Caja melamina
		Código	Puntos
Fondo 33	Ancho 40	36303	168
	Ancho 60	36313	189
Fondo 38.9	Ancho 40	36323	184
	Ancho 60	36333	205
Incremento luz lateral. Indicar posición led. Activación luz mediante mando a distancia. Ver en pág. 122-123			63
Incluye estantes de cristal			
Admite sobrecostados			

Librería Unik vitrina izquierda con estantes de cristal alto 128

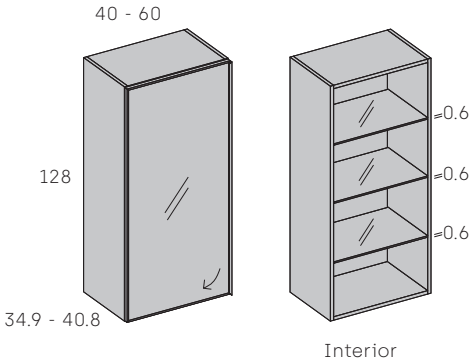

Descripción		Módulo tapa interior	Caja melamina		
			Frontal cristal acabado:		
			Transparente	Fumé	Acanalado
		Código	Puntos	Puntos	Puntos
Fondo 34.9	Ancho 40	36343	424	433	462
	Ancho 60	36353	507	521	567
Fondo 40.8	Ancho 40	36363	440	449	478
	Ancho 60	36373	535	549	595
Puerta vitrina aluminio acero, aluminio negro o aluminio blanco. Indicar en pedido					
Incremento luz lateral. Activación luz mediante mando a distancia. Ver en pág. 122-123					63
Incluye estantes de cristal					
Admite sobrecostados					

Librería Unik vitrina derecha con estantes de cristal alto 128

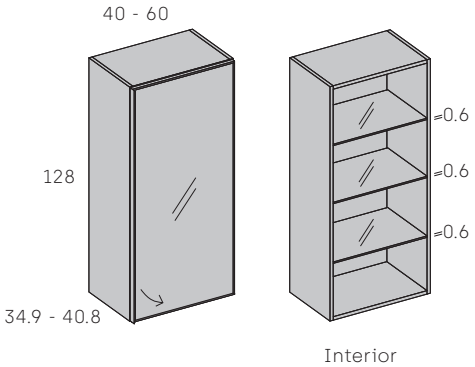

Descripción		Módulo tapa interior	Caja melamina		
			Frontal cristal acabado:		
			Transparente	Fumé	Acanalado
		Código	Puntos	Puntos	Puntos
Fondo 34.9	Ancho 40	36383	424	433	462
	Ancho 60	36393	507	521	567
Fondo 40.8	Ancho 40	36403	440	449	478
	Ancho 60	36413	535	549	595
Puerta vitrina aluminio acero, aluminio negro o aluminio blanco. Indicar en pedido					
Incremento luz lateral. Activación luz mediante mando a distancia. Ver en pág. 122-123					63
Incluye estantes de cristal					
Admite sobrecostados					

Librería Unik sin frente alto 128

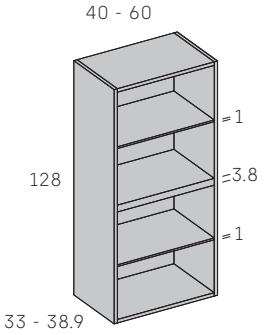

Descripción		Módulo tapa interior	Caja melamina
		Código	Puntos
Fondo 33	Ancho 40	36423	90
	Ancho 60	36433	110
Fondo 38.9	Ancho 40	36443	100
	Ancho 60	36453	120
Incremento luz lateral. Indicar posición led. Activación luz mediante mando a distancia. Ver en pág. 122-123			63
Incluye estantes de melamina. Estantes fijos			
Admite sobrecostados			

Adjuntar croquis.

INCREMENTO ACABADO CACAO (SINCRO)	Módulo	Frontal	Trasera	Estantes	Todo
	10%	10%	10%	10%	25%

Librería Unik vitrina izquierda alto 128

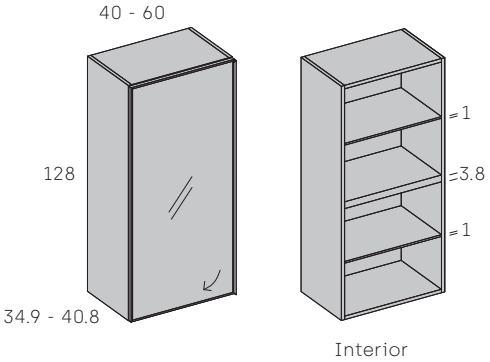

Descripción		Módulo tapa interior	Caja melamina		
			Frontal cristal acabado:		
			Transparente	Fumé	Acanalado
		Código	Puntos	Puntos	Puntos
Fondo 34.9	Ancho 40	36503	414	423	452
	Ancho 60	36513	497	511	557
Fondo 40.8	Ancho 40	36523	430	439	468
	Ancho 60	36533	525	539	585
Puerta vitrina aluminio acero, aluminio negro o aluminio blanco. Indicar en pedido					
Incremento luz lateral. Activación luz mediante mando a distancia. Ver en pág. 122-123					63
Incluye estantes de melamina. Estantes fijos					
Admite sobrecostados					

Librería Unik vitrina derecha alto 128

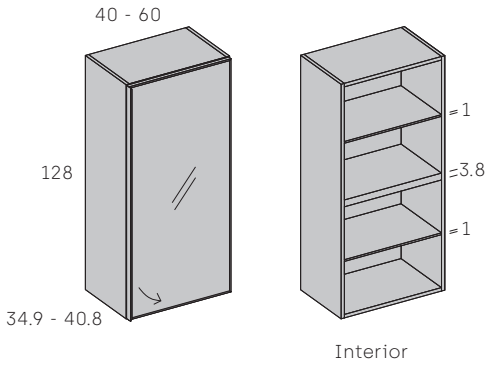

Descripción		Módulo tapa interior	Caja melamina		
			Frontal cristal acabado:		
			Transparente	Fumé	Acanalado
		Código	Puntos	Puntos	Puntos
Fondo 34.9	Ancho 40	36543	414	423	452
	Ancho 60	36553	497	511	557
Fondo 40.8	Ancho 40	36563	430	439	468
	Ancho 60	36573	525	539	585
Puerta vitrina aluminio acero, aluminio negro o aluminio blanco. Indicar en pedido					
Incremento luz lateral. Activación luz mediante mando a distancia. Ver en pág. 122-123					63
Incluye estantes de melamina. Estantes fijos					
Admite sobrecostados					

Librería Unik 1 puerta izquierda con pulsador alto 128

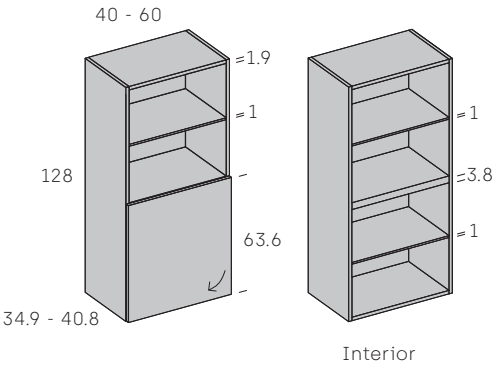

Descripción		Módulo tapa interior	Frontal melamina	Frontal laca mate	Frontal Ligne laca mate
		Código	Puntos	Puntos	Puntos
Fondo 34.9	Ancho 40	36583	110	123	133
	Ancho 60	36593	130	148	158
Fondo 40.8	Ancho 40	36603	120	133	143
	Ancho 60	36613	140	158	168
Incluye estantes de melamina. Estantes fijos					
Admite sobrecostados					

Librería Unik 1 puerta derecha con pulsador alto 128

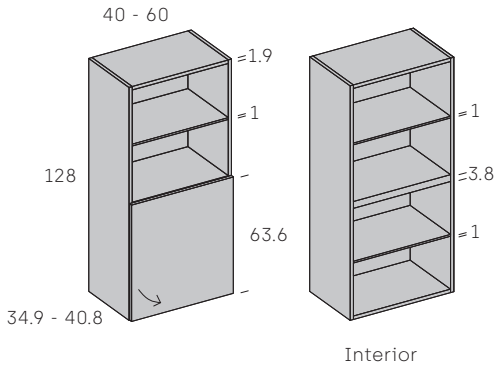

Descripción		Módulo tapa interior	Frontal melamina	Frontal laca mate	Frontal Ligne laca mate
		Código	Puntos	Puntos	Puntos
Fondo 34.9	Ancho 40	36623	110	123	133
	Ancho 60	36633	130	148	158
Fondo 40.8	Ancho 40	36643	120	133	143
	Ancho 60	36653	140	158	168
Incluye estantes de melamina. Estantes fijos					
Admite sobrecostados					

Adjuntar croquis.

Librerías Unik

Se sirven montadas. Aconsejable añadir sobre.
Incluyen reguladores. Opción rebaje para zócalo (9.6 x 1.6 cms.)

Librería Unik sin frente con estantes de cristal alto 160

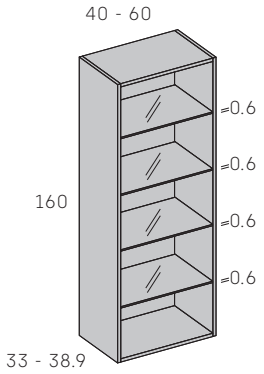

Descripción		Módulo tapa interior	Caja melamina
		Código	Puntos
Fondo 33	Ancho 40	36703	219
	Ancho 60	36713	247
Fondo 38.9	Ancho 40	36723	265
	Ancho 60	36733	237
Incremento luz lateral. Indicar posición led. Activación luz mediante mando a distancia. Ver en pág. 122-123			71
Incluye estantes de cristal			
Admite sobrecostados			

Librería Unik vitrina izquierda con estantes de cristal alto 160

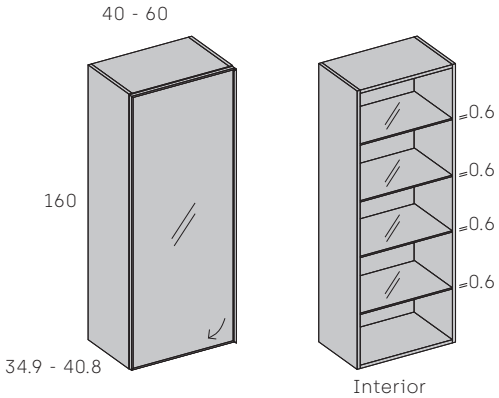

Descripción		Módulo tapa interior	Caja melamina		
			Frontal cristal acabado:		
			Transparente	Fumé	Acanalado
		Código	Puntos	Puntos	Puntos
Fondo 34.9	Ancho 40	36743	516	527	565
	Ancho 60	36753	622	639	696
Fondo 40.8	Ancho 40	36763	539	550	588
	Ancho 60	36773	656	673	730
Puerta vitrina aluminio acero, aluminio negro o aluminio blanco. Indicar en pedido					
Incremento luz lateral. Activación luz mediante mando a distancia. Ver en pág. 122-123					71
Incluye estantes de cristal					
Admite sobrecostados					

Librería Unik vitrina derecha con estantes de cristal alto 160

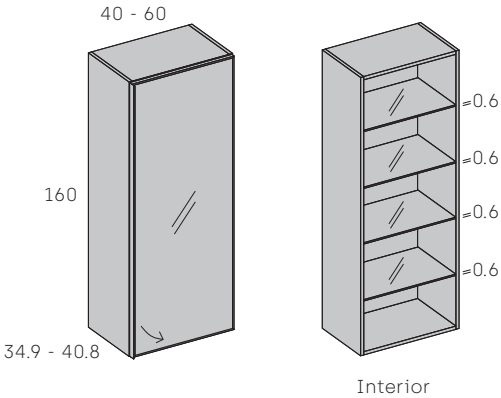

Descripción		Módulo tapa interior	Caja melamina		
			Frontal cristal acabado:		
			Transparente	Fumé	Acanalado
		Código	Puntos	Puntos	Puntos
Fondo 34.9	Ancho 40	36783	516	527	565
	Ancho 60	36793	622	639	696
Fondo 40.8	Ancho 40	36803	539	550	588
	Ancho 60	36813	656	673	730
Puerta vitrina aluminio acero, aluminio negro o aluminio blanco. Indicar en pedido					
Incremento luz lateral. Activación luz mediante mando a distancia. Ver en pág. 122-123					71
Incluye estantes de cristal					
Admite sobrecostados					

Librería Unik sin frente alto 160

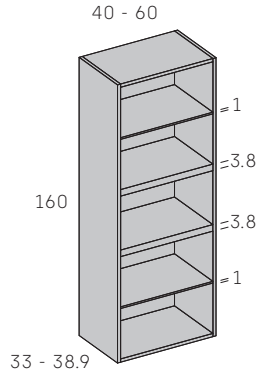

Descripción		Módulo tapa interior	Caja melamina
		Código	Puntos
Fondo 33	Ancho 40	36823	125
	Ancho 60	36833	145
Fondo 38.9	Ancho 40	36843	135
	Ancho 60	36853	155
Incremento luz lateral. Indicar posición led. Activación luz mediante mando a distancia. Ver en pág. 122-123			71
Incluye estantes de melamina. Estantes fijos			
Admite sobrecostados			

Adjuntar croquis.

INCREMENTO ACABADO CACAO (SINCRO)	Módulo	Frontal	Trasera	Estantes	Todo
	10%	10%	10%	10%	25%

Librería Unik vitrina izquierda alto 160

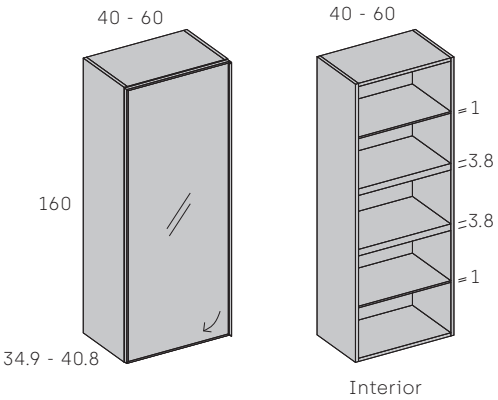

Descripción		Módulo tapa interior	Caja melamina		
			Frontal cristal acabado:		
			Transparente	Fumé	Acanalado
		Código	Puntos	Puntos	Puntos
Fondo 34.9	Ancho 40	36903	394	403	432
	Ancho 60	36913	477	491	537
Fondo 40.8	Ancho 40	36923	410	419	448
	Ancho 60	36933	505	519	565

Puerta vitrina aluminio acero, aluminio negro o aluminio blanco. Indicar en pedido

Incremento luz lateral. Activación luz mediante mando a distancia. Ver en pág. 122-123 — 71

Incluye estantes de melamina. Estantes fijos

Admite sobrecostados

Librería Unik vitrina derecha alto 160

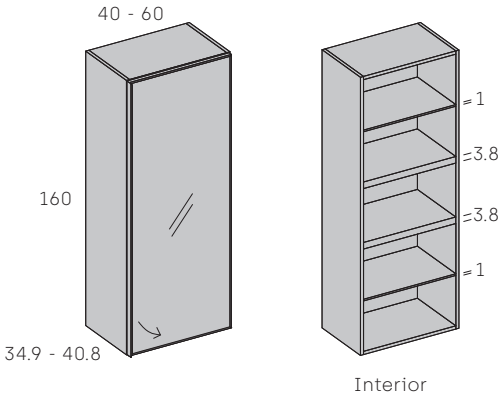

Descripción		Módulo tapa interior	Caja melamina		
			Frontal cristal acabado:		
			Transparente	Fumé	Acanalado
		Código	Puntos	Puntos	Puntos
Fondo 34.9	Ancho 40	36943	394	403	432
	Ancho 60	36953	477	491	537
Fondo 40.8	Ancho 40	36963	410	419	448
	Ancho 60	36973	505	519	565

Puerta vitrina aluminio acero, aluminio negro o aluminio blanco. Indicar en pedido

Incremento luz lateral. Activación luz mediante mando a distancia. Ver en pág. 122-123 — 71

Incluye estantes de melamina. Estantes fijos

Admite sobrecostados

Librería Unik 1 puerta izquierda con pulsador alto 160

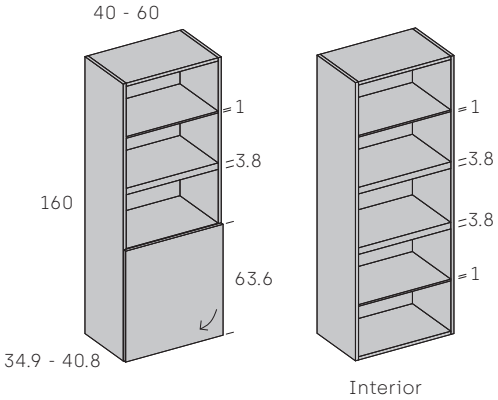

Descripción		Módulo tapa interior	Frontal melamina	Frontal laca mate	Frontal Ligne laca mate
		Código	Puntos	Puntos	Puntos
Fondo 34.9	Ancho 40	36983	145	158	168
	Ancho 60	36993	165	183	193
Fondo 40.8	Ancho 40	37003	155	168	178
	Ancho 60	37013	175	193	203

Incluye estantes de melamina. Estantes fijos

Admite sobrecostados

Librería Unik 1 puerta derecha con pulsador alto 160

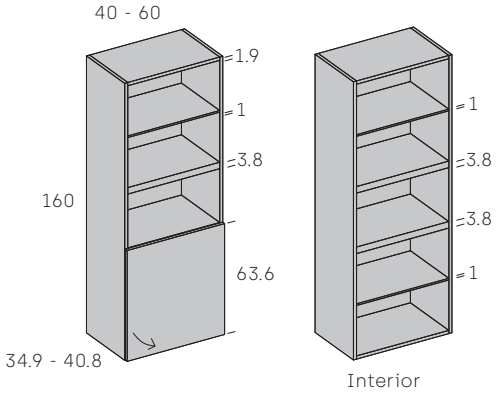

Descripción		Módulo tapa interior	Frontal melamina	Frontal laca mate	Frontal Ligne laca mate
		Código	Puntos	Puntos	Puntos
Fondo 34.9	Ancho 40	37023	145	158	168
	Ancho 60	37033	165	183	193
Fondo 40.8	Ancho 40	37043	155	168	178
	Ancho 60	37053	175	193	203

Incluye estantes de melamina. Estantes fijos

Admite sobrecostados

Adjuntar croquis.

Librerías Unik

Se sirven montadas. Aconsejable añadir sobre.
Incluyen reguladores. Opción rebaje para zócalo (9.6 x 1.6 cms.)

Librería Unik 2 puertas izquierda con pulsador alto 160

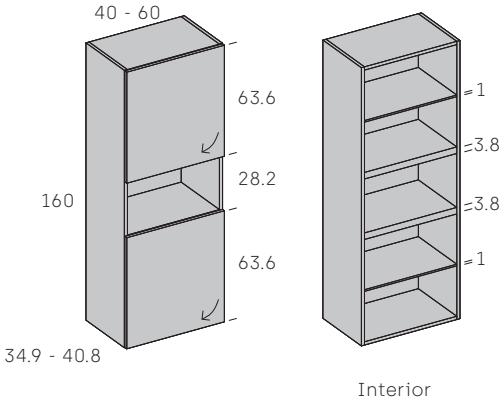

Descripción		Módulo tapa interior	Frontal melamina	Frontal laca mate	Frontal Ligne laca mate
		Código	Puntos	Puntos	Puntos
Fondo 34.9	Ancho 40	37063	160	186	206
	Ancho 60	37073	180	216	236
Fondo 40.8	Ancho 40	37083	170	196	216
	Ancho 60	37093	190	226	246

Incluye estantes de melamina. Estantes fijos

Admite sobrecostados

Librería Unik 2 puertas derecha con pulsador alto 160

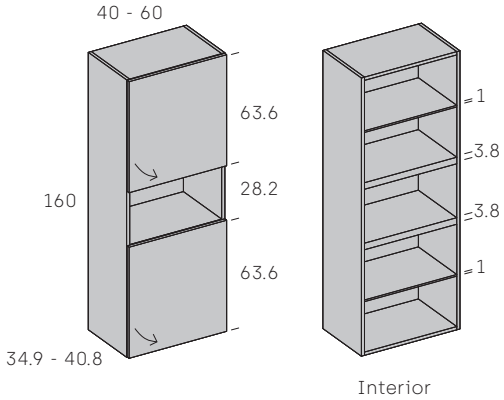

Descripción		Módulo tapa interior	Frontal melamina	Frontal laca mate	Frontal Ligne laca mate
		Código	Puntos	Puntos	Puntos
Fondo 34.9	Ancho 40	37103	160	186	206
	Ancho 60	37113	180	216	236
Fondo 40.8	Ancho 40	37123	170	196	216
	Ancho 60	37133	190	226	246

Incluye estantes de melamina. Estantes fijos

Admite sobrecostados

Adjuntar croquis.

INCREMENTO ACABADO CACAO (SINCRO)	Módulo	Frontal	Trasera	Estantes	Todo
	10%	10%	10%	10%	25%

Librería Unik sin frente con estantes de cristal alto 192

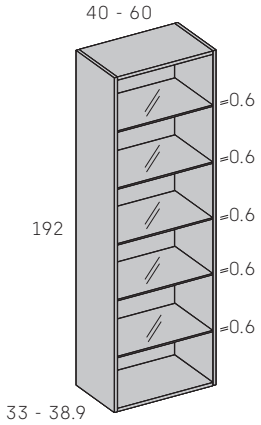

Descripción		Módulo tapa interior	Caja melamina
		Código	Puntos
Fondo 33	Ancho 40	37203	245
	Ancho 60	37213	280
Fondo 38.9	Ancho 40	37223	265
	Ancho 60	37233	300
Incremento luz lateral. Indicar posición led. Activación luz mediante mando a distancia. Ver en pág. 122-123			51
Incluye estantes de cristal			
Admite sobrecostados			

Librería Unik vitrina izquierda con estantes de cristal alto 192

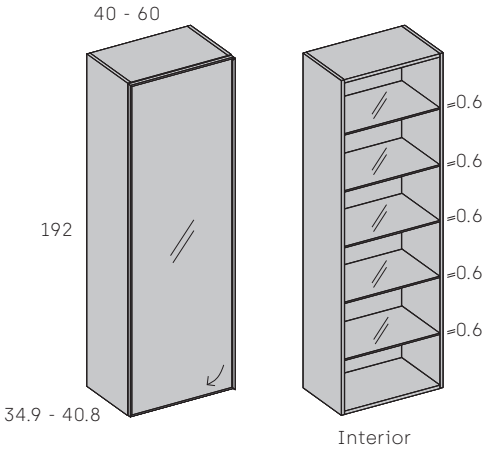

Descripción		Módulo tapa interior	Caja melamina		
			Frontal cristal acabado:		
			Transparente	Fumé	Acanalado
		Código	Puntos	Puntos	Puntos
Fondo 34.9	Ancho 40	37243	567	578	616
	Ancho 60	37253	696	713	770
Fondo 40.8	Ancho 40	37263	592	603	641
	Ancho 60	37273	716	733	790
Puerta vitrina aluminio acero, aluminio negro o aluminio blanco. Indicar en pedido					
Incremento luz lateral. Activación luz mediante mando a distancia. Ver en pág. 122-123					51
Incluye estantes de cristal					
Admite sobrecostados					

Librería Unik vitrina derecha con estantes de cristal alto 192

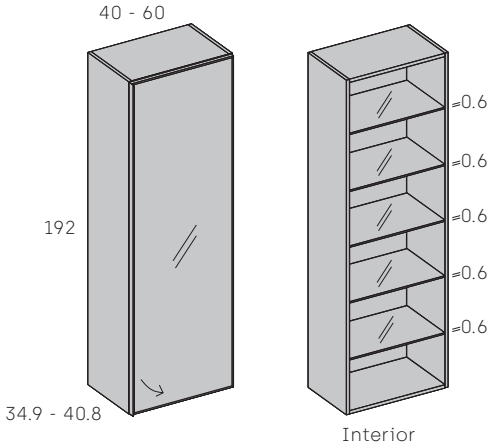

Descripción		Módulo tapa interior	Caja melamina		
			Frontal cristal acabado:		
			Transparente	Fumé	Acanalado
		Código	Puntos	Puntos	Puntos
Fondo 34.9	Ancho 40	37283	567	578	616
	Ancho 60	37293	696	713	770
Fondo 40.8	Ancho 40	37303	592	603	641
	Ancho 60	37313	716	733	790
Puerta vitrina aluminio acero, aluminio negro o aluminio blanco. Indicar en pedido					
Incremento luz lateral. Activación luz mediante mando a distancia. Ver en pág. 122-123					51
Incluye estantes de cristal					
Admite sobrecostados					

Librería Unik sin frente alto 192

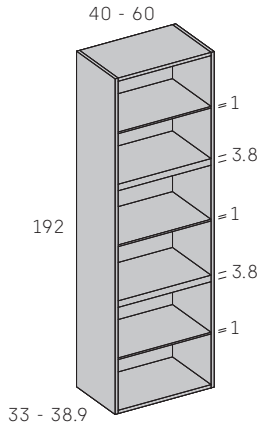

Descripción		Módulo tapa interior	Caja melamina
		Código	Puntos
Fondo 33	Ancho 40	37323	150
	Ancho 60	37333	170
Fondo 38.9	Ancho 40	37343	160
	Ancho 60	37353	180
Incremento luz lateral. Indicar posición led. Activación luz mediante mando a distancia. Ver en pág. 122-123			51
Incluye estantes de melamina. Estantes fijos			
Admite sobrecostados			

Adjuntar croquis.

Librerías Unik

Se sirven montadas. Aconsejable añadir sobre.
Incluyen reguladores. Opción rebaje para zócalo (9.6 x 1.6 cms.)

Librería vitrina Unik izquierda alto 192

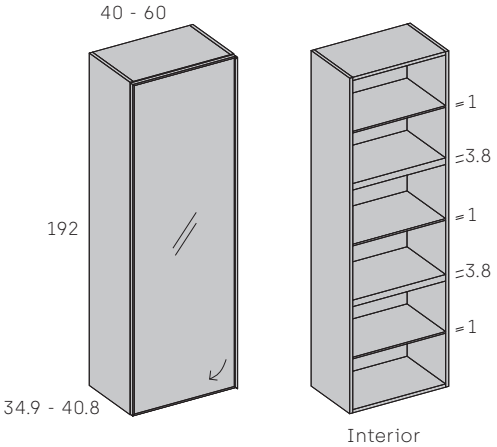

Descripción		Módulo tapa interior	Caja melamina		
			Frontal cristal acabado:		
			Transparente	Fumé	Acanalado
		Código	Puntos	Puntos	Puntos
Fondo 34.9	Ancho 40	37363	424	433	465
	Ancho 60	37373	507	521	567
Fondo 40.8	Ancho 40	37383	440	449	478
	Ancho 60	37393	535	549	595
Puerta vitrina aluminio acero, aluminio negro o aluminio blanco. Indicar en pedido					
Incremento luz lateral. Activación luz mediante mando a distancia. Ver en pág. 122-123					51
Incluye estantes de melamina. Estantes fijos					
Admite sobrecostados					

Librería Unik vitrina derecha alto 192

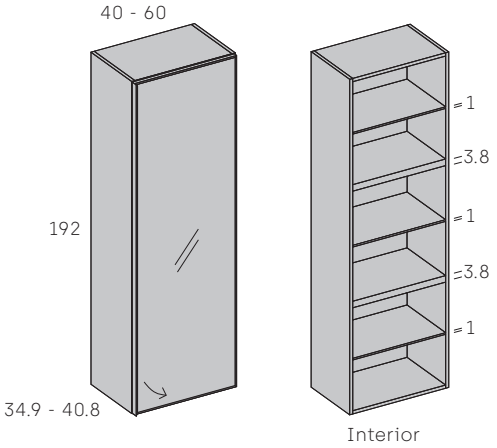

Descripción		Módulo tapa interior	Caja melamina		
			Frontal cristal acabado:		
			Transparente	Fumé	Acanalado
		Código	Puntos	Puntos	Puntos
Fondo 34.9	Ancho 40	37403	424	433	465
	Ancho 60	37413	507	521	567
Fondo 40.8	Ancho 40	37423	440	449	478
	Ancho 60	37433	535	549	595
Puerta vitrina aluminio acero, aluminio negro o aluminio blanco. Indicar en pedido					
Incremento luz lateral. Activación luz mediante mando a distancia. Ver en pág. 122-123					51
Incluye estantes de melamina. Estantes fijos					
Admite sobrecostados					

Librería Unik 1 puerta izquierda con pulsador alto 192

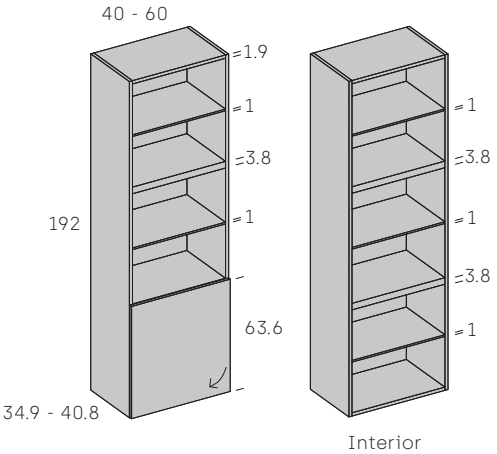

Descripción		Módulo tapa interior	Frontal melamina	Frontal laca mate	Frontal Ligne laca mate
		Código	Puntos	Puntos	Puntos
Fondo 34.9	Ancho 40	37443	170	183	193
	Ancho 60	37453	190	208	218
Fondo 40.8	Ancho 40	37463	180	193	203
	Ancho 60	37473	200	218	228
Incluye estantes de melamina. Estantes fijos					
Admite sobrecostados					

Librería Unik 1 puerta derecha con pulsador alto 192

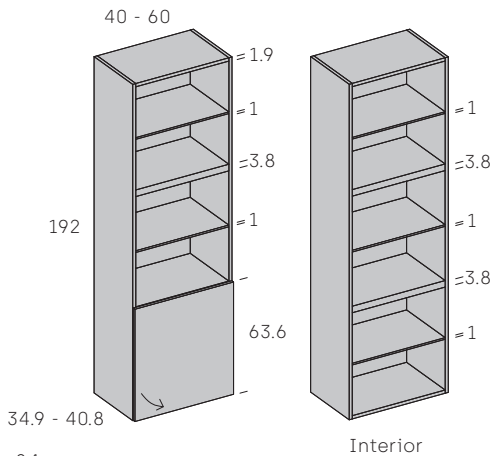

Descripción		Módulo tapa interior	Frontal melamina	Frontal laca mate	Frontal Ligne laca mate
		Código	Puntos	Puntos	Puntos
Fondo 34.9	Ancho 40	37483	170	183	193
	Ancho 60	37493	190	208	218
Fondo 40.8	Ancho 40	37503	180	193	203
	Ancho 60	37513	200	218	228
Incluye estantes de melamina. Estantes fijos					
Admite sobrecostados					

Adjuntar croquis.

INCREMENTO ACABADO CACAO (SINCRO)	Módulo	Frontal	Trasera	Estantes	Todo
	10%	10%	10%	10%	25%

Librería Unik 2 puertas izquierda con pulsador alto 192

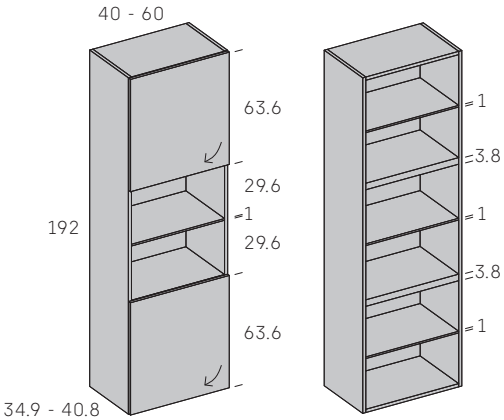

Interior

Descripción		Módulo tapa interior	Frontal melamina	Frontal laca mate	Frontal Ligne laca mate
		Código	Puntos	Puntos	Puntos
Fondo 34.9	Ancho 40	37523	185	211	231
	Ancho 60	37533	205	241	261
Fondo 40.8	Ancho 40	37543	195	221	241
	Ancho 60	37553	215	251	271

Incluye estantes de melamina. Estantes fijos

Admite sobrecostados

Librería Unik 2 puertas derecha con pulsador alto 192

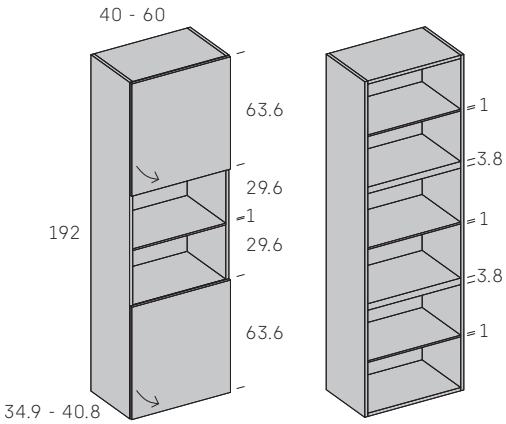

Interior

Descripción		Módulo tapa interior	Frontal melamina	Frontal laca mate	Frontal Ligne laca mate
		Código	Puntos	Puntos	Puntos
Fondo 34.9	Ancho 40	37563	185	211	231
	Ancho 60	37573	205	241	261
Fondo 40.8	Ancho 40	37583	195	221	241
	Ancho 60	37593	215	251	271

Incluye estantes de melamina. Estantes fijos

Admite sobrecostados

Adjuntar croquis.

Air

Se sirven desmontadas.

Estantería Air a suelo

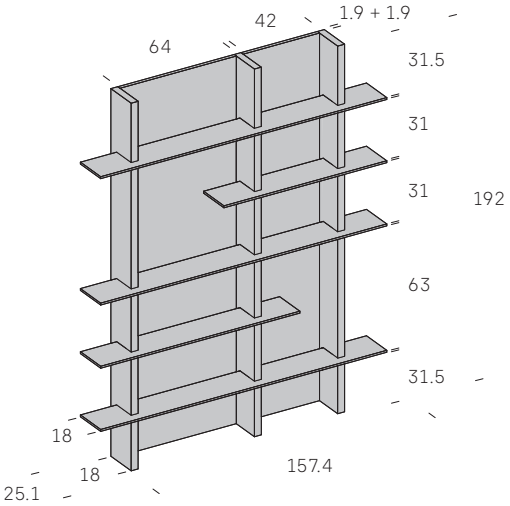

Descripción	Código	Puntos
192 cms. alto	37603	414
Incremento luz led partidores		402
Incluye transformador y mando		
Activación luz mediante mando a distancia. Ver en pág. 122 - 123		
Partidores 3.8 cms. de grosor. Estantes 1 cm. de grosor.		
Opción rebaje zócalo. Indicar en pedido		

ESTA REFERENCIA NO ADMITE ESPECIALES

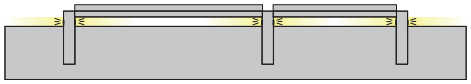

Luz led en ambos lados de los partidores.
Vista superior

Estantería Air colgada 1 estante

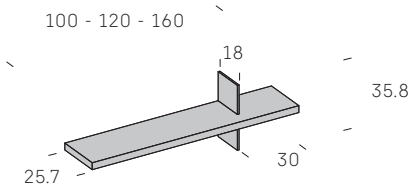

Descripción	Código	Puntos
Ancho 100	37613	68
Ancho 120	37623	77
Ancho 160	37633	86
Se puede invertir en el montaje		
Partidor 1 cms. de grosor. Estante 3.8 cms. de grosor.		

Estantería Air colgada simétrica 2 estantes

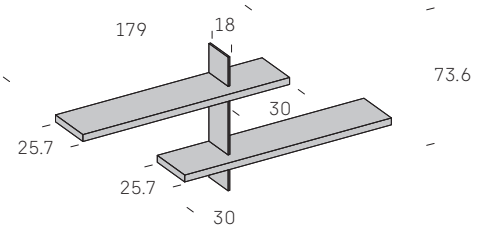

Descripción	Código	Puntos
Ancho 179	37643	142
Se puede invertir en el montaje		
Partidor 1 cms. de grosor. Estantes 3.8 cms. de grosor.		
Estantes ancho 120 cms.		

Estantería Air colgada asimétrica 2 estantes

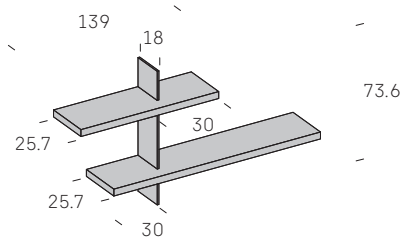

Descripción	Código	Puntos
Ancho 139	37653	131
Se puede invertir en el montaje		
Partidor 1 cms. de grosor. Estantes 3.8 cms. de grosor.		
Estantes ancho 80 y 120 cms.		

Estantería Air colgada 3 estantes

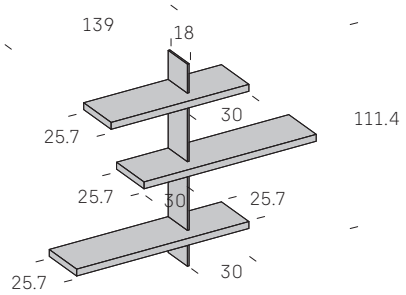

Descripción	Código	Puntos
Ancho 139	37663	176
Se puede invertir en el montaje		
Partidor 1 cms. de grosor. Estantes 3.8 cms. de grosor.		
Estantes ancho 80, 100 y 100 cms.		

Adjuntar croquis.

Paneles con estantes

Se sirven montados.

Altura 96

INCREMENTO ACABADO CACAO (SINCRO)	Estantes	Trasera	Todo
	10%	10%	25%

Panel con 2 estantes (premarco central)

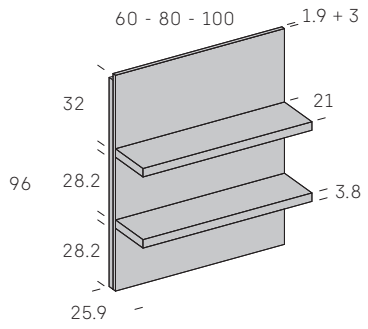

Descripción	Código	Puntos
Ancho 60	37703	135
Ancho 80	37713	150
Ancho 100	37723	165
Incremento luz superior y laterales (premarco)		76
Incremento luz por estante. Indicar en pedido		28
Activación luz mediante mando a distancia. Ver en pág. 122-123		
Opción rebaje zócalo. Indicar en pedido		
Opción premarco más retirado. Indicar en el pedido		

Premarco por defecto. (enrasado con panel para ir entre módulos). Indicar en pedido. *Vista superior*

Opción premarco retirado. Indicar en pedido. *Vista superior*

Panel con 2 estantes (premarco izquierda)

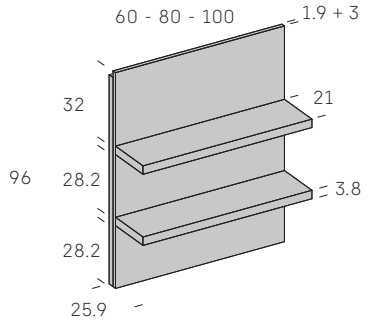

Descripción	Código	Puntos
Ancho 60	37733	135
Ancho 80	37743	150
Ancho 100	37753	165
Incremento luz superior y lado derecho (premarco).		52
Incremento luz por estante. Indicar en pedido		28
Activación luz mediante mando a distancia. Ver en pág. 122-123		
Opción rebaje zócalo. Indicar en pedido		

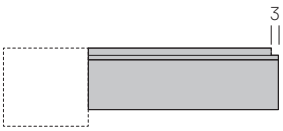

Premarco por defecto. *Vista superior*

Panel con 2 estantes (premarco derecha)

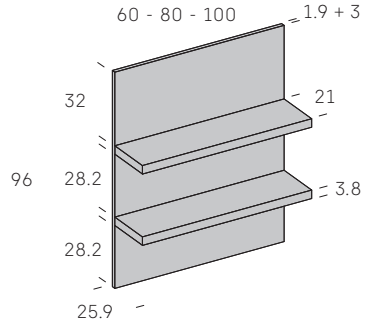

Descripción	Código	Puntos
Ancho 60	37763	135
Ancho 80	37773	150
Ancho 100	37783	165
Incremento luz superior y lado izquierdo (premarco).		52
Incremento luz por estante. Indicar en pedido		28
Activación luz mediante mando a distancia. Ver en pág. 122-123		
Opción rebaje zócalo. Indicar en pedido		

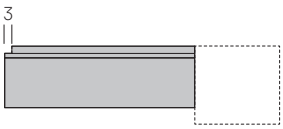

Premarco por defecto. *Vista superior*

Adjuntar croquis.

Panel con estantes

Se sirven montados.

Panel con 3 estantes (premarco central)

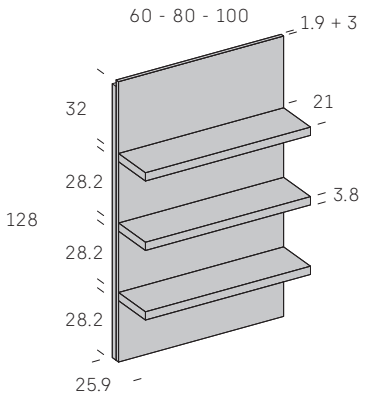

Descripción	Código	Puntos
Ancho 60	**37803**	**160**
Ancho 80	**37813**	**185**
Ancho 100	**37823**	**210**
Incremento luz superior y laterales (premarco).		**91**
Incremento luz por estante. Indicar en pedido		**28**
Activación luz mediante mando a distancia. Ver en pág. 122-123		
Opción rebaje zócalo. Indicar en pedido		
Opción premarco más retirado. Indicar en el pedido		

Premarco por defecto.
(enrasado con panel
para ir entre módulos).
Indicar en pedido.
Vista superior

Opción premarco retirado.
Indicar en pedido.
Vista superior

Panel con 3 estantes (premarco izquierda)

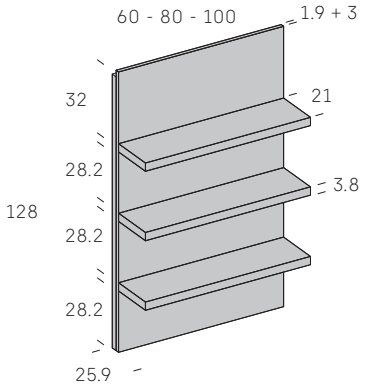

Descripción	Código	Puntos
Ancho 60	**37833**	**160**
Ancho 80	**37843**	**185**
Ancho 100	**37853**	**210**
Incremento luz superior y lado derecho (premarco).		**60**
Incremento luz por estante. Indicar en pedido		**28**
Activación luz mediante mando a distancia. Ver en pág. 122-123		
Opción rebaje zócalo. Indicar en pedido		

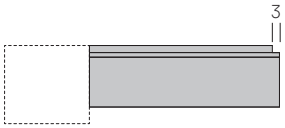

Premarco por defecto.
Vista superior

Panel con 3 estantes (premarco derecha)

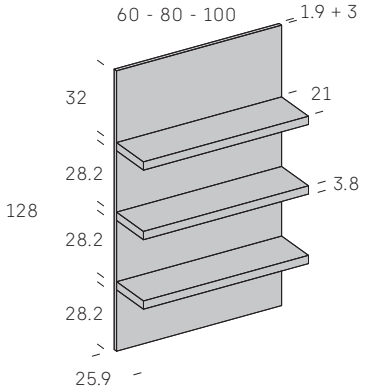

Descripción	Código	Puntos
Ancho 60	**37863**	**160**
Ancho 80	**37873**	**185**
Ancho 100	**37883**	**210**
Incremento luz superior y lado izquierdo (premarco).		**60**
Incremento luz por estante. Indicar en pedido		**28**
Activación luz mediante mando a distancia. Ver en pág. 122-123		
Opción rebaje zócalo. Indicar en pedido		

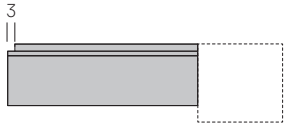

Premarco por defecto.
Vista superior

Adjuntar croquis.

INCREMENTO ACABADO CACAO (SINCRO)	Estantes	Trasera
	10%	10%

Panel con 4 estantes (premarco central)

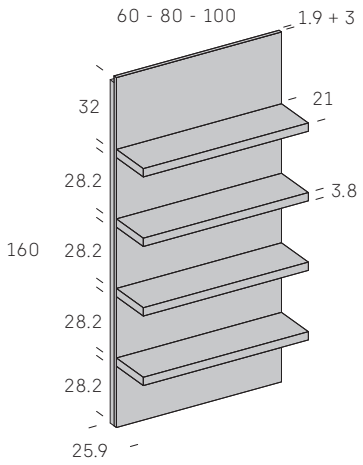

Descripción	Código	Puntos
Ancho 60	**37903**	**170**
Ancho 80	**37913**	**200**
Ancho 100	**37923**	**230**
Incremento luz superior y laterales (premarco).		**107**
Incremento luz por estante. Indicar en pedido		**28**
Activación luz mediante mando a distancia. Ver en pág. 122-123		
Opción rebaje zócalo. Indicar en pedido		
Opción premarco más retirado. Indicar en el pedido		

Premarco por defecto.
(enrasado con panel
para ir entre módulos).
Indicar en pedido.
Vista superior

Opción premarco retirado.
Indicar en pedido.
Vista superior

Panel con 4 estantes (premarco izquierda)

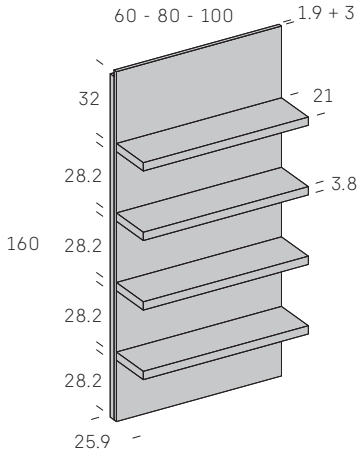

Descripción	Código	Puntos
Ancho 60	**37933**	**170**
Ancho 80	**37943**	**200**
Ancho 100	**37953**	**230**
Incremento luz superior y lado derecho (premarco).		**68**
Incremento luz por estante. Indicar en pedido		**28**
Activación luz mediante mando a distancia. Ver en pág. 122-123		
Opción rebaje zócalo. Indicar en pedido		

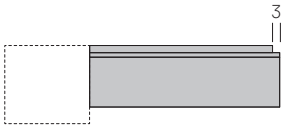

Premarco por defecto.
Vista superior

Panel con 4 estantes (premarco derecha)

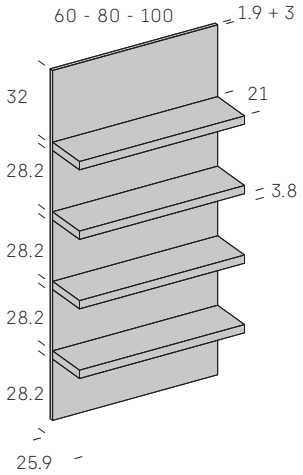

Descripción	Código	Puntos
Ancho 60	**37963**	**170**
Ancho 80	**37973**	**200**
Ancho 100	**37983**	**230**
Incremento luz superior y lado izquierdo (premarco).		**68**
Incremento luz por estante. Indicar en pedido		**28**
Activación luz mediante mando a distancia. Ver en pág. 122-123		
Opción rebaje zócalo. Indicar en pedido		

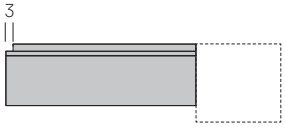

Premarco por defecto.
Vista superior

Adjuntar croquis.

Montantes y estantes

Grosor 3.8

INCREMENTO ACABADO CACAO (SINCRO)	Todo
	25 %

Montante recto lateral

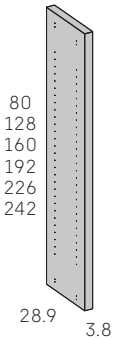

Descripción	Código	Puntos
80 cms.	38003	21
128 cms.	38013	26
160 cms.	38023	36
192 cms.	38033	42
226 cms.	38043	49
242 cms.	38053	57

Montante recto central

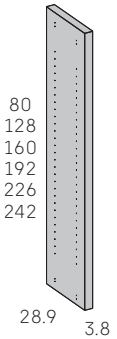

Descripción	Código	Puntos
80 cms.	38063	21
128 cms.	38073	26
160 cms.	38083	36
192 cms.	38093	42
226 cms.	38103	49
242 cms.	38113	57

Estante montante pk-2

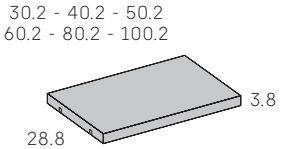

Descripción	Código	Puntos
30.2 cms.	38123	12
40.2 cms.	38133	13
50.2 cms.	38143	14
60.2 cms.	38153	15
80.2 cms.	38163	16
100.2 cms.	38173	17

Estante pared soportes ocultos

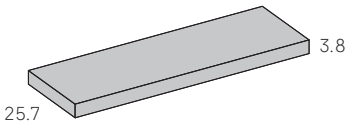

Descripción		Código	Puntos
2 soportes	39.9 cms.	38183	43
	49.9 cms.	38193	45
	59.9 cms.	38203	47
	79.9 cms.	38213	50
	99.9 cms.	38223	53
3 soportes	119.9 cms.	38233	61
	139.9 cms.	38243	66
	159.9 cms.	38253	71
	179.9 cms.	38263	76
4 soportes	199.9 cms.	38273	85
	219.9 cms.	38283	89
	239.9 cms.	38293	94

Incluye soportes ocultos

Soporte oculto

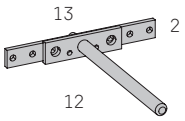

Descripción	Código	Puntos
12 x 13 cms.	70003	7

Adjuntar croquis.

Características Paneles TV y Paneles

1º. Paneles TV:
Compuestos por tablero de partículas melaminizado de 1.9 cm. de grosor canteado con canto de pvc de 0.1 cm. de grosor más un marco en la parte posterior de tablero de partículas melaminizado de 3 cm. de grosor canteado con canto de pvc de 0.1 cm. de grosor, que permite pasar cables. En el caso del Panel tv Ligne, compuesto por tablero de MDF de 1.9 cm. de grosor lacado.
Incluyen herraje para colgar. Incluyen soporte TV giratorio (el soporte TV giratorio va fijado directamente a pared).
Panel tv Gap no incluye soporte TV, el marco posterior es de 1.9 cms. de grosor y las lamas frontales son de tablero de partículas melaminizado de 1 cm. de grosor canteado con canto de pvc de 0.1 cm. de grosor. Opción luz led. Ver en página 122 - 123.

2º. Panel y panel Landscape:
Compuesto por tablero de partículas melaminizado de 1.9 cm. de grosor canteado con canto de pvc de 0.1 cm. de grosor más un marco en la parte posterior de tablero de partículas melaminizado de 3 cm. de grosor canteado con canto de pvc de 0.1 cm. de grosor. Incluye herraje para colgar. Opción luz led. Ver en página 122 - 123. Disponibles para ir a suelo o para apilar sobre módulos.

3º. Panel Ligne:
Compuesto por tablero de MDF de 1.9 cm. de grosor lacado más un marco en la parte posterior de tablero de partículas melaminizado de 3 cm. de grosor canteado con canto de pvc de 0.1 cm. de grosor. Incluye herraje para colgar. Opción luz led. Ver en página 122 - 123. Disponibles para ir a suelo o para apilar sobre módulos.

4º. Paneles Gap:
Compuestos por tablero de partículas melaminizado de 1.9 cm. de grosor canteado con canto de pvc de 0.1 cm. de grosor más un marco en la parte posterior de tablero de partículas melaminizado de 1.9 cm. de grosor canteado con canto de pvc de 0.1 cm. de grosor. Las lamas frontales son de tablero de partículas melaminizado de 1 cm. de grosor canteado con canto de pvc de 0.1 cm. de grosor. Incluye herraje para colgar.

MONTAJE SEGURO: Fijar siempre los módulos a pared.

No dejar suspendidos sin apoyo los módulos sobre paredes que no ofrezcan garantía a la tracción.
Los herrajes suministrados para fijar a pared son aptos para paredes de piedra, ladrillo y hormigón.

La empresa no se responsabiliza de los daños ocasionados por no tener en cuenta estas advertencias.

Paneles

Panel tv colgado (con soporte giratorio)

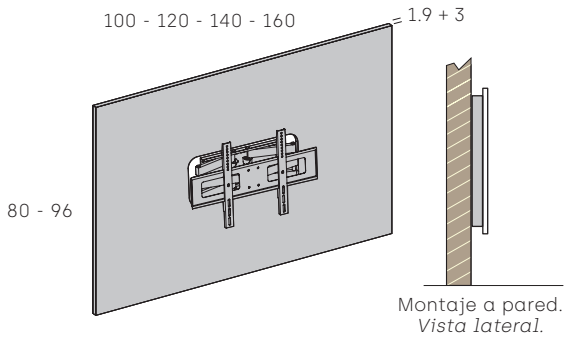

	Descripción	Código	Puntos
Alto 80	100 cms.	45003	157
	120 cms.	45013	170
	140 cms.	45023	183
	160 cms.	45033	195
Alto 96	100 cms.	45043	170
	120 cms.	45053	185
	140 cms.	45063	201
	160 cms.	45073	216
Incremento luz. Precio por metro lineal. (Admite laterales, parte superior e inferior). Ver en pág. 122-123			28

Panel tv Ligne colgado (con soporte giratorio)

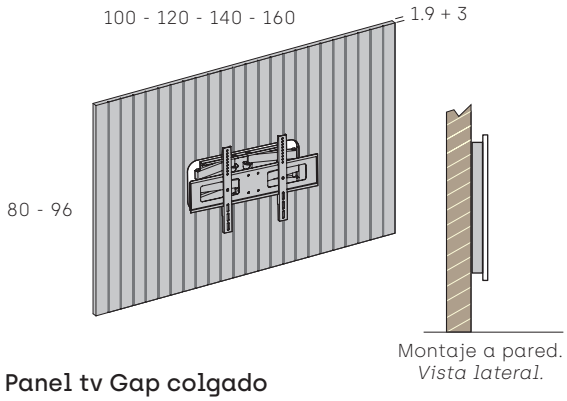

	Descripción	Código	Puntos
Alto 80	100 cms.	45103	197
	120 cms.	45113	218
	140 cms.	45123	239
	160 cms.	45133	259
Alto 96	100 cms.	45143	218
	120 cms.	45153	243
	140 cms.	45163	268
	160 cms.	45173	293
Solo disponible en laca mate			
Los especiales de ancho deben ser cada 5 cms.			
Incremento luz. Precio por metro lineal. (Admite laterales, parte superior e inferior). Ver en pág. 122-123			28

Panel tv Gap colgado

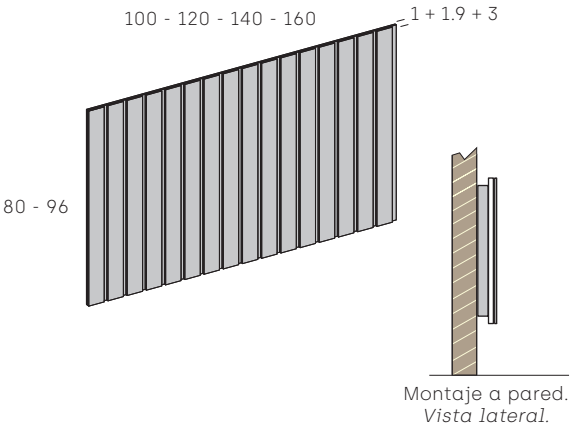

	Descripción	Código	Puntos
Alto 80	100 cms.	45203	257
	120 cms.	45213	270
	140 cms.	45223	283
	160 cms.	45233	295
Alto 96	100 cms.	45243	270
	120 cms.	45253	285
	140 cms.	45263	301
	160 cms.	45273	316
Los especiales de ancho deben ser cada 10 cms.			
Incremento luz. Precio por metro lineal. (Admite laterales, parte superior e inferior). Ver en pág. 122-123			28
En caso de querer montar junto a un panel único o paneles para sumar Gap, indicar a fábrica para unificar el grueso del premarco			

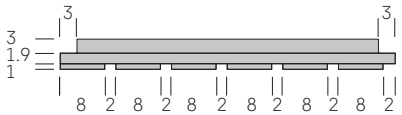

Soporte tv

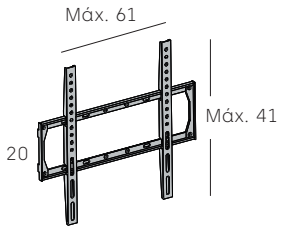

Descripción	Código	Puntos
41 x 61 cms.	55003	50
Peso máximo 70 kg		
Para tv de 32" hasta 55"		
Apto para pared o paneles		

Soporte tv giratorio

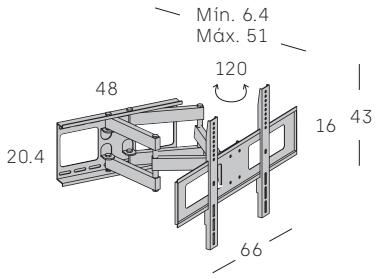

Descripción	Código	Puntos
43 x 66 cms.	55013	90
Peso máximo 50 kg		
Para tv de 37" hasta 70"		
Inclinación +10º - 20º. Ángulo máximo de giro 120º		
Apto para pared o paneles		

Adjuntar croquis.

INCREMENTO ACABADO CACAO (SINCRO)	Panel
	25%

Panel recto especial a suelo

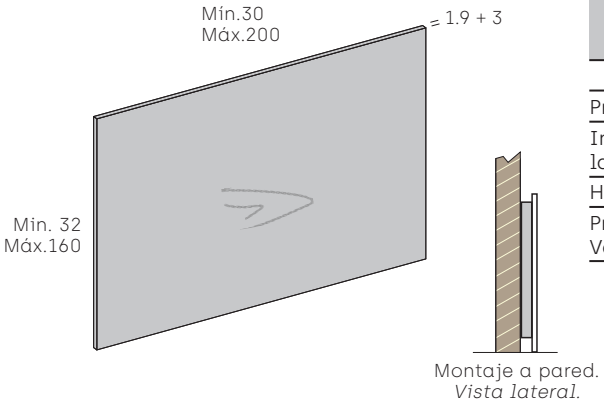

Descripción	Código	Puntos
grueso 4.9 cms.	45303	80
Precio por m²		
Incremento luz. Precio por metro lineal. (Admite luz en laterales y parte superior). Ver en pág. 122-123		28
Hueco de 9.6 x 3 cms. en la parte inferior para zócalo		
Premarco centrado. En el caso de querer enrasar indicar en pedido. Ver en pág. 98		

Panel recto especial para apilar

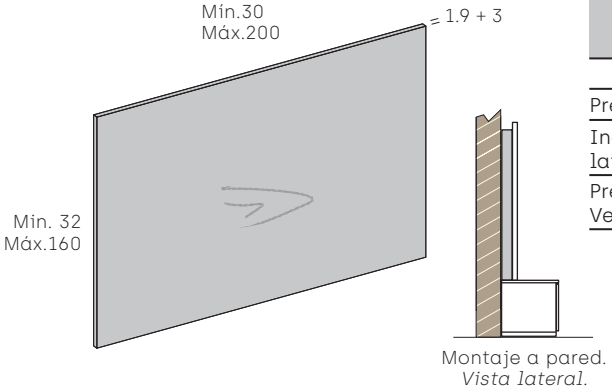

Descripción	Código	Puntos
grueso 4.9 cms.	45313	80
Precio por m²		
Incremento luz. Precio por metro lineal. (Admite luz en laterales y parte superior). Ver en pág. 122-123		28
Premarco centrado. En el caso de querer enrasar indicar en pedido. Ver en pág. 98		

Panel recto especial Ligne a suelo

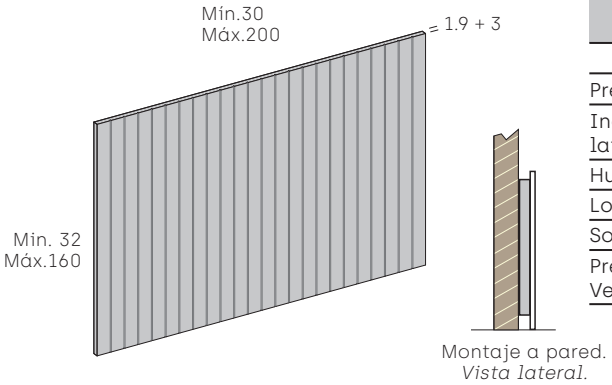

Descripción	Código	Puntos
grueso 4.9 cms.	45323	130
Precio por m²		
Incremento luz. Precio por metro lineal. (Admite luz en laterales y parte superior). Ver en pág. 122-123		28
Hueco de 9.6 x 3 cms. en la parte inferior para zócalo		
Los especiales de ancho deben ser cada 5 cms.		
Solo disponible en laca mate		
Premarco centrado. En el caso de querer enrasar indicar en pedido. Ver en pág. 98		

Panel recto especial Ligne para apilar

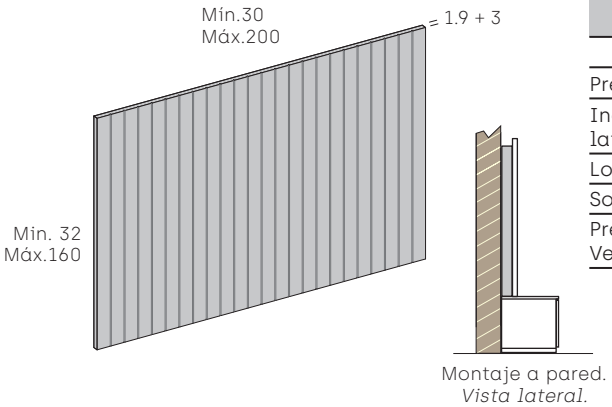

Descripción	Código	Puntos
grueso 4.9 cms.	45333	130
Precio por m²		
Incremento luz. Precio por metro lineal. (Admite luz en laterales y parte superior). Ver en pág. 122-123		28
Los especiales de ancho deben ser cada 5 cms.		
Solo disponible en laca mate		
Premarco centrado. En el caso de querer enrasar indicar en pedido. Ver en pág. 98		

Adjuntar croquis.

Paneles

Panel Landscape alto 64 cms. a suelo

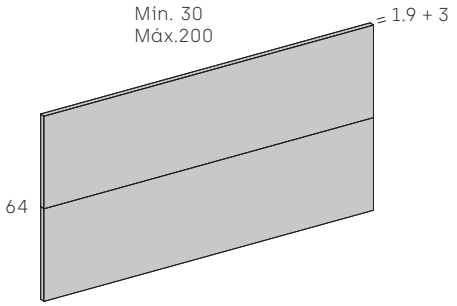

Descripción	Código	Puntos
alto 64 cms. (2 franjas)	45343	70
Precio por metro lineal		
Incremento luz. Precio por metro lineal. (Admite luz en laterales y parte superior). Ver en pág. 122-123		28
Hueco de 9.6 x 3 cms. en la parte inferior para zócalo		
Premarco centrado. En el caso de querer enrasar indicar en pedido. Ver en pág. 98		

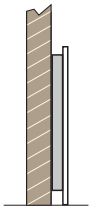

Montaje a pared.
Vista lateral.

Panel Landscape alto 128 cms. a suelo

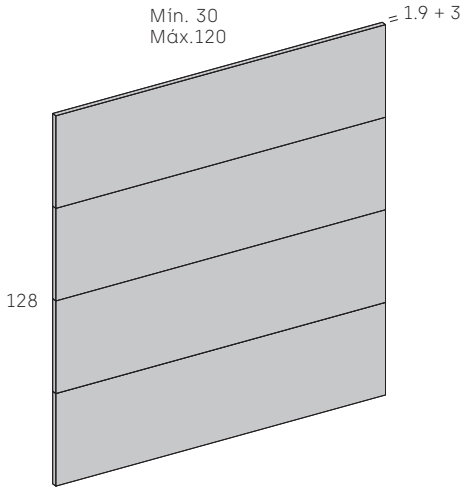

Descripción	Código	Puntos
alto 128 cms. (4 franjas)	45353	140
Precio por metro lineal		
Incremento luz. Precio por metro lineal. (Admite luz en laterales y parte superior). Ver en pág. 122-123		28
Hueco de 9.6 x 3 cms. en la parte inferior para zócalo		
Premarco centrado. En el caso de querer enrasar indicar en pedido. Ver en pág. 98		

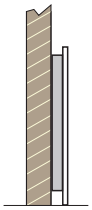

Montaje a pared.
Vista lateral.

Panel Landscape alto 160 cms. a suelo

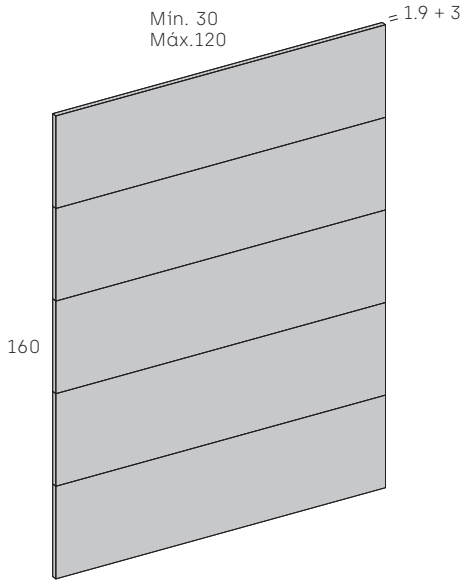

Descripción	Código	Puntos
alto 160 cms. (5 franjas)	45363	176
Precio por metro lineal		
Incremento luz. Precio por metro lineal. (Admite luz en laterales y parte superior). Ver en pág. 122-123		28
Hueco de 9.6 x 3 cms. en la parte inferior para zócalo		
Premarco centrado. En el caso de querer enrasar indicar en pedido. Ver en pág. 98		

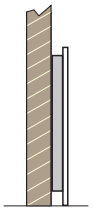

Montaje a pared.
Vista lateral.

Adjuntar croquis.

INCREMENTO ACABADO CACAO (SINCRO)	Panel
	25%

Panel Landscape alto 64 cms. para apilar

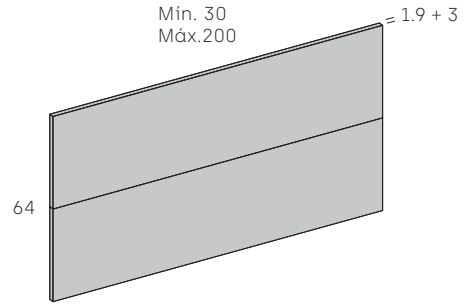

Descripción	Código	Puntos
alto 64 cms. (2 franjas)	45373	70
Precio por metro lineal		
Incremento luz. Precio por metro lineal. (Admite luz en laterales y parte superior). Ver en pág. 122-123		28
Premarco centrado. En el caso de querer enrasar indicar en pedido. Ver en pág. 98		

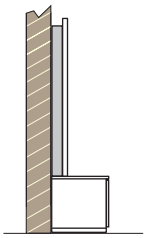

Montaje a pared.
Vista lateral.

Panel Landscape alto 128 cms. para apilar

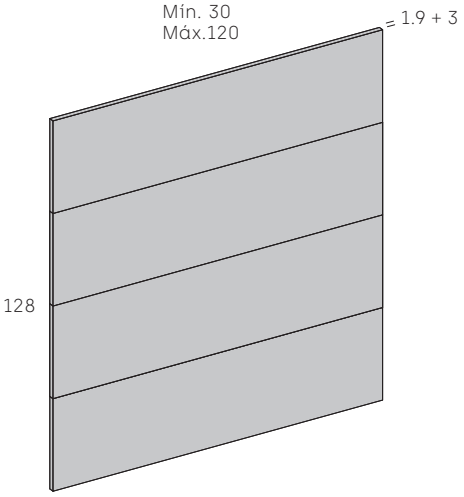

Descripción	Código	Puntos
alto 128 cms. (4 franjas)	45383	140
Precio por metro lineal		
Incremento luz. Precio por metro lineal. (Admite luz en laterales y parte superior). Ver en pág. 122-123		28
Premarco centrado. En el caso de querer enrasar indicar en pedido. Ver en pág. 98		

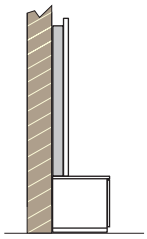

Montaje a pared.
Vista lateral.

Panel Landscape alto 160 cms. para apilar

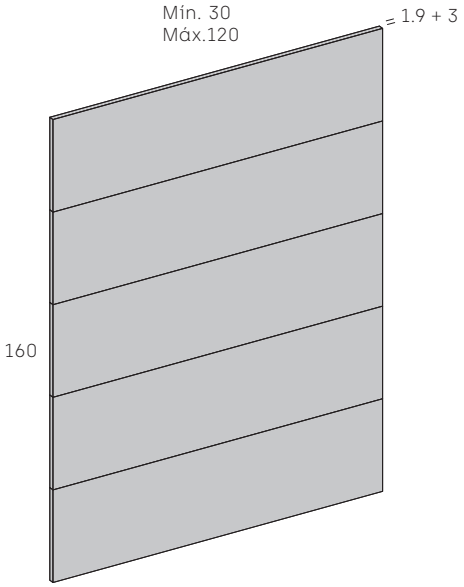

Descripción	Código	Puntos
alto 160 cms. (5 franjas)	45393	176
Precio por metro lineal		
Incremento luz. Precio por metro lineal. (Admite luz en laterales y parte superior). Ver en pág. 122-123		28
Premarco centrado. En el caso de querer enrasar indicar en pedido. Ver en pág. 98		

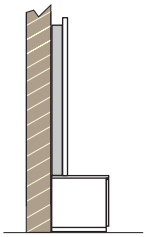

Montaje a pared.
Vista lateral.

Adjuntar croquis.

Paneles

Hueco de 9.6 x 1.9 cms. en la parte inferior para zócalo. Premarco 1.9 cms. de grueso. Ver en pág. 98.

Panel único Gap

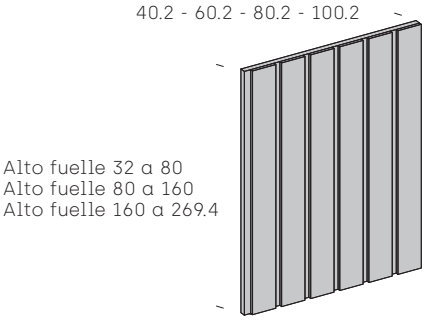

Panel individual:

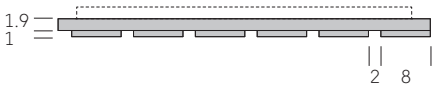

Descripción		Código	Puntos
40.2 (4 lamas)	Alto fuelle 32 a 80	**80468**	**45**
	Alto fuelle 80 a 160	**80478**	**104**
	Alto fuelle 160 a 269.4	**80488**	**178**
60.2 (6 lamas)	Alto fuelle 32 a 80	**80498**	**66**
	Alto fuelle 80 a 160	**80508**	**155**
	Alto fuelle 160 a 269.4	**80518**	**266**
80.2 (8 lamas)	Alto fuelle 32 a 80	**80528**	**89**
	Alto fuelle 80 a 160	**80538**	**207**
	Alto fuelle 160 a 269.4	**80548**	**355**
100.2 (10 lamas)	Alto fuelle 32 a 80	**80558**	**111**
	Alto fuelle 80 a 160	**80568**	**259**
	Alto fuelle 160 a 269.4	**80578**	**444**

Puede ir a izquierda y derecha

Para ir individual

Panel lateral para sumar Gap A

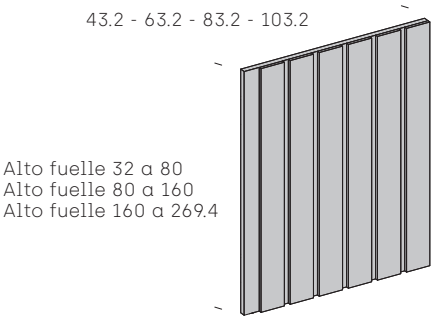

Ejemplo unión:

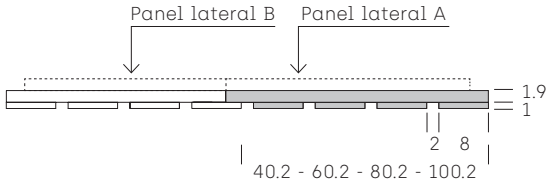

Descripción		Código	Puntos
43.2 (4 lamas)	Alto fuelle 32 a 80	**80588**	**48**
	Alto fuelle 80 a 160	**80598**	**111**
	Alto fuelle 160 a 269.4	**80608**	**191**
63.2 (6 lamas)	Alto fuelle 32 a 80	**80618**	**70**
	Alto fuelle 80 a 160	**80628**	**163**
	Alto fuelle 160 a 269.4	**80638**	**280**
83.2 (8 lamas)	Alto fuelle 32 a 80	**80648**	**92**
	Alto fuelle 80 a 160	**80658**	**215**
	Alto fuelle 160 a 269.4	**80668**	**369**
103.2 (10 lamas)	Alto fuelle 32 a 80	**80678**	**114**
	Alto fuelle 80 a 160	**80688**	**267**
	Alto fuelle 160 a 269.4	**80698**	**457**

Puede ir a izquierda y derecha

Apto para crear panelado con 2 o más paneles

Para unir paneles sumar medida de plafón trasero

Panel lateral para sumar Gap B

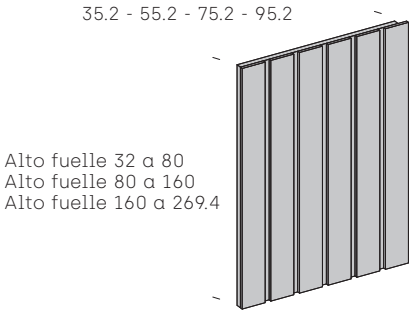

Ejemplo unión 2 paneles:

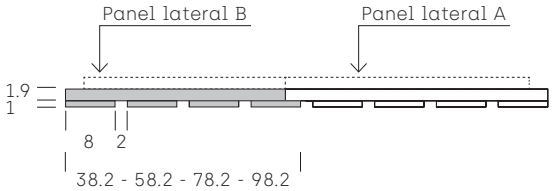

Descripción		Código	Puntos
35.2 (4 lamas)	Alto fuelle 32 a 80	**46003**	**48**
	Alto fuelle 80 a 160	**46013**	**111**
	Alto fuelle 160 a 269.4	**46023**	**191**
55.2 (6 lamas)	Alto fuelle 32 a 80	**46033**	**70**
	Alto fuelle 80 a 160	**46043**	**163**
	Alto fuelle 160 a 269.4	**46053**	**280**
75.2 (8 lamas)	Alto fuelle 32 a 80	**46063**	**92**
	Alto fuelle 80 a 160	**46073**	**215**
	Alto fuelle 160 a 269.4	**46083**	**369**
95.2 (10 lamas)	Alto fuelle 32 a 80	**46093**	**114**
	Alto fuelle 80 a 160	**46103**	**267**
	Alto fuelle 160 a 269.4	**46113**	**457**

Puede ir a izquierda y derecha

Apto para crear panelado con 2 paneles (A+B)

Para unir paneles sumar medida de plafón trasero

Adjuntar croquis.

INCREMENTO ACABADO CACAO (SINCRO)	Panel
	25%

Panel central para sumar Gap C

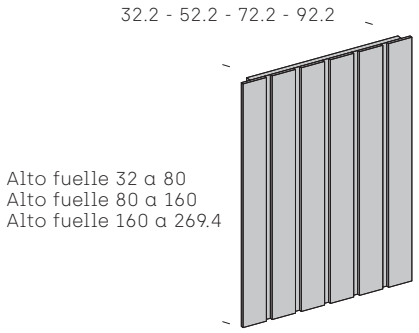

Descripción		Código	Puntos
32.2 (4 lamas)	Alto fuelle 32 a 80	**80708**	**42**
	Alto fuelle 80 a 160	**80718**	**98**
	Alto fuelle 160 a 269.4	**80728**	**169**
52.2 (6 lamas)	Alto fuelle 32 a 80	**80738**	**64**
	Alto fuelle 80 a 160	**80748**	**150**
	Alto fuelle 160 a 269.4	**80758**	**258**
72.2 (8 lamas)	Alto fuelle 32 a 80	**80768**	**87**
	Alto fuelle 80 a 160	**80778**	**202**
	Alto fuelle 160 a 269.4	**80788**	**346**
92.2 (10 lamas)	Alto fuelle 32 a 80	**80798**	**109**
	Alto fuelle 80 a 160	**80808**	**254**
	Alto fuelle 160 a 269.4	**80818**	**435**

Apto para ir en el centro creando panelado de 3 o más paneles

Para unir paneles sumar medida de plafón trasero

Ejemplo unión 3 paneles:

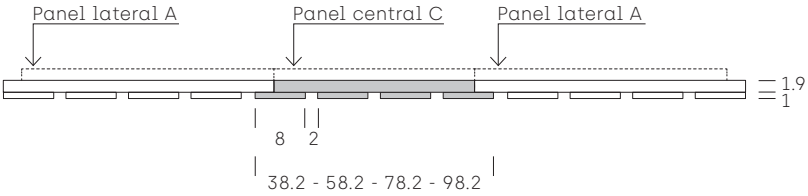

Ejemplo unión 4 paneles o más:

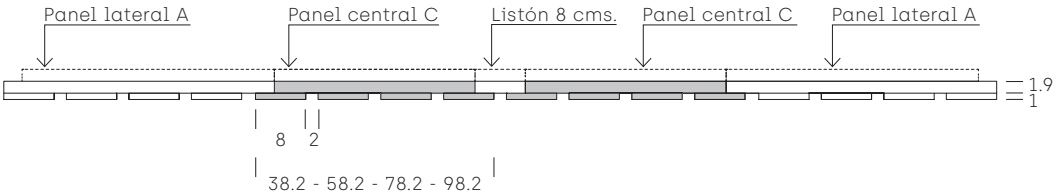

Listón unión paneles centrales Gap

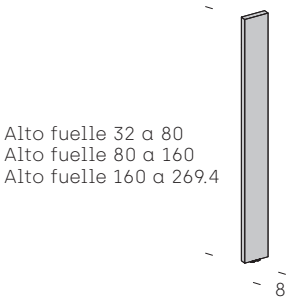

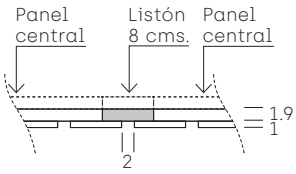

Descripción	Código	Puntos
Alto fuelle 32 a 80	**80828**	**19**
Alto fuelle 80 a 160	**80838**	**31**
Alto fuelle 160 a 269.4	**80848**	**46**

Solo apto para unir dos paneles centrales (C+C)

Adjuntar croquis.

Opciones premarco para Paneles, Paneles Ligne y Paneles Landscape

Por defecto:

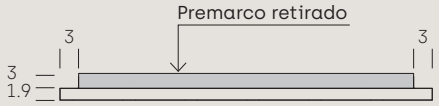

Ejemplo montaje enrase premarco:
(indicar en pedido)

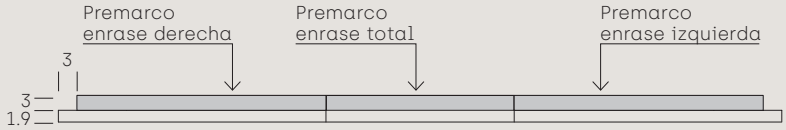

Opciones premarco para Paneles Gap

Panel Gap individual por defecto:

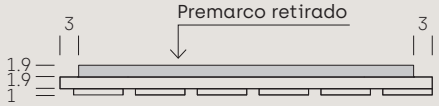

Ejemplo montaje enrase premarco:
(indicar en pedido)

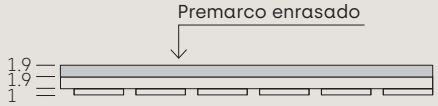

Panel B y Panel A por defecto:

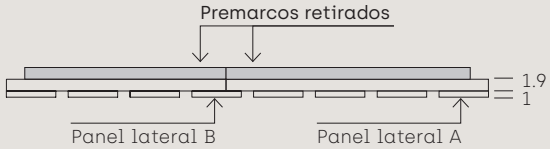

Ejemplo montaje enrase premarco:
(indicar en pedido)

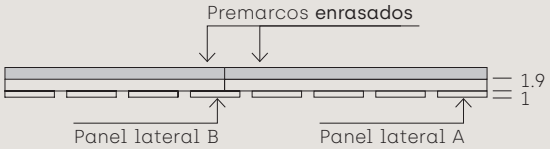

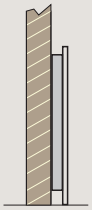

Montaje a pared.
Premarco por defecto.
Vista lateral.

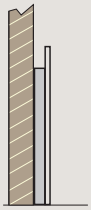

Montaje a pared.
Opción premarco hasta abajo.
Indicar en pedido.
Vista lateral.

Características Sobres, Bases, Zócalos y Sobrecostados

1º. Encimera de 1 cm:
Compuesto de tablero de partículas melaminizado de 1 cm. de grosor canteado con canto de pvc de 0.1 cm. de grosor.

2º. Encimera de 1.9 cms:
Compuesa de tablero de partículas melaminizado de 1.9 cms. de grosor canteado con canto de pvc de 0.1 cm. de grosor.

3º. Sobre de 3 cms:
Compuesto de tablero de partículas melaminizado de 3 cms. de grosor canteado con canto de pvc de 0.1 cm. de grosor.

4º. Sobre de 3.8 cms:
Compuesto de tablero de partículas melaminizado de 3.8 cms. de grosor canteado con canto de pvc de 0.1 cm. de grosor.

5º. Base de 1.9 cms:
Compuesto de tablero de partículas melaminizado de 1.9 cms. de grosor canteado con canto de pvc de 0.1 cm. de grosor. Incluye zoletas.

6º. Base de 3 cms:
Compuesta de tablero de partículas melaminizado de 3 cms. de grosor canteado con canto de pvc de 0.1 cm. de grosor. Incluye reguladores.

7º. Base de 3.8 cms:
Compuesta de tablero de partículas melaminizado de 3.8 cms. de grosor canteado con canto de pvc de 0.1 cm. de grosor. Incluye reguladores.

8º. Zócalo de 8 cms:
Compuesto de tablero de partículas melaminizado de 3 cms. de grosor. Incluye zoletas.

9º. Sobrecostado y Sobrecostado Ligne de 1 cm.
Compuesto de tablero de partículas melaminizado de 1 cm. de grosor. Canteado con canto de pvc de 0.1 cm. de grosor. Sobrecostado Ligne compuesto por tablero de MDF de 1 cm. de grosor lacado.

Encimeras

Encimera grosor 1

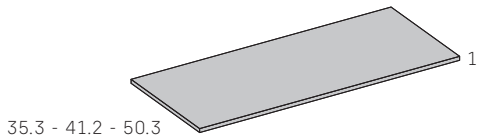

Descripción		Código	Puntos
Fondo 35.3 (para módulo fondo 34.9)	Desde 20 hasta 60	**61003**	**7**
	Desde 61 hasta 120	**61013**	**16**
	Desde 121 hasta 180	**61023**	**26**
	Desde 181 hasta 260	**61033**	**35**
Fondo 41.2 (para módulo fondo 40.8)	Desde 20 hasta 60	**61043**	**8**
	Desde 61 hasta 120	**61053**	**19**
	Desde 121 hasta 180	**61063**	**29**
	Desde 181 hasta 260	**61073**	**40**
Fondo 50.3 (para módulo fondo 49.9)	Desde 20 hasta 60	**61083**	**9**
	Desde 61 hasta 120	**61093**	**22**
	Desde 121 hasta 180	**61103**	**35**
	Desde 181 hasta 260	**61113**	**48**

Encimera grosor 1.9

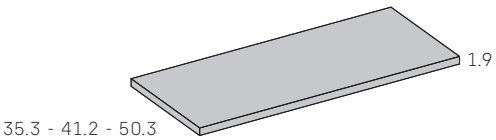

Descripción		Código	Puntos
Fondo 35.3 (para módulo fondo 34.9)	Desde 20 hasta 60	**61123**	**8**
	Desde 61 hasta 120	**61133**	**17**
	Desde 121 hasta 180	**61143**	**27**
	Desde 181 hasta 260	**61153**	**36**
Fondo 41.2 (para módulo fondo 40.8)	Desde 20 hasta 60	**61163**	**9**
	Desde 61 hasta 120	**61173**	**20**
	Desde 121 hasta 180	**61183**	**30**
	Desde 181 hasta 260	**61193**	**41**
Fondo 50.3 (para módulo fondo 49.9)	Desde 20 hasta 60	**61203**	**10**
	Desde 61 hasta 120	**61213**	**23**
	Desde 121 hasta 180	**61223**	**36**
	Desde 181 hasta 260	**61233**	**49**

Adjuntar croquis.

Sobres

INCREMENTO ACABADO CACAO (SINCRO)	Encimera	Sobre
	25%	25%

Sobre grosor 3

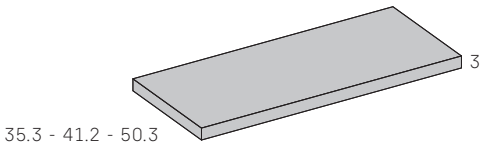

Descripción		Código	Puntos
Fondo 35.3 (para módulo fondo 34.9)	Desde 20 hasta 60	62003	18
	Desde 61 hasta 120	62013	30
	Desde 121 hasta 180	62023	52
	Desde 181 hasta 260	62033	67
Fondo 41.2 (para módulo fondo 40.8)	Desde 20 hasta 60	62043	22
	Desde 61 hasta 120	62053	35
	Desde 121 hasta 180	62063	55
	Desde 181 hasta 260	62073	70
Fondo 50.3 (para módulo fondo 49.9)	Desde 20 hasta 60	62083	29
	Desde 61 hasta 120	62093	44
	Desde 121 hasta 180	62103	67
	Desde 181 hasta 260	62113	82

Sobre grosor 3.8

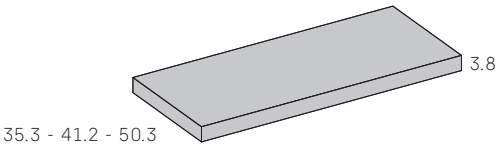

Descripción		Código	Puntos
Fondo 35.3 (para módulo fondo 34.9)	Desde 20 hasta 60	64503	23
	Desde 61 hasta 120	64513	38
	Desde 121 hasta 180	64523	66
	Desde 181 hasta 260	64533	85
Fondo 41.2 (para módulo fondo 40.8)	Desde 20 hasta 60	64543	28
	Desde 61 hasta 120	64553	44
	Desde 121 hasta 180	64563	70
	Desde 181 hasta 260	64573	89
Fondo 50.3 (para módulo fondo 49.9)	Desde 20 hasta 60	64583	37
	Desde 61 hasta 120	64593	56
	Desde 121 hasta 180	64603	86
	Desde 181 hasta 260	64613	104

Adjuntar croquis.

Bases

Base grosor 1.9

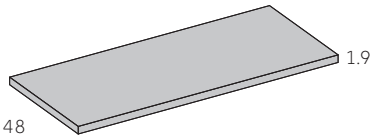

Descripción		Código	Puntos
Fondo 33 (para módulo fondo 34.9)	Desde 20 hasta 60	**63003**	**8**
	Desde 61 hasta 120	**63013**	**16**
	Desde 121 hasta 180	**63023**	**24**
	Desde 181 hasta 260	**63033**	**33**
Fondo 38.9 (para módulo fondo 40.8)	Desde 20 hasta 60	**63043**	**9**
	Desde 61 hasta 120	**63053**	**20**
	Desde 121 hasta 180	**63063**	**30**
	Desde 181 hasta 260	**63073**	**41**
Fondo 48 (para módulo fondo 49.9)	Desde 20 hasta 60	**63083**	**10**
	Desde 61 hasta 120	**63093**	**23**
	Desde 121 hasta 180	**63103**	**36**
	Desde 181 hasta 260	**63113**	**49**

Incluye reguladores (1.2 cms. de regulación)

Base grosor 3

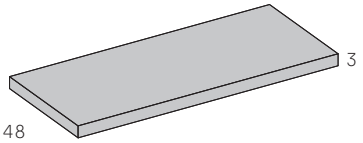

Descripción		Código	Puntos
Fondo 33 (para módulo fondo 34.9)	Desde 20 hasta 60	**64003**	**16**
	Desde 61 hasta 120	**64013**	**31**
	Desde 121 hasta 180	**64023**	**54**
	Desde 181 hasta 260	**64033**	**69**
Fondo 38.9 (para módulo fondo 40.8)	Desde 20 hasta 60	**64043**	**21**
	Desde 61 hasta 120	**64053**	**36**
	Desde 121 hasta 180	**64063**	**59**
	Desde 181 hasta 260	**64073**	**74**
Fondo 48 (para módulo fondo 49.9)	Desde 20 hasta 60	**64083**	**31**
	Desde 61 hasta 120	**64093**	**46**
	Desde 121 hasta 180	**64103**	**69**
	Desde 181 hasta 260	**64113**	**84**

Incluye reguladores (1.2 cms. de regulación)

Base grosor 3.8

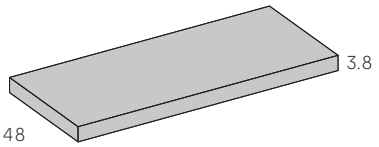

Descripción		Código	Puntos
Fondo 33 (para módulo fondo 34.9)	Desde 20 hasta 60	**64623**	**20**
	Desde 61 hasta 120	**64633**	**39**
	Desde 121 hasta 180	**64643**	**69**
	Desde 181 hasta 260	**64653**	**88**
Fondo 38.9 (para módulo fondo 40.8)	Desde 20 hasta 60	**64663**	**27**
	Desde 61 hasta 120	**64673**	**46**
	Desde 121 hasta 180	**64683**	**75**
	Desde 181 hasta 260	**64693**	**94**
Fondo 48 (para módulo fondo 49.9)	Desde 20 hasta 60	**64703**	**39**
	Desde 61 hasta 120	**64713**	**58**
	Desde 121 hasta 180	**64723**	**88**
	Desde 181 hasta 260	**64733**	**107**

Incluye reguladores (1.2 cms. de regulación)

Adjuntar croquis.

Zócalos

INCREMENTO ACABADO CACAO (SINCRO)	Base	Zócalo
	25%	25%

Zócalo

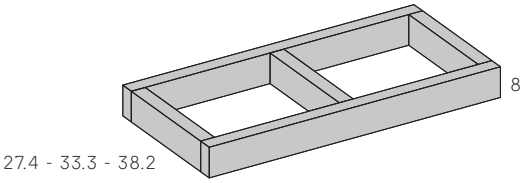

Descripción		Código	Puntos
Fondo 27.4 (para módulo fondo 34.9)	Desde 20 hasta 60	**65003**	**27**
	Desde 61 hasta 120	**65013**	**37**
	Desde 121 hasta 180	**65023**	**47**
	Desde 181 hasta 260	**65033**	**52**
Fondo 33.3 (para módulo fondo 40.8)	Desde 20 hasta 60	**65043**	**28**
	Desde 61 hasta 120	**65053**	**38**
	Desde 121 hasta 180	**65063**	**48**
	Desde 181 hasta 260	**65073**	**54**
Fondo 38.2 (para módulo fondo 49.9)	Desde 20 hasta 60	**65083**	**29**
	Desde 61 hasta 120	**65093**	**39**
	Desde 121 hasta 180	**65103**	**49**
	Desde 181 hasta 260	**65113**	**55**

Incluye zoletas

Adjuntar croquis.

Sobrecostados

INCREMENTO ACABADO CACAO [SINCRO]	Sobrecostados
	25%

Sobrecostado grueso 1

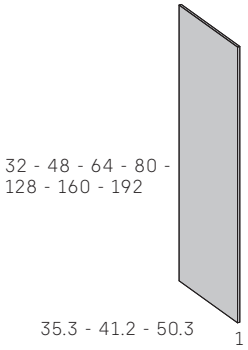

	Descripción	Código	Puntos
Alto 32	Fondo 35.3	60503	5
	Fondo 41.2	60513	6
	Fondo 50.3	60523	7
Alto 48	Fondo 35.3	60533	7
	Fondo 41.2	60543	8
	Fondo 50.3	60553	10
Alto 64	Fondo 35.3	60563	9
	Fondo 41.2	60573	11
	Fondo 50.3	60583	13
Alto 80	Fondo 35.3	60593	11
	Fondo 41.2	60603	13
	Fondo 50.3	60613	16
Alto 128	Fondo 35.3	60623	18
	Fondo 41.2	60633	21
	Fondo 50.3	60643	26
Alto 160	Fondo 35.3	60653	23
	Fondo 41.2	60663	27
	Fondo 50.3	60673	32
Alto 192	Fondo 35.3	60683	27
	Fondo 41.2	60693	32
	Fondo 50.3	60703	39

Opción rebaje zócalo. Indicar en pedido

Sobrecostado Ligne grueso 1

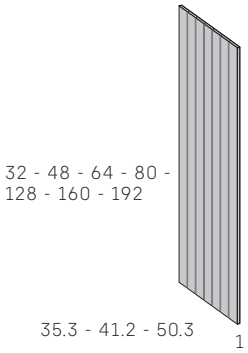

	Descripción	Código	Puntos
Alto 32	Fondo 35.3	61503	11
	Fondo 41.2	61513	13
	Fondo 50.3	61523	16
Alto 48	Fondo 35.3	61533	17
	Fondo 41.2	61543	20
	Fondo 50.3	61553	24
Alto 64	Fondo 35.3	61563	23
	Fondo 41.2	61573	26
	Fondo 50.3	61583	32
Alto 80	Fondo 35.3	61593	28
	Fondo 41.2	61603	33
	Fondo 50.3	61613	40
Alto 128	Fondo 35.3	61623	45
	Fondo 41.2	61633	53
	Fondo 50.3	61643	64
Alto 160	Fondo 35.3	61653	56
	Fondo 41.2	61663	66
	Fondo 50.3	61673	80
Alto 192	Fondo 35.3	61683	68
	Fondo 41.2	61693	79
	Fondo 50.3	61703	97

Solo disponible en laca mate

Opción rebaje zócalo. Indicar en pedido

Adjuntar croquis.

Peanas y complementos

1º. Peana base vista Piero:
Compuesta por patas y viga de metal más una base de tablero de partículas melaminizado de 1 cm. de grosor canteado con canto de pvc de 0.1 cm. de grosor. Incluye reguladores. A partir de 180 cms. de ancho se incluye una pata central. El metal se sirve en lacado blanco mate, con opción de lacado color.

2º. Peana Trae:
Compuesta por patas de madera natural de fresno y estructura de metal. Incluye reguladores. El metal se sirve en lacado blanco mate, con opción de lacado color. Las patas se pueden lacar. (En este caso son de MDF).

CONSTRUCCIÓN PEANA CON BASE VISTA PIERO

1. Elegir módulos a componer.

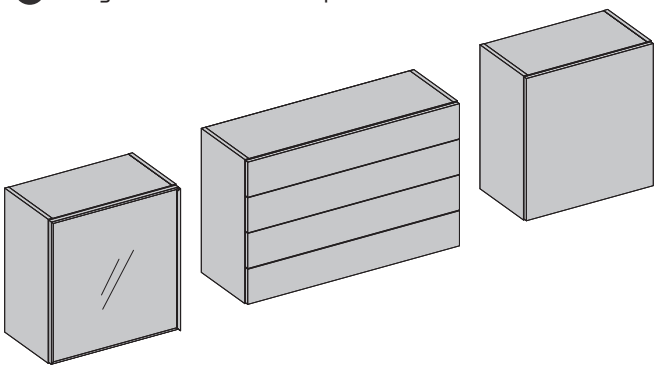

2. Elegir peana según medida de la composición desde 80 hasta 280/140 cms. (medida alta) y según fondo de módulos.

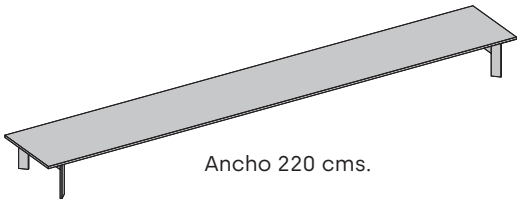

3. Composición.

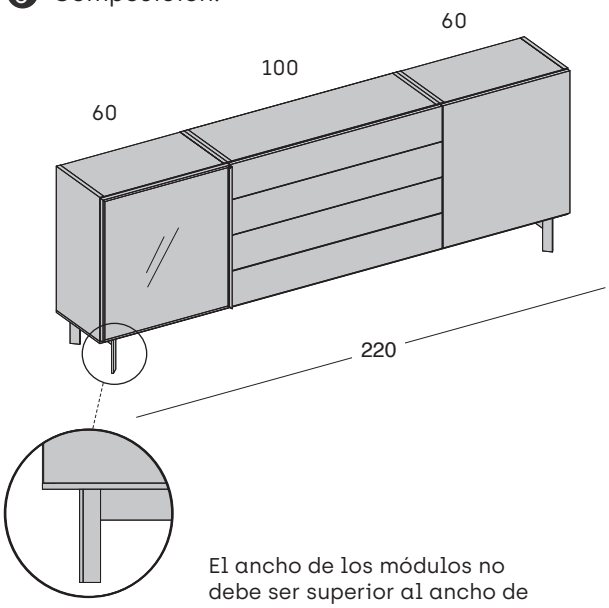

Vista frontal.

El ancho de los módulos no debe ser superior al ancho de la base de la peana.

CONSTRUCCIÓN PEANA TRAE

1. Elegir módulos a componer.

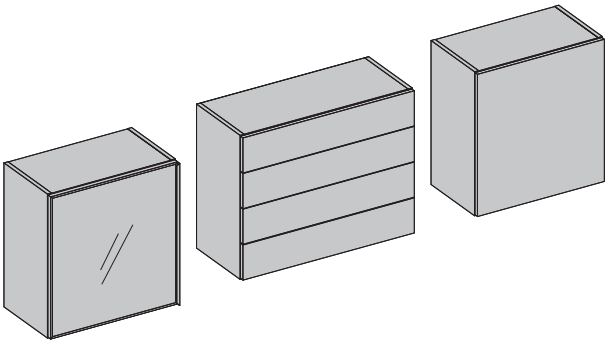

2. Elegir peana según medida de la composición desde 80 hasta 200/140 cms. (medida alta) y según fondo de módulos.

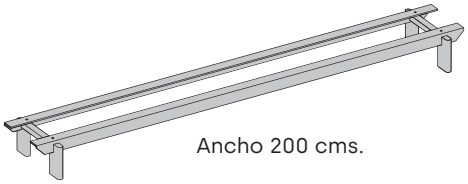

3. Composición.

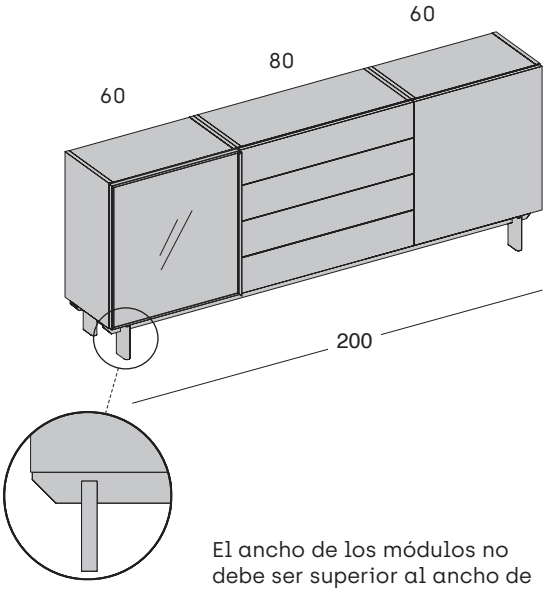

Vista frontal.

El ancho de los módulos no debe ser superior al ancho de la base de la peana.

Peana con base vista Piero

80 - 100 - 120 - 140 - 160 -
180 - 200 - 240 - 280

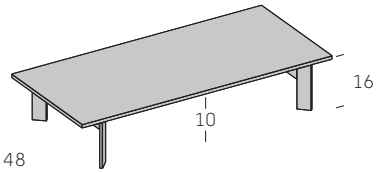

Descripción		Código	Puntos
Fondo 38.9 (para módulo fondo 40.8)	Ancho 80	**66503**	**147**
	Ancho 100	**66513**	**150**
	Ancho 120	**66523**	**159**
	Ancho 140	**66533**	**163**
	Ancho 160	**66543**	**170**
	Ancho 180 (pata central)	**66553**	**194**
	Ancho 200 (pata central)	**66563**	**199**
	Ancho 240 (pata central)	**66573**	**206**
	Ancho 280 (pata central)	**66583**	**212**
Fondo 48 (para módulo fondo 49.9)	Ancho 80	**66593**	**148**
	Ancho 100	**66603**	**151**
	Ancho 120	**66613**	**160**
	Ancho 140	**66623**	**165**
	Ancho 160	**66633**	**172**
	Ancho 180 (pata central)	**66643**	**197**
	Ancho 200 (pata central)	**66653**	**202**
	Ancho 240 (pata central)	**66663**	**209**
	Ancho 280 (pata central)	**66673**	**215**
Incluye viga de hierro			
Patas y viga color blanco. Incremento lacado colores			**50**
La pata central va del mismo color que las patas y la viga			
Base 1 cm. de grosor			
Ancho 280 cms. con 2 bases			
Incluye reguladores			

Peana Trae

80 - 100 - 120 - 140 -
160 -180 - 200

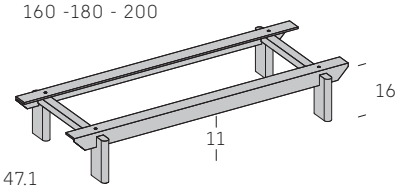

Descripción		Código	Patas madera natural	Patas laca
			Puntos	Puntos
Fondo 38 (para módulo fondo 40.8)	Ancho 80	**67503**	**154**	**174**
	Ancho 100	**67513**	**157**	**177**
	Ancho 120	**67523**	**160**	**180**
	Ancho 140	**67533**	**162**	**182**
	Ancho 160	**67543**	**165**	**185**
	Ancho 180	**67553**	**167**	**187**
	Ancho 200	**67563**	**170**	**190**
Fondo 47.1 (para módulo fondo 49.9)	Ancho 80	**67573**	**156**	**176**
	Ancho 100	**67583**	**159**	**179**
	Ancho 120	**67593**	**162**	**182**
	Ancho 140	**67603**	**164**	**184**
	Ancho 160	**67613**	**167**	**187**
	Ancho 180	**67623**	**169**	**189**
	Ancho 200	**67633**	**171**	**191**
Estructura metálica color blanco. Incremento lacado colores				**30**
Patas madera natural (Fresno). Lacado sobre MDF				
Incluye reguladores				

INCREMENTO ACABADO CACAO (SINCRO)	Base vista
	10%

Peana con base vista Piero alta

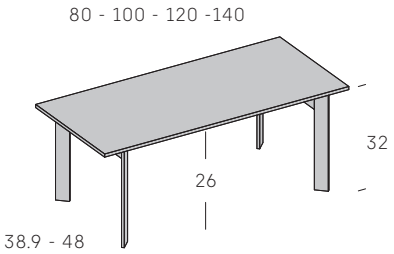

Descripción		Código	Puntos
Fondo 38.9 (para módulo fondo 40.8)	Ancho 80	**68503**	**157**
	Ancho 100	**68513**	**161**
	Ancho 120	**68523**	**169**
	Ancho 140	**68533**	**174**
Fondo 48 (para módulo fondo 49.9)	Ancho 80	**68543**	**158**
	Ancho 100	**68553**	**162**
	Ancho 120	**68563**	**171**
	Ancho 140	**68573**	**175**
Incluye viga de hierro			
Patas y viga color blanco. Incremento lacado colores			**50**
La pata central va del mismo color que las patas y la viga			
Base 1 cm. de grosor			
Incluye reguladores			
No admite especiales más grandes de 140 cms.			

Peana Trae alta

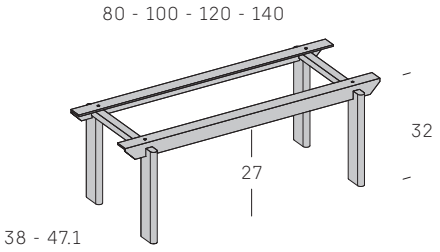

Descripción		Código	Patas madera natural	Patas laca
			Puntos	Puntos
Fondo 38 (para módulo fondo 40.8)	Ancho 80	**69503**	**175**	**207**
	Ancho 100	**69513**	**177**	**209**
	Ancho 120	**69523**	**180**	**212**
	Ancho 140	**69533**	**183**	**247**
Fondo 47.1 (para módulo fondo 49.9)	Ancho 80	**69543**	**177**	**209**
	Ancho 100	**69553**	**179**	**211**
	Ancho 120	**69563**	**182**	**214**
	Ancho 140	**69573**	**185**	**217**
Estructura metálica color blanco. Incremento lacado colores				**30**
Patas madera natural (Fresno). Lacado sobre MDF				
Incluye reguladores				
No admite especiales más grandes de 140 cms.				

Adjuntar croquis.

Complementos

Kit 4 ángulos sujección sobre

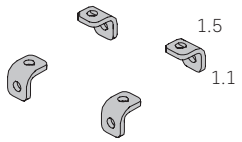

Descripción	Código	Puntos
1.1 x 1.5 cms.	39832	6

Juego 4 pletinas

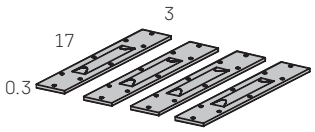

Descripción	Código	Puntos
17 x 3 cms.	70023	9

Kit 4 ruedas bajas

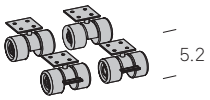

Descripción	Código	Puntos
Gris	34652	20
2 ruedas incluyen freno		
Ruedas aptas para parquet		

Patas Oslo

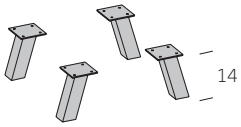

Descripción	Código	Puntos
14 cms. (juego 4 patas Oslo)	34642	80
14 cms. (pata Oslo suelta)	34352	20
Incluye reguladores		
Madera fresno		
Incremento lacado colores para juego patas		20
Incremento lacado colores para 1 pata		5

Pasacables rectangular con tapa

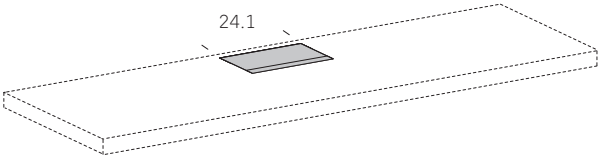

Descripción	Código	Puntos
24.1 cms.	39602	50
Opción aluminio, blanco o negro. Indicar acabado en pedido		
El precio incluye el mecanizado. Indicar posición con croquis		

Pasacables metálico

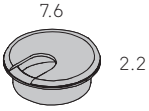

Descripción	Código	Puntos
7.6 cms.	39612	8
Color aluminio		

Adjuntar croquis.

Cargador USB

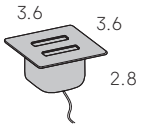

Descripción	Código	Puntos
3.6 x 3.6 cms.	**39652**	**65**
Color gris plata		
Apto para cargar 2 móviles		
Incluye transformador 15 W. + enchufe		

Aplique flexible LED

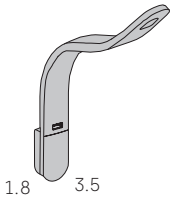

A++

Descripción	Código	Puntos
1.2 W leds (sin USB)	**39662**	**39**
1.2 W leds (con USB)	**39962**	**56**
Color blanco		
Color luz blanco neutro		
Incluye transformador y enchufe		

Lámpara Led batería (sin cable)

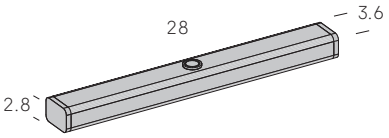

Descripción	Código	Puntos
28 cms.	**85112**	**37**
Potencia: 4W		
Lumens: 280 lumens		
Color luz blanco frío (6000K)		
La batería se carga mediante cable USB. Tiempo de carga entre 5-6 horas. Duración de batería 4 horas		
Tiene 3 intensidades		
Sistema de sujeción magnético		

Pinza para organizar cables

Descripción	Código	Puntos
13.8 cms.	**80428**	**4**

Organizador cables

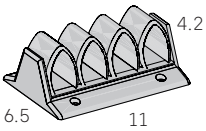

Descripción	Código	Puntos
6.5 x 11 cms.	**80448**	**8**
Color gris		

Adjuntar croquis.

Complementos

INCREMENTO ACABADO CACAO (SINCRO)	Estantes
	25%

Estante interior

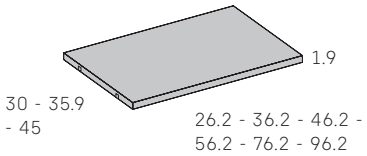

Descripción		Código	Puntos
Fondo 30 cms. (para módulo fondo 34.9 cms.)	26.2 cms.	71013	9
	36.2 cms.	71023	10
	46.2 cms.	71033	12
	56.2 cms.	71043	14
	76.2 cms.	71053	16
	96.2 cms.	71063	18
Fondo 35.9 cms. (para módulo fondo 40.8 cms.)	26.2 cms.	71083	10
	36.2 cms.	71093	12
	46.2 cms.	71103	14
	56.2 cms.	71113	16
	76.2 cms.	71123	18
	96.2 cms.	71133	22
Fondo 45 cms. (para módulo fondo 49.9 cms.)	26.2 cms.	71153	12
	36.2 cms.	71163	14
	46.2 cms.	71173	16
	56.2 cms.	71183	18
	76.2 cms.	71193	21
	96.2 cms.	71203	24

Estantes mecanizados con soportes

Estante interior cristal

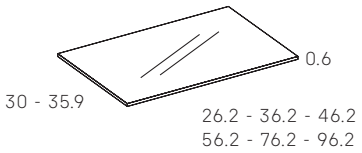

Descripción		Código	Puntos
Fondo 30 cm. (para módulos fondo 34.9 cms.)	26.2 cms.	72003	22
	36.2 cms.	72013	26
	46.2 cms.	72023	29
	56.2 cms.	72033	33
	76.2 cms.	72043	40
	96.2 cms.	72053	47
Fondo 35.9 cms. (para módulos fondo 40.8 cms.)	26.2 cms.	72063	24
	36.2 cms.	72073	28
	46.2 cms.	72083	32
	56.2 cms.	72093	35
	76.2 cms.	72103	43
	96.2 cms.	72113	51

Incluye soportes

Adjuntar croquis.

Espejo Pur Bajo

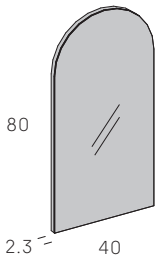

Descripción	Código	Puntos
80 x 40 cms.	**85002**	**62**

El canto de la base puede ser de cualquier acabado

Espejo Pur Alto

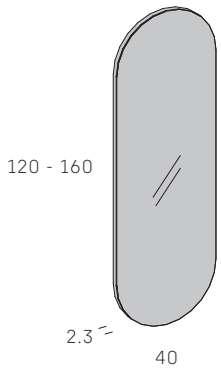

Descripción	Código	Puntos
120 x 40 cms.	**85012**	**88**
160 x 40 cms.	**85162**	**98**

El canto de la base puede ser de cualquier acabado

Espejo Pur Redondo

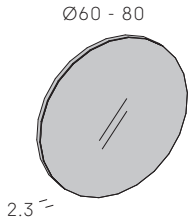

Descripción	Código	Puntos
60 cms.	**85022**	**65**
80 cms.	**85172**	**70**

El canto de la base puede ser de cualquier acabado

Espejo Pur Rectangular

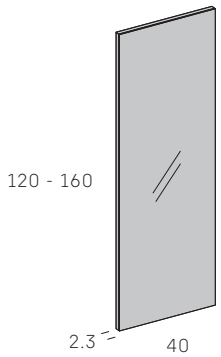

Descripción	Código	Puntos
120 x 40 cms.	**85032**	**42**
160 x 40 cms.	**85182**	**52**

El canto de la base puede ser de cualquier acabado

Adjuntar croquis.

Características Mesas

1º. Mesa Legero:
Compuesta de sobre y extensiones de tablero de partículas melaminizado de 1.9 cm. de grosor canteado con canto de pvc de 0.1 cm. de grosor. Patas de tubo de metal de 5x5 cm. y estructura de aluminio. Está disponible en fija, en 1 extensible tipo libro de 60 cm. 70 cm. y 90 cm. y en 2 extensibles tipo libro de 45 cm. Incorporan seguros anticierre. Las patas de la mesa se sirven en lacado blanco mate, con opción de lacado color. Mesa fija, opción de incorporar sobre porcelánico.

2º. Mesa Sutil:
Compuesta de sobre, extensiones y parte exterior de las patas de tablero de partículas melaminizado de 1.9 cm. de grosor canteado con canto de pvc de 0.1 cm. de grosor, estructura de las patas de ángulo de metal de 4x4 cm. y estructura de aluminio. Está disponible en fija, en 1 extensible tipo libro de 60 cm. 70 cm. y 90 cm. y en 2 extensibles tipo libro de 45 cm. Incorporan seguros anticierre. Las estructuras metálicas de las patas de la mesa se sirven en lacado blanco mate. Mesa fija, opción de incorporar sobre porcelánico.

3º. Mesa Trae:
Compuesta de sobre y extensiones de tablero de partículas melaminizado de 1.9 cm. de grosor canteado con canto de pvc de 0.1 cm. de grosor, patas de madera natural de fresno (con refuerzo interior metálico) y estructura de aluminio. Está disponible en fija y en 1 extensible tipo libro de 60 cm. 70 cm. y 90 cm. Incorporan seguros anticierre. Las patas de la mesa se sirven en madera natural de fresno, con opción de lacado color de MDF. Mesa fija, opción de incorporar sobre porcelánico.

4º. Mesas Eco:
Compuestas de sobre, patas y faldón de tablero de partículas melaminizado de 3 cm. de grosor canteado con canto de pvc de 0.1 cm. de grosor. Disponible únicamente en opción fija.

5º. Mesas Link:
Compuestas de sobre de tablero de partículas melaminizado de 1.9 cm. de grosor canteado con canto de pvc de 0.1 cm. de grosor y estructura de tubo de metal de 1x4 cm. La estructura se sirve en lacado blanco mate, con opción de lacado color. Opción de incorporar sobre porcelánico.

6º. Mesas Fenster:
Compuesto por laterales, tapa y zócalo de tablero de partículas melaminizado de 3.8 cm. de grosor canteado con canto de 0.1 cm. de grosor y partidores de tablero de partículas de 1 cm. de grosor canteado con canto de 0.1 cm. de grosor. Opción de incorporar sobre porcelánico.

7º. Mesas Block:
Compuesto por laterales de tablero de partículas melaminizado de 1.9 cm. de grosor canteado con canto de 0.1 cm. de grosor y sobre de tablero de partículas de 1 cm. de grosor canteado con canto de 0.1 cm. de grosor. Opción de incorporar sobre porcelánico.

8º. Mesa Elevable:
Compuesta de sobre y costados de tablero de partículas melaminizado de 1.9 cm. de grosor canteado con canto de pvc de 0.1 cm. de grosor y estructura interior, formada por base y costados, de tablero de partículas melaminizado de 3 cm. de grosor canteado con canto de pvc de 0.1 cm. de grosor. Incorpora sistema de cierre suave. Opción de incorporar sobre porcelánico.

9º. Mesa Subtil:
Compuesta de estructura de metal y sobre de tablero de partículas melaminizado de 1 cm. de grosor canteado con canto de pvc de 0.1 cm. de grosor. La estructura se sirve en lacado blanco mate, con opción de lacado color. Opción de incorporar sobre porcelánico.

Mesas

Se sirven desmontadas.

INCREMENTO ACABADO CACAO (SINCRO)	Legero
	10%

Mesa Legero fija

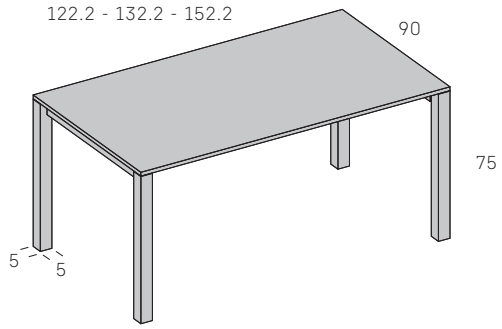

Descripción	Código	Puntos
122.2 cms.	82003	613
132.2 cms.	82013	633
152.2 cms.	82023	676
Incremento sobre porcelánico		250
Patas metálicas color blanco. Incremento lacado colores		60
Posibilidad hacer a medida de largo. Consultar. Ancho siempre 90 cms.		

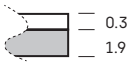

Detalle grueso del sobre con porcelánico

Mesa Legero 1 extensión

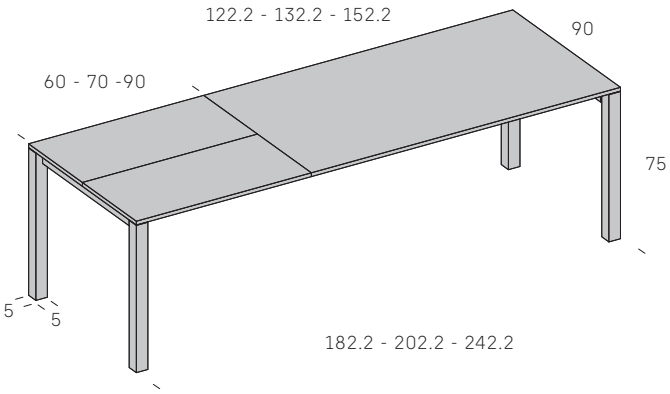

Descripción	Código	Puntos
122.2 cms. (extensión 60 cms.)	82033	631
132.2 cms. (extensión 70 cms.)	82043	655
152.2 cms. (extensión 90 cms.)	82053	700
Patas metálicas color blanco. Incremento lacado colores		60

Mesa Legero 2 extensiones

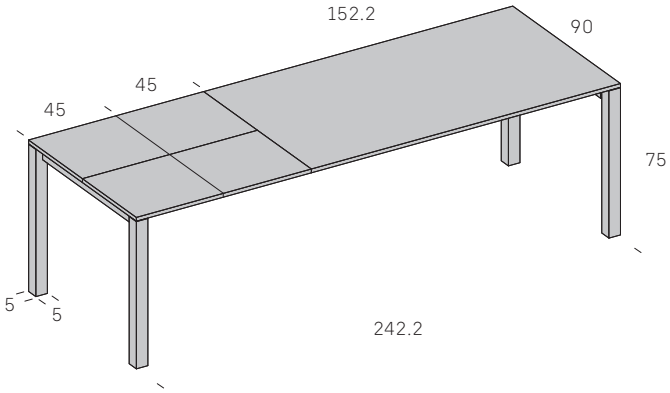

Descripción	Código	Puntos
152.2 cms.	82063	707
Patas metálicas color blanco. Incremento lacado colores		60

Adjuntar croquis.

INCREMENTO ACABADO CACAO (SINCRO)	Sutil
	15%

Mesa Sutil fija

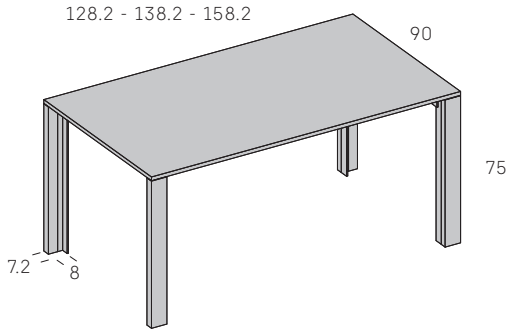

Descripción	Código	Puntos
128.2 cms.	**83003**	**635**
138.2 cms.	**83013**	**655**
158.2 cms.	**83023**	**698**
Incremento sobre porcelánico		**250**
Interior patas metal color blanco. Incremento lacado colores		**60**
Posibilidad hacer a medida de largo. Consultar. Ancho siempre 90 cms.		

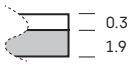

Detalle grueso del sobre con porcelánico

Mesa Sutil 1 extensión

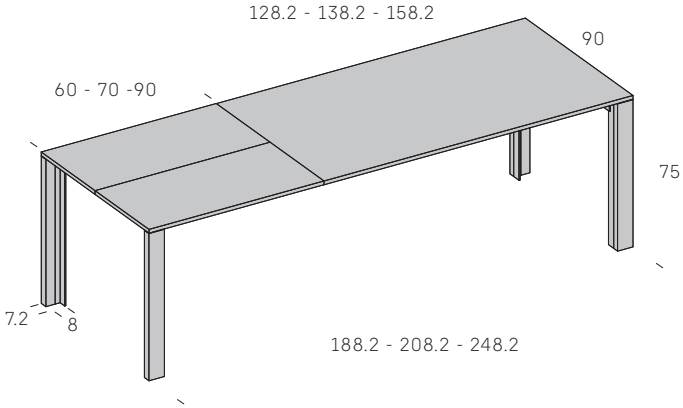

Descripción	Código	Puntos
128.2 cms. (extensión 60 cms.)	**83033**	**653**
138.2 cms. (extensión 70 cms.)	**83043**	**675**
158.2 cms. (extensión 90 cms.)	**83053**	**724**
Interior patas metal color blanco. Incremento lacado colores		**60**

Mesa Sutil 2 extensiones

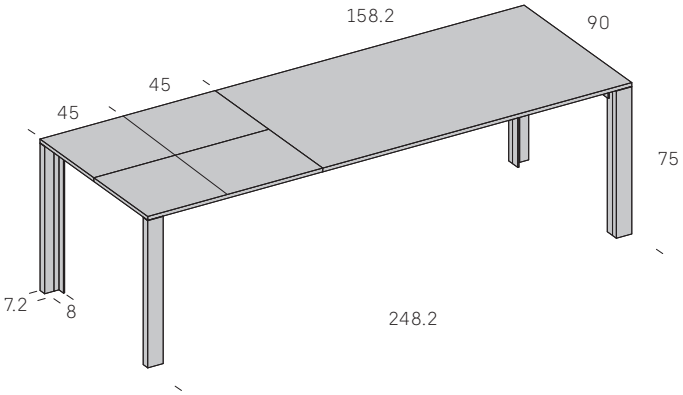

Descripción	Código	Puntos
158.2 cms.	**83063**	**731**
Interior patas metal color blanco. Incremento lacado colores		**60**

Adjuntar croquis.

Mesas

Se sirven desmontadas.

INCREMENTO ACABADO CACAO (SINCRO)	Trae	Eco
	10%	25%

Mesa Trae fija

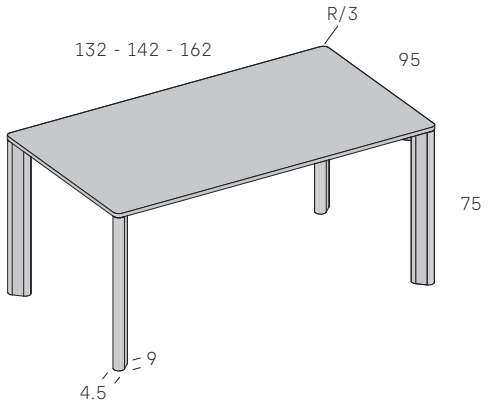

Descripción	Código	Patas madera natural	Patas laca
		Puntos	Puntos
132 cms.	84003	804	646
142 cms.	84013	824	666
162 cms.	84023	867	709
Incremento sobre porcelánico			250
Interior patas metal color blanco. Incremento lacado colores			60
Patas madera natural (Fresno). Lacado sobre MDF			
Posibilidad hacer a medida de largo. Consultar. Ancho siempre 95 cms.			

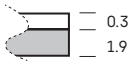

Detalle grueso del sobre con porcelánico

Mesa Trae 1 extensión

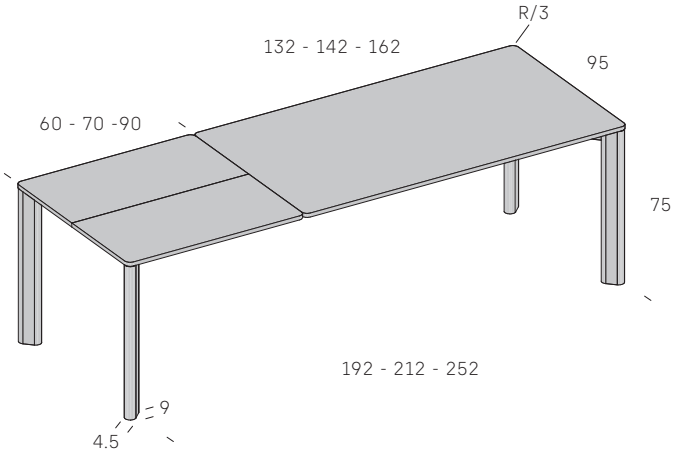

Descripción	Código	Patas madera natural	Patas laca
		Puntos	Puntos
132 cms. (extensión 60 cms.)	84033	821	664
142 cms. (extensión 70 cms.)	84043	843	686
162 cms. (extensión 90 cms.)	84053	888	731
Interior patas metal color blanco. Incremento lacado colores			60
Patas madera natural (Fresno). Lacado sobre MDF			

Mesa Eco fija

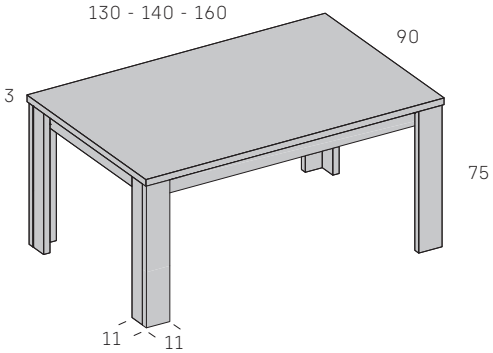

Descripción	Código	Puntos
130 cms.	84063	260
140 cms.	80123	290
160 cms.	80133	310
Posibilidad hacer a medida. Consultar.		

Adjuntar croquis.

INCREMENTO ACABADO CACAO (SINCRO)	Link
	10%

Mesa Link baja redonda Ø 80

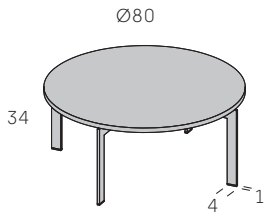

Descripción	Código	Puntos
80 cms.	81063	180
Incremento sobre porcelánico		130
Incremento patas metal color blanco. Incremento lacado colores		13

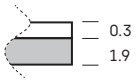

Detalle grueso del sobre con porcelánico

Mesa Link baja ovalada

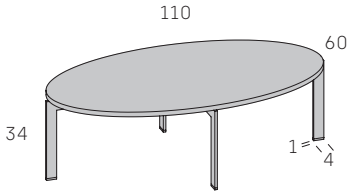

Descripción	Código	Puntos
110 x 60 cms.	81073	175
Incremento sobre porcelánico		160
Incremento patas metal color blanco. Incremento lacado colores		13

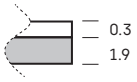

Detalle grueso del sobre con porcelánico

Mesa Link alta redonda Ø 60

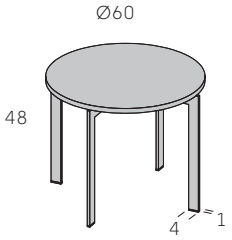

Descripción	Código	Puntos
60 cms.	81053	150
Incremento sobre porcelánico		100
Incremento patas metal color blanco. Incremento lacado colores		13

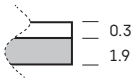

Detalle grueso del sobre con porcelánico

Adjuntar croquis.

Mesas

Las mesas Link se sirven desmontadas.

INCREMENTO ACABADO CACAO (SINCRO)	Link
	10%

Mesa Link baja rectangular

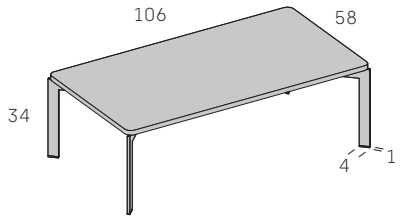

Descripción	Código	Puntos
106 x 58 cms.	81533	180
Incremento sobre porcelánico		145
Incremento patas metal color blanco. Incremento lacado colores		13

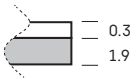

Detalle grueso del sobre con porcelánico

Mesa Link baja cuadrada 90 x 90

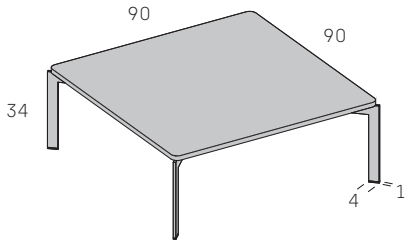

Descripción	Código	Puntos
90 x 90 cms.	81543	193
Incremento sobre porcelánico		145
Incremento patas metal color blanco. Incremento lacado colores		13

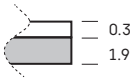

Detalle grueso del sobre con porcelánico

Mesa Link baja cuadrada 57 x 57

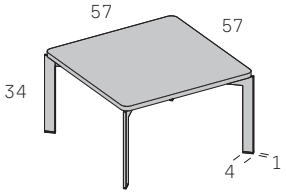

Descripción	Código	Puntos
57 x 57 cms.	81553	165
Incremento sobre porcelánico		100
Incremento patas metal color blanco. Incremento lacado colores		13

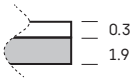

Detalle grueso del sobre con porcelánico

Mesa Link alta cuadrada 43 x 43

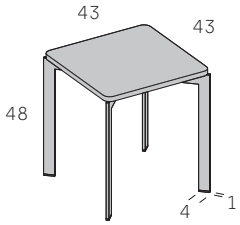

Descripción	Código	Puntos
43 x 43 cms.	81563	158
Incremento sobre porcelánico		52
Incremento patas metal color blanco. Incremento lacado colores		13

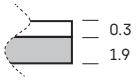

Detalle grueso del sobre con porcelánico

Adjuntar croquis.

INCREMENTO ACABADO CACAO (SINCRO)	Fenster	Block
	25%	25%

Mesa Fenster cuadrada

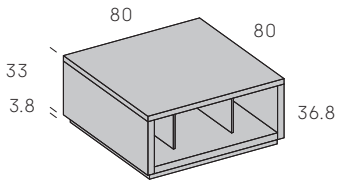

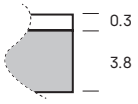

Detalle grueso del sobre con porcelánico

Descripción	Código	Puntos
80 x 80 cms.	81603	195
Incremento sobre porcelánico		120
Hueco central de 33.2 cms. ancho		
Huecos laterales de 18.6 cms. ancho		
Partidores de 1 cm. de grosor		

Mesa Fenster rectangular

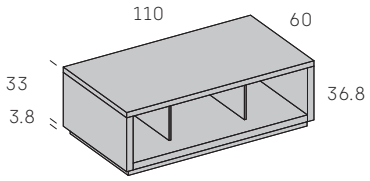

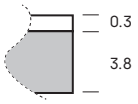

Detalle grueso del sobre con porcelánico

Descripción	Código	Puntos
110 x 60 cms.	81613	150
Incremento sobre porcelánico		180
Hueco central de 43.2 cms. ancho		
Huecos laterales de 28.6 cms. ancho		
Partidores de 1 cm. de grosor		

Mesa Block baja cuadrada

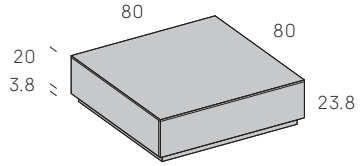

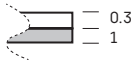

Detalle grueso del sobre con porcelánico

Descripción	Código	Puntos
80 x 80 cms.	81623	190
Incremento sobre porcelánico		120
Cubo totalmente cerrado		

Mesa Block alta cuadrada

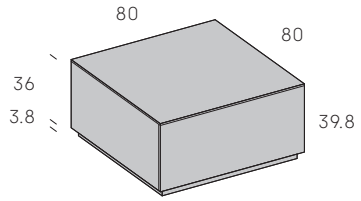

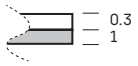

Detalle grueso del sobre con porcelánico

Descripción	Código	Puntos
80 x 80 cms.	81633	215
Incremento sobre porcelánico		120
Cubo totalmente cerrado		

Mesa Block alta rectangular

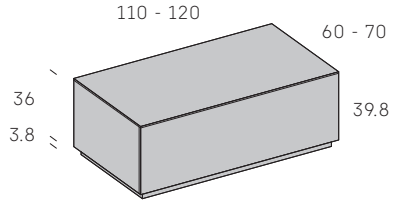

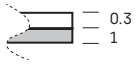

Detalle grueso del sobre con porcelánico

Descripción	Código	Puntos
110 x 60 cms.	81643	170
120 x 70 cms.	81653	180
Incremento sobre porcelánico		175
Cubo totalmente cerrado		

Adjuntar croquis.

Mesas

INCREMENTO ACABADO CACAO (SINCRO)	Eco	Elevable	Subtile
	25%	25%	10%

Mesa Eco rectangular

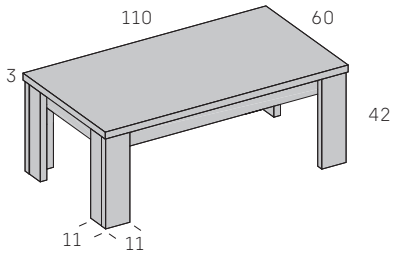

Descripción	Código	Puntos
110 x 60 cms.	81003	150
Posibilidad hacer a medida. Consultar.		
Se sirve desmontada		

Mesa Elevable rectangular

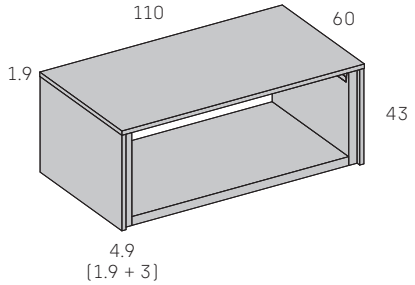

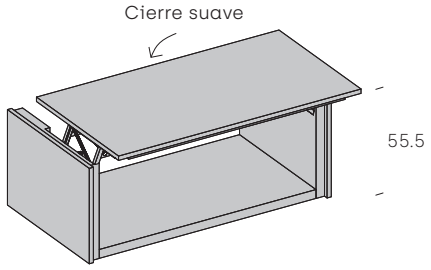

Descripción	Código	Puntos
110 x 60 cms.	81013	340
Incremento sobre porcelánico		180
Posibilidad de hacer sobre y laterales exteriores en diferente acabado que el interior		
Se sirve montada		

ESTAS REFERENCIAS NO ADMITEN ESPECIALES

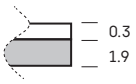

Detalle grueso del sobre con porcelánico

Mesita auxiliar redonda Subtile

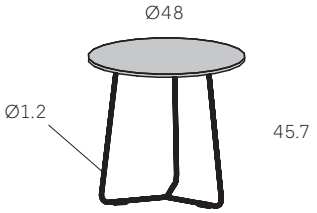

Descripción	Código	Puntos
48 cms.	33732	135
Incremento sobre porcelánico		60
Sobre 1 cm. grosor		
Pata metal blanco. Incremento lacado colores		25
Incluye zoletas. (Siempre en color negro)		
Se sirve desmontada		

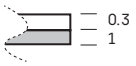

Detalle grueso del sobre con porcelánico

Adjuntar croquis.

Iluminación luz led

Mando / Receptor

Mando 1 canal + receptor

Mando 4 canales

Receptor 4 canales

Descripción	Código	Puntos
Mando con 1 canal + receptor (Admite hasta 96w de luz) (6 tiras led)	**69603**	**65**
Mando con 4 canales	**69613**	**36**
Receptor con 4 canales (Admite hasta 144w de luz) (6 tiras led)	**69623**	**26**

Sumar un mínimo de 2 receptores código 69623 y un máximo de 4 receptores al escoger el mando de 4 canales código 69613

Transformador

Descripción	Código	Puntos
Transformador 24w (Hasta 295 cms. de largo)	**69633**	**22**
Transformador 36w (de 295 cms. hasta 445 cms.)	**69643**	**29**
Transformador 60w (de 445 cms. hasta 745 cms.)	**69653**	**38**
Transformador 100w (de 745 cms. hasta 1245 cms.)	**69663**	**50**

Para escoger transformador sumar m.l. de led de todos los módulos a iluminar con dicho transformador

Cable alargador

Descripción	Código	Puntos
300 cms.	**69673**	**7**

Se utiliza para unir tira de leds con un receptor en el caso de existir más de 200 cms. entre ellos. De lo contrario no es necesario pedir alargador

Luz led interior en vitrinas, módulos huecos y librerías Unik

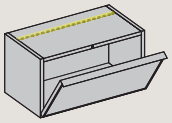

Módulos puertas elevables, abatibles y módulos huecos. Luz led en la tapa

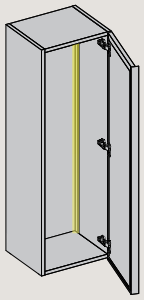

Módulos puertas batientes. Luz led sólo en un lateral

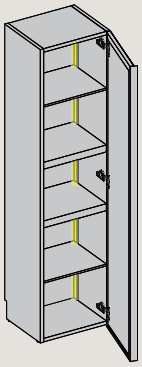

Librería Unik. Luz led sólo en un lateral

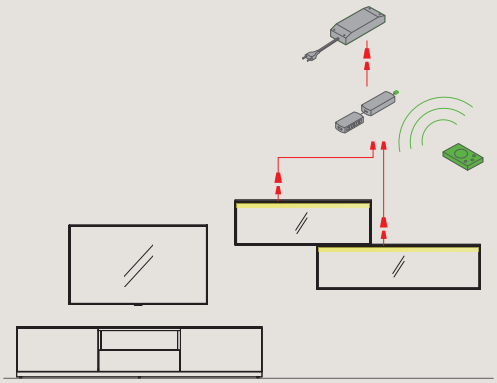

Ejemplo instalación controlador mando a distancia 1 canal (para encender al mismo tiempo 1 conjunto de módulos con luz).

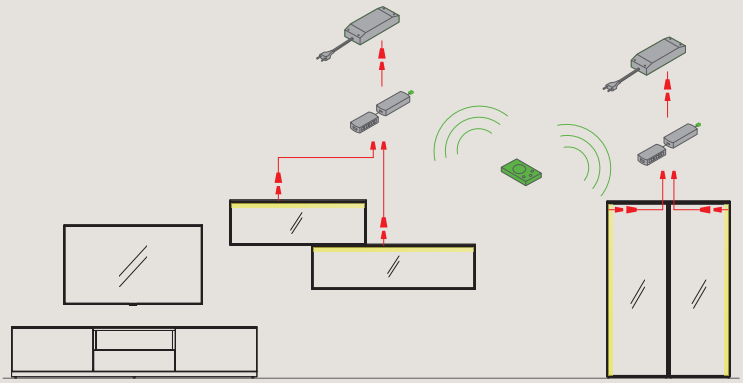

Ejemplo instalación controlador mando a distancia 4 canales (para encender individualmente hasta 4 conjuntos de módulos con luz).

Iluminación de color blanco natural (4000K). 12 V. 8 W. por m.l. Incluye difusor. Activación mediante mando a distancia.

Permite regular la intensidad de la luz.

EN EL CASO DE QUERER INTERRUPTOR EN LOS PANELES INDICAR EN PEDIDO. INCREMENTO 10 PUNTOS POR INTERRUPTOR

Ip20 III A+

Adjuntar croquis.

Luz led en paneles

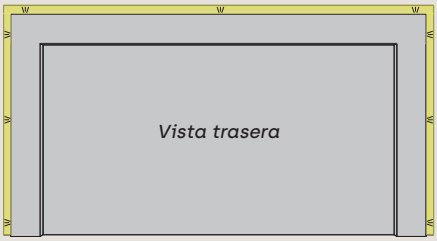

Luz led en premarco superior y laterales

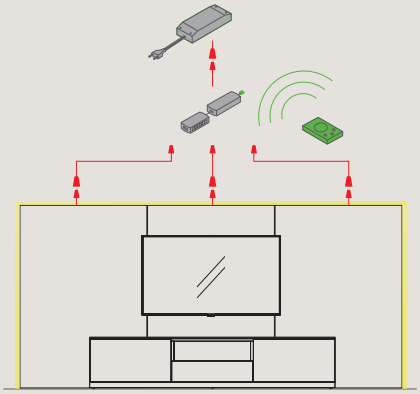

Ejemplo instalación controlador mando a distancia 1 canal (para encender al mismo tiempo 1 conjunto de paneles con luz).

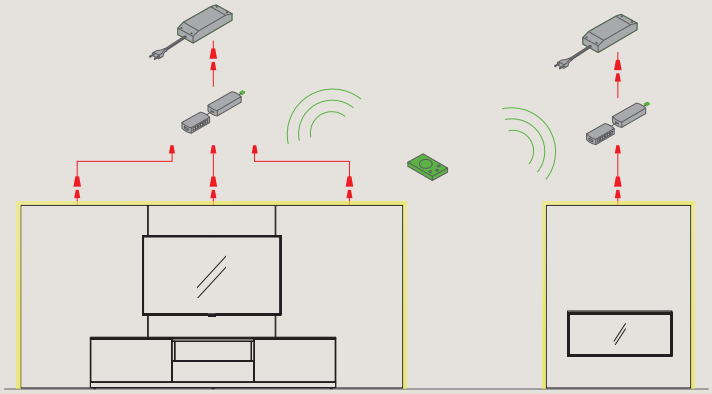

Ejemplo instalación controlador mando a distancia 4 canales (para encender individualmente hasta 4 conjuntos de paneles con luz).

Luz led en paneles con estantes y en base trasera

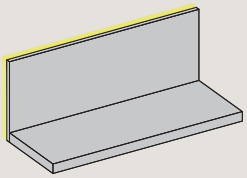

Base trasera
Luz led en premarco superior y laterales

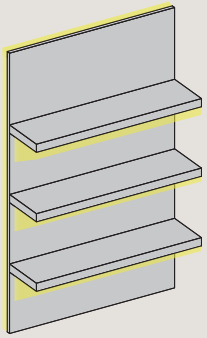

Panel con estantes
Luz led en estantes y en premarco superior y laterales

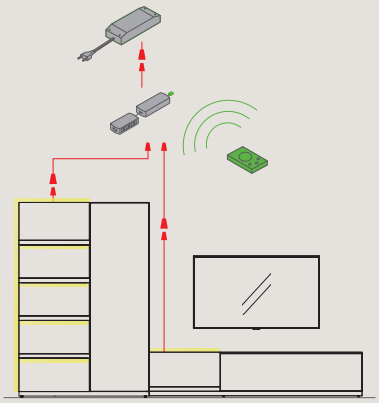

Ejemplo instalación controlador mando a distancia 1 canal (para encender al mismo tiempo 1 conjunto con luz).

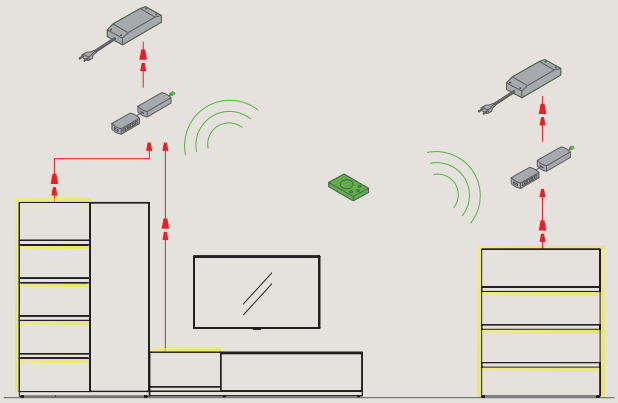

Ejemplo instalación controlador mando a distancia 4 canales (para encender individualmente hasta 4 conjuntos con luz).

Adjuntar croquis.

Propuesta nº uno / pág. 4

Acabados:

Rovere | Tórtola | Aluminio negro | Cristal Acanalado

Tirador:
Pulsador

Cant.	Código	Pág.	Descripción	Puntos	Total
1	**61063**	100	Encimera 140.2x41.2x1	29	29
1	**19213**	58	Módulo cajón doble con pulsador + estantería puerta vitrina cristal acanalado izquierda 128x80x40.8	498	498
2	**71113**	110	Estante interior 56.2x35.9x1.9	16	32
1	**9923**	24	Módulo 1 puerta batiente derecha 128x60x40.8	175	175
1	**64683**	102	Base 140.2x38.9x3.8	75	75
1	**64683**	102	Base 180.2x38.9x3.8	75	75
1	**35313**	73	Base trasera (premarco central) 33x60x41.2	56	56
1	**5513**	18	Módulo puerta abatible con pulsador 32x120x40.8	187	187
1	**61053**	100	Encimera 120.1x41.2x1	19	19
				Total	**1146**
Opcional					
1	**81623**	119	Mesa Block 23.8x80x80	190	190
				Total	**190**

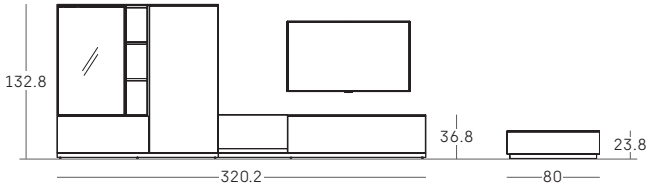

Propuesta nº dos / pág. 8

Acabados:

Roble Forest | Grafito | Ártico

Tiradores:
Pulsador / Pestaña ártico

Cant.	Código	Pág.	Descripción	Puntos	Total
1	**61043**	100	Encimera 60.1x41.2x1	8	8
1	**61053**	100	Encimera 120.1x41.1x1	19	19
1	**11343**	12	Módulo 2 cajones 32x60x40.8	160	160
1	**35313**	73	Base trasera (premarco central) 33x60x41.2	56	56
1	**5513**	18	Módulo puerta abatible 32x120x40.8	187	187
1	**66573**	106	Peana Piero con base vista 16x240x38.9	206	206
1			*Incremento patas lacado colores*	50	50
1	**41262**	72	Galería Lys 32x40x33	165	165
1			*Incremento lacado colores*	25	25
1	**41292**	72	Galería Lys 32x80x33	195	195
1			*Incremento lacado colores*	25	25
				Total	**1096**

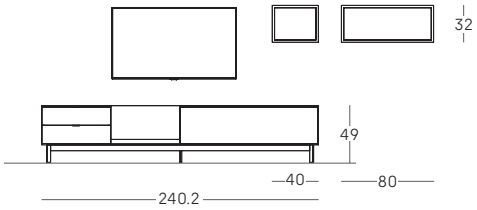

Way Home

Propuesta nº tres / pág. 10

Acabados:

Mela | Piedra | Aluminio blanco | Cristal Transparente

Tirador:
Pulsador

Cant.	Código	Pág.	Descripción	Puntos	Total
1	**61043**	100	Encimera 60.1x41.2x1	8	8
1	**5423**	18	Módulo abatible con pulsador 32x60x40.8	115	115
1	**64693**	102	Base 220x38.9x3.8	94	94
1	**64673**	102	Base 100x38.9x3.8	46	46
1	**45333**	93	Panel recto especial Ligne para apilar 96x160x4.9	200	200
1	**35833**	74	Base tv 16x160x41.2	125	125
1	**61063**	100	Encimera 160x41.2x1	29	29
1	**1153**	10	Módulo 2 cajones con pulsador 16x160x40.8	195	195
1	**61053**	100	Encimera 100.1x41.2x1	19	19
1	**9563**	24	Módulo 1 puerta batiente izquierda 128x40x40.8	145	145
1	**19263**	58	Módulo vitrina cristal transparente 1 puerta derecha + cajón doble 128x60x40.8	424	424
2	**72093**	110	Estante cristal 56.2x35.9x0.6	35	70
			Total		**1470**

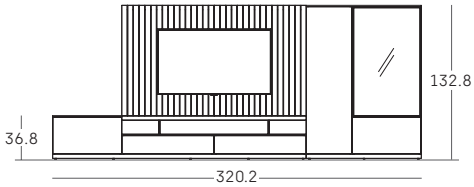

Propuesta nº cuatro / pág. 14

Acabados:

Roble Forest | Piedra | Moss

Tirador:
Pulsador

Cant.	Código	Pág.	Descripción	Puntos	Total
1	**35213**	70	Galería puerta corredera 32x180x33	165	165
1	**61043**	100	Encimera 40.1x41.2x1	8	8
1	**5843**	20	Módulo 1 puerta batiente izquierda con pulsador 32x40x40.8	65	65
1	**36053**	74	Módulo tv Fenster 33x120x41.2	105	105
1	**61053**	100	Encimera 120.1x41.2x1	19	19
1	**1353**	12	Módulo 2 cajones con pulsador 32x80x40.8	170	170
1	**6323**	20	Módulo 1 puerta batiente derecha con pulsador 32x40x40.8	65	65
1	**64683**	102	Base 160x40.8x3.8	75	75
1	**64673**	102	Base 120x40.8x3.8	46	46
			Total		**718**
Opcional					
1	**37663**	86	Estantería Air 3 estantes 111.4x139x25.7	176	176
			Total		**176**
Opcional					
1	**33732**	120	Mesita Redonda Subtile	135	135
1			*Incremento patas lacado colores*	25	25
			Total		**160**

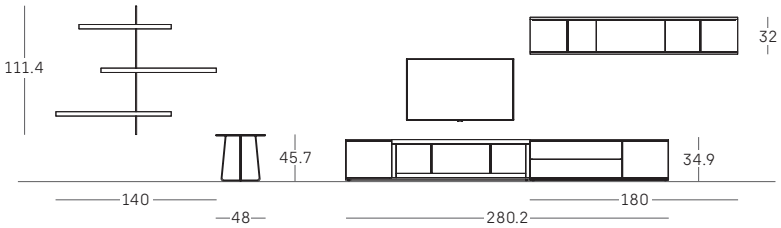

Propuesta nº cinco / pág. 18

Cant.	Código	Pág.	Descripción	Puntos	Total
1	**37603**	86	Estantería Air 192x157.4x25.1	414	414
			Total		**414**
Opción luz led					
1			*Incremento luz partidores*	402	402
			Total		**402**

Acabados:

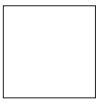

Blanco

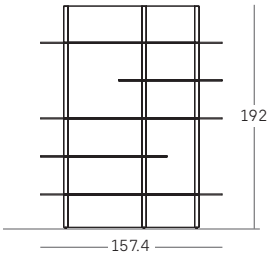

Propuesta nº seis / pág. 20

Cant.	Código	Pág.	Descripción	Puntos	Total
3	**45303**	93	Panel recto especial a suelo 160x120x4.9	154	462
1	**61013**	100	Encimera 120.1x35.3x1	16	16
1	**5143**	18	Módulo puerta elevable 32x120x34.9	155	155
1	**61003**	100	Encimera 60.1x35.3x1	7	7
1	**5113**	18	Módulo puerta elevable 32x100x34.9	140	140
1	**61073**	100	Encimera 202.4x41.2x1	40	40
1	**20863**	39	Módulo tv. puerta abatible con pulsador + hueco izq. 32x200x40.8	220	220
2	**60513**	104	Sobrecostado 32x41.2x1	6	12
1	**64693**	102	Base 200x38.9x3.8	94	94
			Total		**1146**
Opcional					
1	**61073**	100	Encimera 202.4x41.2x1	40	40
2	**60603**	104	Sobrecostado 80x41.2x1	13	26
1	**64693**	102	Base 200x38.9x3.8	94	94
1	**8243**	23	Módulo 1 puerta batiente izq. 80x60x40.8	125	125
1	**1093**	10	Cajón con pulsador 16x100x40.8	120	120
1	**12743**	30	Módulo puerta abatible vitrina cristal fumé 32x100x40.8	341	341
1	**1733**	11	Cajón doble con pulsador 32x100x40.8	150	150
1	**8663**	23	Módulo 1 puerta batiente der. 80x40x40.8	105	105
			Total		**1001**
Opcional					
1	**81613**	119	Mesa Fenster 36.8x110x60	150	150
			Total		**150**
Opción luz led					
1			*Incremento luz tapa vitrina*	41	41
1			*Incremento luz superior panel central*	34	34
1			*Incremento luz superior y lateral izquierdo panel*	78	78
1			*Incremento luz superior y lateral derecho panel*	78	78
1	**69613**	122	Mando con 4 canales	36	36
2	**69623**	122	Receptor con 4 canales	26	52
1	**69633**	122	Transformador 24w	22	22
1	**69653**	122	Transformador 60w	38	38
			Total		**379**

Acabados:

Roble Forest | Ártico | Negro | Aluminio negro | Cristal Fumé

Tirador:
Pulsador

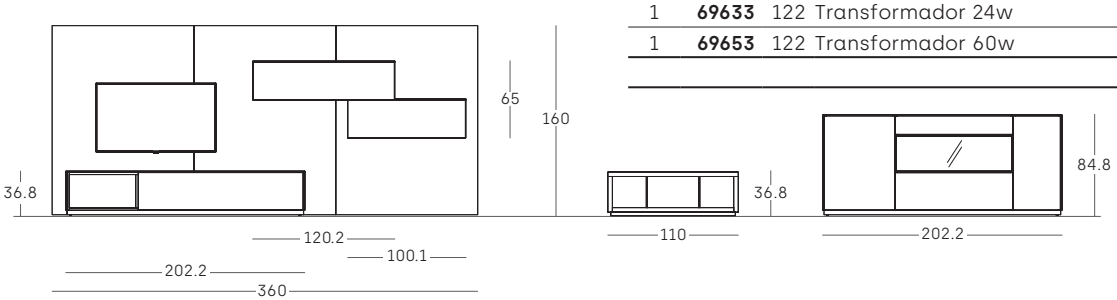

Way Home

Propuesta nº siete / pág. 24

Acabados:

Rovere | Moss | Aluminio negro | Cristal Fumé

Tirador:
Pulsador

Cant.	Código	Pág.	Descripción	Puntos	Total
3	**45323**	93	Panel ligne a suelo 150x120x4.9	234	702
1	**61013**	100	Encimera 100.2x35.3x1	16	16
1	**61013**	100	Encimera 80.1x35.1x1	16	16
1	**5473**	18	Módulo puerta pulsador abatible 32x100x34.9	162	162
1	**12693**	30	Módulo vitrina puerta abatible puerta aluminio negro cristal fumé 32x120x34.9	371	371
1	**20043**	38	Módulo tv combinado. Puertas batientes + cajón con pulsador + hueco 32x180x40.8	265	265
1	**61063**	100	Encimera 182.1x41.2x1	29	29
2	**60513**	104	Sobrecostado 32x41.2x1	6	12
1	**64683**	102	Base 182x38.9x3.8	75	75
			Total		**1648**
Opción luz led					
1			*Incremento luz tapa vitrina*	63	63
1			*Incremento luz superior panel*	34	34
1			*Incremento luz superior y lateral izquierdo panel*	76	76
1			*Incremento luz superior y lateral derecho panel*	76	76
1	**69613**	122	Mando con 4 canales	36	36
2	**69623**	122	Receptor con 4 canales	26	52
1	**69663**	122	Transformador 100w	50	50
			Total		**387**

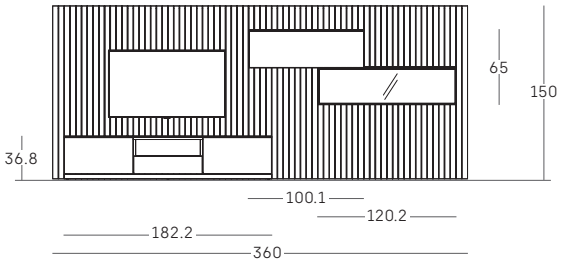

Propuesta nº ocho / pág. 26

Acabados:

Roble Forest | Ártico | Grafito | Aluminio blanco | Cristal Acanalado

Tirador:
Pulsador

Cant.	Código	Pág.	Descripción	Puntos	Total
1	**61063**	100	Encimera 182.2x41.2x1	29	29
1	**21243**	40	Módulo tv combinado. Cajones + puerta abatible 32x180x40.8	300	300
2	**60513**	104	Sobrecostado 32x41.2x1	6	12
1	**64683**	102	Base 182x38.9x3.8	75	75
1	**61063**	100	Encimera 122.4x41.2x1	29	29
1	**19203**	58	Módulo vitrina aluminio blanco cristal acanalado cajón doble + puerta izquierda 128x60x40.8	468	468
2	**72093**	110	Estante cristal 56.2x35.9x0.6	35	70
1	**9923**	24	Módulo puerta batiente derecha 128x60x40.8	175	175
2	**60633**	104	Sobrecostado 128x41.2x1	21	42
1	**64673**	102	Base 122.2x38.9x3.8	46	46
			Total		**1246**

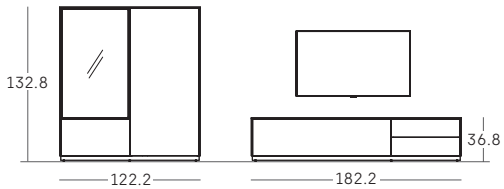

Propuesta nº nueve / pág. 32

Cant.	Código	Pág.	Descripción	Puntos	Total
1	**37643**	86	Estantería Air simétrica 2 estantes 73.6x179x25.7	142	142
1	**61073**	100	Encimera 202.5x41.2x1	40	40
2	**61513**	104	Sobrecostado Ligne 32x41.2x1	13	26
1	**32433**	63	Módulo Ligne puerta izquierda 32x60x40.8	88	88
1	**36083**	74	Cubo Fenster 32x20x41.2	39	39
1	**32153**	62	Módulo abatible Ligne 32x120x40.8	217	217
1	**67563**	106	Peana Trae. Patas lacadas. 16x200x38	190	190
			Total		**742**
Opcional					
1	**81553**	118	Mesa Link baja cuadrada 34x57x57	165	165
1			*Incremento estructura lacado colores*	13	13
			Total		**178**

Acabados:

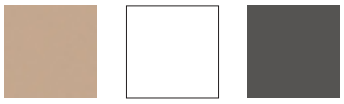

Beig Blanco Grafito

Tirador:
Pulsador

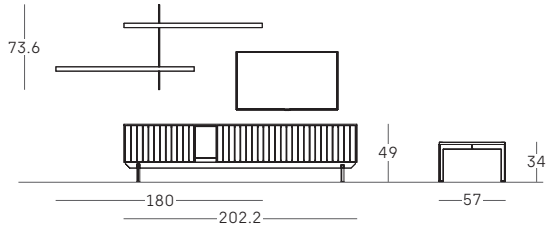

Propuesta nº diez / pág. 34

Cant.	Código	Pág.	Descripción	Puntos	Total
1	**35193**	70	Galería puerta corredera 20x180x33	155	155
1	**35213**	70	Galería puerta corredera 32x180x33	165	165
1	**61073**	100	Encimera 262.2x41.2x1	40	40
2	**60513**	104	Sobrecostados 32x41.2x1	6	12
1	**15573**	19	Módulo abatible 32x160x40.8	212	212
1	**97078**	6	*Incremento uñero Way*	43	43
1	**15483**	19	Módulo abatible 32x100x40.8	172	172
1	**97068**	6	*Incremento uñero Way*	33	33
			Total		**832**
Opcional					
1	**83023**	115	Mesa Sutil fija 75x158.2x90	698	698
1			*Incremento interior patas lacado colores*	60	60
1	**81543**	118	Mesa Link cuadrada 90x90	193	193
			Total		**951**
Opcional					
2	**80668**	96	Panel lateral para sumar Gap A 250x83.2x4.8	369	738
1	**80788**	97	Panel central para sumar Gap C 250x72x4.8	346	346
			Total		**1084**

Acabados:

Albo Blanco Grafito Ártico

Tirador:
Uñero Way blanco

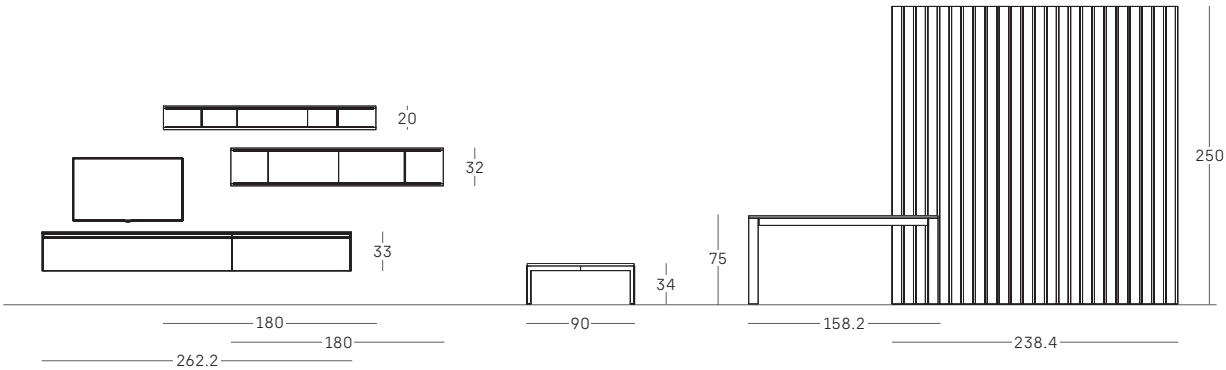

Way Home

Propuesta nº once / pág. 38

Cant.	Código	Pág.	Descripción	Puntos	Total
1	**13643**	35	Módulo vitrina aluminio blanco cristal acanalado puertas batientes 128x100x40.8	686	686
1	**61053**	100	Encimera 100.1x41.2x1	19	19
1	**66513**	106	Peana Piero16x100x38.9	150	150
1			*Incremento patas lacado colores*	50	50
2	**71133**	110	Estante interior 96.2x35.9x1.9	22	44
			Total		**949**
Opción luz led					
1			*Incremento luz en laterales*	126	126
1	**69603**	122	Mando con 1 canal + receptor	65	65
1	**69633**	122	Transformador 24w	22	22
			Total		**213**

Acabados:

Noce | Blanco | Azur | Aluminio blanco | Cristal Acanalado

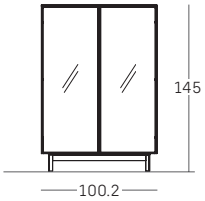

Propuesta nº doce / pág. 40

Cant.	Código	Pág.	Descripción	Puntos	Total
1	**37853**	88	Panel con estantes 128x100x25.9	210	210
1	**61043**	100	Encimera 60.1x41.2x1	8	8
1	**33773**	67	Módulo puerta izquierda Ligne 128x60x40.8	221	221
2	**45313**	93	Panel recto especial para apilar 128x100x4.9	102	204
1	**61053**	100	Encimera 100.1x41.2x1	19	19
1	**61073**	100	Encimera 200.2x41.2x1	40	40
1	**11203**	11	Módulo 1 cajón 32x100x40.8	150	150
1	**97068**	6	*Incremento uñero Way*	33	33
1	**11183**	11	Módulo 1 cajón 32x60x40.8	115	115
1	**97048**	6	*Incremento uñero Way*	18	18
2	**15483**	19	Módulo 1 puerta abatible 32x100x40.8	172	344
2	**97068**	6	*Incremento uñero Way*	33	66
1	**64693**	102	Base 200.2x38.9x3.8	94	94
1	**64683**	102	Base 160.2x38.9x3.8	75	75
			Total		**1597**
Opción luz led					
3			*Incremento luz estante*	28	84
1	**69603**	122	Mando con 1 canal + receptor	65	65
1	**69633**	122	Transformador 24w	22	22
			Total		**171**
Opcional					
1	**81533**	118	Mesa Link rectangular 34x106x58	180	180
1			*Incremento sobre porcelánico*	145	145
1			*Incremento patas lacado colores*	13	13
			Total		**338**

Acabados:

Noce | Piedra | Porcelánico Urban

Tiradores:
Uñero Way negro / Pulsador

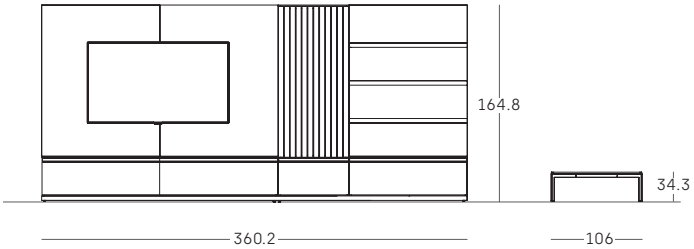

Propuesta nº trece / pág. 44

Acabados:

Ártico Grafito

Tiradores:
Pulsador / Uñero madera

Cant.	Código	Pág.	Descripción	Puntos	Total
1	**61043**	100	Encimera 40.1x41.2x1	8	8
1	**6623**	21	Módulo 1 puerta con pulsador izquierda 48x40x40.8	75	75
1	**7103**	21	Módulo 1 puerta con pulsador derecha 48x40x40.8	75	75
1	**35313**	73	Base trasera central 33x60x41.2	56	56
1	**11043**	10	Módulo 1 cajón con uñero madera 16x100x40.8	120	120
1	**97202**	6	*Incremento uñero madera*	47	47
1	**5843**	20	Módulo 1 puerta con pulsador izquierda 32x40x40.8	65	65
1	**61053**	100	Encimera 80.2x41.2x1	19	19
1	**67553**	106	Peana Trae. Patas madera natural 16x180x38	167	167
			Total		**632**
Opción luz led					
1			*Incremento luz en base trasera central*	43	43
1	**69603**	122	Mando con 1 canal + receptor	65	65
1	**69633**	122	Transformador 24w	22	22
			Total		**130**

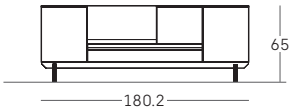

Propuesta nº catorce / pág. 46

Acabados:

Mela Azur Aluminio blanco Cristal Acanalado

Tirador:
Pulsador

Cant.	Código	Pág.	Descripción	Puntos	Total
2	**61043**	100	Encimera 50.1x41.2x1	8	16
1	**13023**	31	Vitrina 1 puerta izquierda aluminio blanco cristal acanalado batiente 64x50x40.8	280	280
1	**72083**	110	Estante cristal 46.2x35.9x0.6	32	32
1	**35313**	73	Base trasera central 33x60x41.2	56	56
1	**1333**	12	Módulo 2 cajones con pulsador 32x60x40.8	160	160
1	**7913**	22	Módulo 1 puerta con pulsador derecha 64x50x40.8	100	100
1	**66543**	106	Peana Piero 16x160x38.9	170	170
			Total		**814**
Opción luz led					
1			*Incremento luz en base trasera central*	43	43
1	**69603**	122	Mando con 1 canal + receptor	65	65
1	**69633**	122	Transformador 24w	22	22
			Total		**130**

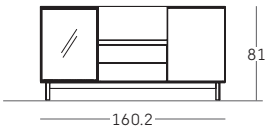

Propuesta nº quince / pág. 48

Acabados:

Cacao | Nero | Negro | Aluminio negro | Cristal Fumé

Tiradores:
Pulsador / Pestaña negro

Cant.	Código	Pág.	Descripción	Puntos	Total
1	**61063**	100	Encimera 160.1x41.2x1	29	29
1	**19323**	59	Módulo 1 cajón doble con pulsador + puerta vitrina izquierda aluminio negro cristal fumé 160x60x40.8	509	509
3	**72093**	110	Estante cristal 56.2x35.9x0.6	35	105
1	**12353**	27	Módulo puerta con pulsador izquierda 160x40x40.8	175	175
1	**13833**	36	Módulo vitrina derecha aluminio negro cristal fumé 160x60x40.8	533	533
4	**72093**	110	Estante cristal 56.2x35.9x0.6	35	140
1	**64683**	102	Base 160x38.9x3.8	75	75
1	**80688**	96	Panel lateral para sumar Gap A 128x103.2x4.8	267	267
1	**46043**	96	Panel lateral para sumar Gap B 128x55.2x4.8	163	163
1	**61073**	100	Encimera 220.1x41.2x1	40	40
1	**1333**	12	Módulo 2 cajones con pulsador 32x60x40.8	160	160
1	**5573**	18	Módulo puerta abatible con pulsador 32x160x40.8	212	212
1	**64693**	102	Base 220x38.9x3.8	94	94
			Total		**2502**
			Total sincro Cacao		**2609**
Opcional					
1	**83053**	115	Mesa Sutil 1 extensión 75x158.2x90	724	724
1			*Incremento patas lacado colores*	60	60
			Total		**784**
			Total sincro Cacao		**902**
Opcional					
1	**81623**	119	Mesa Block baja 23.8x80x80	190	190
			Total		**190**

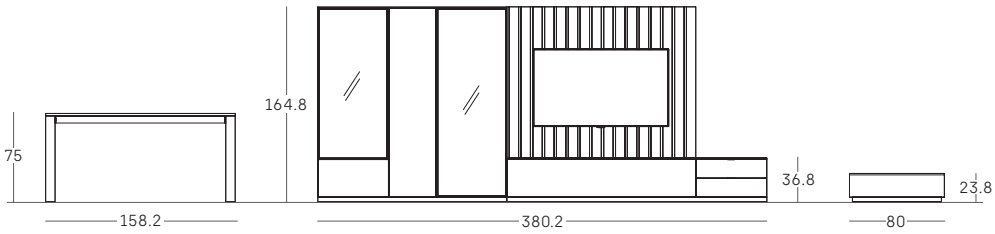

Propuesta nº dieciséis / pág. 52

Acabados:

Mela

Tórtola

Tiradores:
Pulsador / Uñero Way acero

Cant.	Código	Pág.	Descripción	Puntos	Total
1	**12363**	27	Módulo 1 puerta con pulsador izquierda 160x50x40.8	190	190
1	**12483**	27	Módulo 1 puerta con pulsador derecha 160x50x40.8	190	190
1	**37903**	89	Panel central con estantes 160x60x25.9	170	170
2	**45313**	93	Panel recto especial para apilar 128x100x4.9	102	204
1	**61073**	100	Encimera 200.1x41.2x1	40	40
1	**64683**	102	Base 160x38.9x3.8	75	75
1	**64693**	102	Base 200x38.9x3.8	94	94
1	**14233**	40	Módulo tv combinado 2 cajones + puerta abatible 32x200x40.8	315	315
2	**97048**		*Incremento uñero Way*	18	36
			Total		**1314**
Opción luz led					
4			*Incremento luz estante*	28	112
1	**69603**	122	Mando con 1 canal + receptor	65	65
1	**69633**	122	Transformador 24w	22	22
			Total		**199**
Opcional					
1	**83053**	115	Mesa Sutil 1 extensión 75x158.2x90	724	724
1			*Incremento patas lacado colores*	60	60
			Total		**784**
Opcional					
1	**61063**	100	Encimera 140.3x41.2x1	29	29
1	**6623**	21	Módulo 1 puerta con pulsador izquierda 48x40x40.8	75	75
1	**7103**	21	Módulo 1 puerta con pulsador derecha 48x40x40.8	75	75
1	**11823**	15	Módulo 3 cajones con tirador 48x60x40.8	225	225
3	**97048**	6	*Incremento uñero Way*	18	54
1	**66533**	106	Peana con base vista Piero 16x140x38.9	163	163
1			*Incremento patas lacado colores*	50	50
			Total		**671**

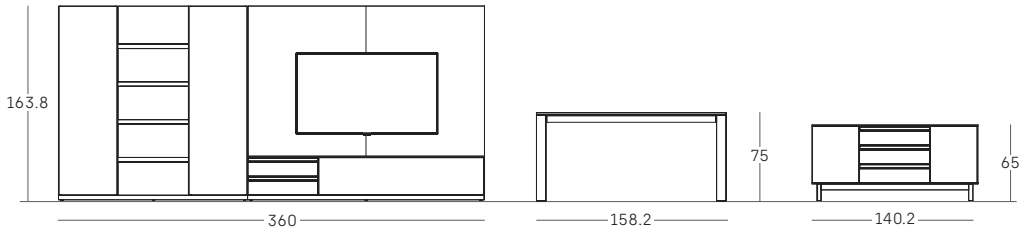

Propuesta nº diecisiete / pág. 56

Cant.	Código	Pág.	Descripción	Puntos	Total
1	**61063**	100	Encimera 142.2x41.2x1	29	29
2	**60603**	104	Sobrecostado 80x41.2x1	13	26
1	**63063**	102	Base 142.2x38.9x1.9	30	30
1	**36143**	75	Módulo 1 hueco para apilar 32x80x38.9	75	75
1	**3273**	15	Módulo 3 cajones con pulsador 48x80x40.8	240	240
1	**13333**	32	Módulo vitrina 1 puerta derecha aluminio acero cristal transparente 80x60x40.8	313	313
1	**72093**	110	Estante cristal 56.2x35.9x0.6	35	35
			Total		**748**
			Total sincro Cacao		**887**
Opción luz led					
1			*Incremento luz en lateral*	41	41
1	**69603**	122	Mando con 1 canal + receptor	65	65
1	**69633**	122	Transformador 24w	22	22
			Total		**128**
Opcional					
1	**81563**	118	Mesa Link alta cuadrada 48x43x43	158	158
1			*Incremento patas lacado colores*	13	13
			Total		**171**
Opcional					
2	**80668**	96	Panel lateral para sumar Gap A 230x83.2x4.8	369	738
1	**80788**	97	Panel central para sumar Gap C 230x72x4.8	346	346
			Total		**1084**

Acabados:

Cacao | Aluminio acero | Cristal Transparente | Grafito

Tirador:
Pulsador

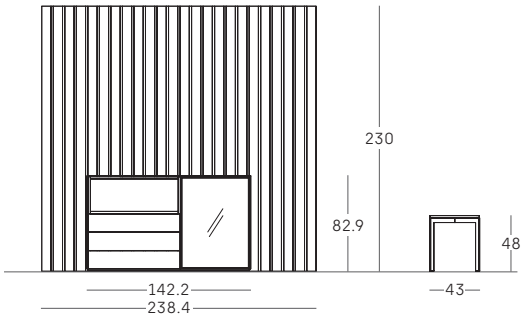

Propuesta nº dieciocho / pág. 60

Cant.	Código	Pág.	Descripción	Puntos	Total
1	**37553**	85	Librería Unik 2 puertas izquierda 192x60x40.8	215	215
1	**37593**	85	Librería Unik 2 puertas derecha 192x60x40.8	215	215
1	**37433**	84	Librería Unik 1 puerta derecha vitrina aluminio acero cristal acanalado 192x60x40.8	595	595
1	**37513**	84	Librería Unik 1 puerta derecha 192x60x40.8	200	200
			Total		**1225**
Opcional					
1	**33732**	120	Mesita Redonda Subtile	135	135
1			*Incremento patas lacado colores*	25	25
			Total		**160**

Acabados:

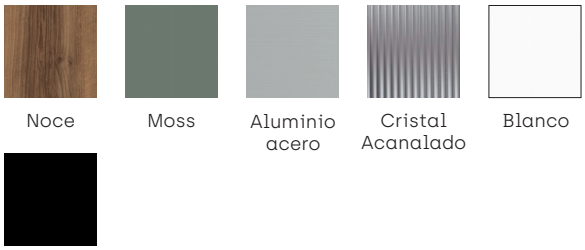

Noce | Moss | Aluminio acero | Cristal Acanalado | Blanco | Negro

Tirador:
Pulsador

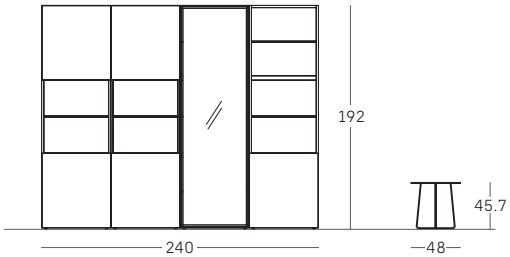

Propuesta nº diecinueve / pág. 64

Cant.	Código	Pág.	Descripción	Puntos	Total
1	**37643**	86	Estantería Air colgada simétrico 2 estantes 73.6x179x25.7	142	142
1	**61063**	100	Encimera 161.1x41.2x1	29	29
1	**61053**	100	Encimera 101.1x41.2x1	19	19
1	**63073**	102	Base 260.1x38.9x1.9	41	41
2	**60513**	104	Sobrecostado 32x41.2x1	6	12
1	**5963**	20	Módulo puertas batientes 32x100x40.8	115	115
1	**15573**	19	Módulo puerta abatible 32x160x40.8	212	212
1	**97078**	6	*Incremento uñero Way*	43	43
			Total		**613**
Opcional					
1	**83023**	115	Mesa Sutil Fija 75x158.2x90	698	698
1			*Incremento patas lacado colores*	60	60
			Total		**758**
Opcional					
1	**33732**	120	Mesita redonda Subtile 45.7x48	135	135
1			*Incremento patas lacado colores*	25	25
			Total		**160**

Acabados:

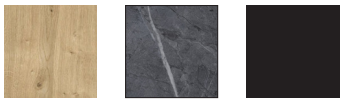

Roble Forest | Nero | Negro

Tiradores:
Uñero Way negro / Pulsador

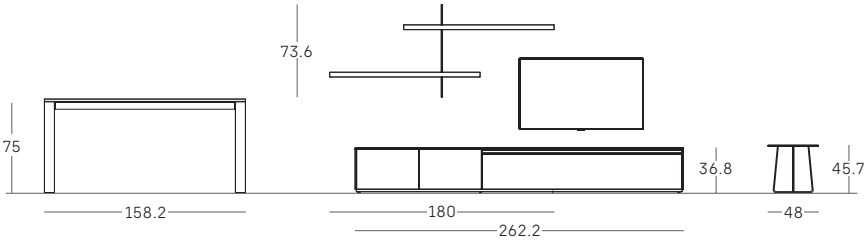

Propuesta nº veinte / pág. 68

Cant.	Código	Pág.	Descripción	Puntos	Total
1	**61053**	100	Encimera 102.2x41.2x1	19	19
1	**32773**	64	Módulo puerta Ligne batiente izquierda 48x60x40.8	114	114
1	**33533**	66	Módulo puerta Ligne batiente derecha 80x40x40.8	131	131
1	**36133**	75	Cubo para apilar 32x60x38.9	65	65
1	**68513**	107	Peana con base piero 32x100x38.9	161	161
1			*Incremento patas lacado colores*	50	50
2	**61603**	104	Sobrecostado Ligne 80x41.2x1	33	66
			Total		**606**
Opción luz led					
1			*Incremento luz en la tapa*	41	41
1	**69603**	122	Mando con 1 canal + receptor	65	65
1	**69633**	122	Transformador 24w	22	22
			Total		**128**

Acabados:

Rovere | Negro

Tirador:
Pulsador

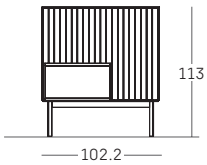

Way Home

Propuesta nº veintiuno / pág. 70

Cant.	Código	Pág.	Descripción	Puntos	Total
1	**64693**	102	Base 240.4x38.9x3.8	94	94
1	**61053**	100	Encimera 100x41.2x1	19	19
1	**11043**	10	Módulo 1 cajón 16x100x40.8	120	120
1	**61063**	100	Encimera 140x41.2x1	29	29
1	**11353**	12	Módulo 2 cajones 32x80x40.8	170	170
1	**36083**	74	Cubo Fenster 32x20x41.2	39	39
1	**6323**	20	Módulo 1 puerta derecha 32x40x40.8	65	65
1	**35883**	74	Base tv izquierda 16x100x41.2	103	103
			Total		**639**

Acabados:

Pine Beig

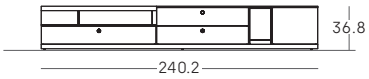

Tiradores:
Dot beig / Pulsador

Propuesta nº veintidós / pág. 72

Cant.	Código	Pág.	Descripción	Puntos	Total
1	**35883**	74	Base tv izquierda 16x100x41.2	103	103
1	**61053**	100	Encimera 100x41.2x1	19	19
1	**11043**	10	Módulo 1 cajón 16x100x40.8	120	120
1	**61043**	100	Encimera 60x41.2x1	8	8
1	**11183**	11	Módulo 1 cajón doble 32x60x40.8	115	115
1	**64683**	102	Base 160.2x38.9x3.8	75	75
1	**61053**	100	Encimera 120.2x41.2x1	19	19
1	**18973**	55	Módulo 1 cajón doble + hueco + puerta vitrina izquierda aluminio negro cristal fumé 128x60x40.8	385	385
1	**19293**	58	Módulo 1 cajón doble + 1 puerta vitrina derecha aluminio negro cristal fumé 128x60x40.8	434	434
3	**72093**	110	Estante cristal 56.2x35.9x0.6	35	105
1	**64673**	102	Base 120x38.9x3.8	46	46
			Total		**1429**

Acabados:

Beig Negro Aluminio negro Cristal Fumé

Tirador:
Dot beig

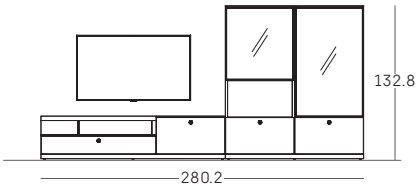

Propuesta nº veintitrés / pág. 74

Acabados:

Cacao | Negro | Aluminio negro | Cristal Fumé

Tirador:
Pulsador

Cant.	Código	Pág.	Descripción	Puntos	Total
2	**12233**	26	Módulo puertas batientes con pulsador 128x120x40.8	285	570
2	**45333**	93	Panel recto especial Ligne para apilar 80x120x4.9	125	250
2	**61043**	100	Encimera 60.1x41.2x1	8	16
1	**5903**	20	Módulo puerta izquierda 32x60x40.8	75	75
1	**6383**	20	Módulo puerta derecha 32x60x40.8	75	75
1	**1113**	10	Módulo 2 cajones 16x120x40.8	160	160
1	**61053**	100	Encimera 120x41.2x1	19	19
1	**35813**	74	Base tv 16x120x41.2	105	105
1	**64693**	102	Base 240.3x38.9x3.8	94	94
			Total		**1364**
			Total sincro Cacao		**1458**
Opcional					
1	**61063**	100	Encimera 180x41.2x1	29	29
1	**12743**	30	Módulo puerta abatible alumino negro cristal fumé 32x100x40.8	341	341
1	**5423**	18	Módulo puerta abatible 32x60x40.8	115	115
1	**36083**	74	Cubo Fenster 32x20x41.2	39	39
			Total		**524**
			Total sincro Cacao		**622**
Opción luz led					
1			*Incremento luz led en la tapa*	41	41
1	**69603**	122	Mando con 1 canal + receptor	65	65
1	**69633**	122	Transformador 24w	22	22
			Total		**128**
Opcional					
1	**81533**	118	Mesa Link rectangular 34x106x58	180	180
1			*Incremento patas lacado colores*	13	13
			Total		**193**

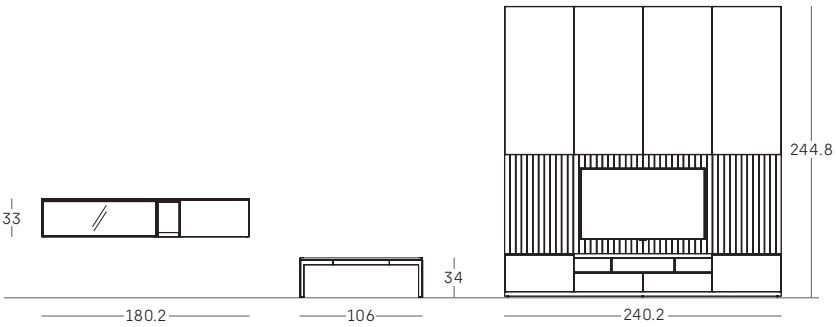

Way Home

Propuesta nº veinticuatro / pág. 78

Cant.	Código	Pág.	Descripción	Puntos	Total
1	**36613**	79	Librería Unik 1 puerta izquierda 128x60x40.8	140	140
1	**36653**	79	Librería Unik 1 puerta derecha 128x60x40.8	140	140
1	**36443**	78	Librería Unik sin frente 128x40x38.9	100	100
1	**61063**	100	Encimera 162.2x41.2x1	29	29
2	**60633**	104	Sobrecostados 128x41.2x1	21	42
1	**64683**	102	Base 160x38.9x3.8	75	75
			Total		**526**
Opcional					
1	**82023**	114	Mesa Legero fija 75x152.2x90	676	676
1			*Incremento porcelánico*	250	250
1			*Incremento patas lacado colores*	60	60
			Total		**986**
Opción luz led					
1			*Incremento luz lateral*	63	63
1	**69603**	122	Mando con 1 canal + receptor	65	65
1	**69633**	122	Transformador 24w	22	22
			Total		**150**

Acabados:

Rovere — Piedra — Porcelánico Kalos

Tirador:
Pulsador

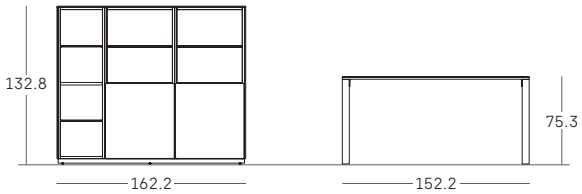

Propuesta nº veinticinco / pág. 82

Cant.	Código	Pág.	Descripción	Puntos	Total
1	**7523**	22	Módulo 2 puertas batientes 64x100x40.8	165	165
1	**11203**	11	Módulo cajón doble 32x100x40.8	150	150
1	**97068**	6	*Incremento uñero Way*	33	33
2	**61053**	100	Encimera 102.2x41.2x1	19	38
4	**60633E**	104	Sobrecostados 96x41.2x1	21	84
2	**66513**	106	Peana Piero 16x100x38.9	150	300
2			*Incremento lacado colores*	50	100
1	**13163**	31	Módulo 2 puertas vitrina cristal fumé 64x100x40.8	326	326
1	**1733**	11	Módulo cajón doble con pulsador 32x100x40.8	150	150
1	**71133**	110	Estante interior 35.9x96.2x1.9	22	22
			Total		**1368**
Opción luz led					
1			*Incremento luz lateral*	82	82
1	**69603**	122	Mando con 1 canal + receptor	65	65
1	**69633**	122	Transformador 24w	22	22
			Total		**169**

Acabados:

Tórtola — Negro — Aluminio negro — Cristal Fumé

Tiradores:
Uñero Way negro / Pulsador

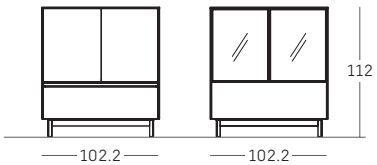

Propuesta nº veintiséis / pág. 86

Acabados:

Tórtola | Moss | Aluminio acero | Cristal Fumé

Tirador:
Key moss

Cant.	Código	Pág.	Descripción	Puntos	Total
1	**37883**	88	Panel con estantes 128x100x25.9	210	210
1	**45383**	95	Panel Landscape 128x100x4.9	140	140
1	**64693**	102	Base 200x38.9x3.8	94	94
2	**45383**	95	Panel Landscape 128x120x4.9	168	336
1	**61033**	100	Encimera 240x35.3x1	35	35
2	**12693**	30	Módulo vitrina cristal fumé puerta abatible 32x120x34.9	371	742
3	**11023**	10	Módulo 1 cajón con tirador 16x60x40.8	95	285
1	**61063**	100	Encimera 180.3x41.2x1	29	29
1	**64693**	102	Base 240x38.9x3.8	94	94
			Total		**1965**
Opción luz led					
2			*Incremento luz tapa*	63	126
3			*Incremento luz estante*	28	84
1	**69613**	122	Mando con 4 canales	36	36
2	**69623**	122	Receptor con 4 canales	26	52
1	**69653**	122	Transformador 60w	38	38
			Total		**336**
Opcional					
1	**81603**	119	Mesa Fenster cuadrada 36.8x80x80	195	195
1	**84053**	116	Mesa Trae 1 extensión. Patas madera natural 75x162x95	888	888
			Total		**1083**

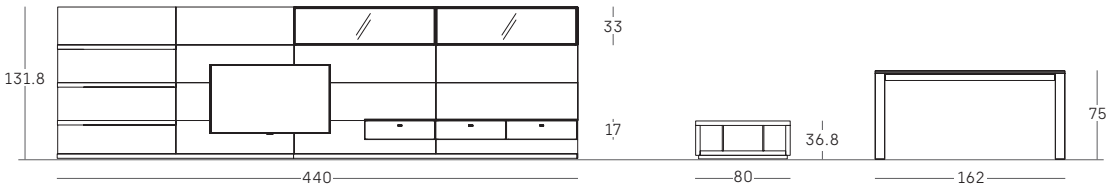

Condiciones generales de venta

Condiciones de Pago:
Sobre los precios de esta tarifa se incrementará el I.V.A vigente al momento de facturar.
Contado: 2 % de descuento.

Nota: Transcurridos 30 días de la fecha de factura, si ésta no ha sido cancelada, se procederá a la retrocesión del descuento por pronto pago.

Giros:
30, 60 días. Para evitar devoluciones de giro, será necesario notificar los datos bancarios completos y firmar la
correspondiente autorización SEPA.

Nota: En las facturas que sean por un importe menor a 250 euros se realizará un solo giro.

Descuentos: Los giros que no fuesen pagados a su vencimiento perderán, si lo tuviesen, el descuento de pronto pago, o cualquier otro descuento que posea dicho cliente. Dicho monto será incrementado con los gastos de impagado.
Todos los descuentos, ya sea por pronto pago, descuento en factura u otro que se haya podido pactar con la empresa, será retroactivo si el plazo de pago estipulado en factura no se cumple.

Impagados:
Es norma general no servir ningún pedido si se encuentra pendiente de solución el cobro de algún efecto impagado. Los efectos impagados anulan el derecho a rapel.

Portes:
Los portes están incluídos hasta donde puedan llegar nuestros camiones. Cuando para completar un servicio se requiera de un medio de transporte externo al nuestro, este coste se cobrará a parte.

Reclamaciones:
Todas las reclamaciones serán atendidas con carácter urgente. Al recibir la mercancía el cliente deberá comprobar que el número de bultos cuadre con el albarán. En caso contrario anotarlo en el albarán.
Fábrica no se hace responsable de los bultos extraviados cuando el albarán esté aceptado y firmado.
Transcurridos 15 días desde la entrega de la mercancía, no se admitirán reclamaciones por golpes o rayas en el producto.

Devolución de Género:
Sólo se admiten, previa consulta a fábrica, las piezas que estén en su embalaje original, abonándose el 80% del precio facturado (no incluye especiales).

Artículos especiales:
Al margen de los especiales detallados en páginas anteriores, se aplicarán:
Con carácter general, la variación de medidas se cobrará el artículo inmediato superior.
Excepciones: Cajones especiales 20 puntos por cajón.
Variación de 2 o más medidas en un artículo 10%.
Artículos especiales que contengan piezas metálicas, consultar viabilidad precio.
Piezas metálicas 40%.

No se admiten devoluciones de las piezas especiales.

Publicidad:
Queda totalmente prohibida la publicación impresa o digital sin autorización escrita de la empresa.

Modificación de Producto:
La empresa se reserva el derecho a modificar sin previo aviso aquellas medidas o características constructivas
que considere necesarias para mejorar la calidad o prestaciones de las piezas relacionadas en esta tarifa.
Dichas modificaciones serán informadas oportunamente vía correo electrónico o a través de nuestra página web.