ADD

Información técnica

ANTAIX

Información técnica

ESTANTERÍAS
115.4 cms. ALTO

ADD

ESTANTERÍAS
115.4 cms. ALTO

ADD

115.4 cms. alto

Partidores y estantes de 3.8 cms. de grosor. Huecos de 33.2 cms. de alto.
Incluyen reguladores y rebaje para zócalo (9.6 x 1.6 cms.).
Se sirve desmontado.

Opción de encendido luz led siempre mediante mando.
En caso de incorporar puertas opción de sensor. Indicar en pedido.

Lateral / Centro alto 4 estantes

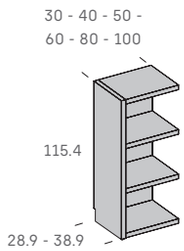

Lateral

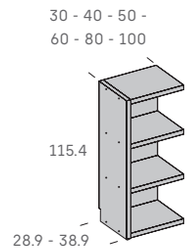

Centro

Descripción		Lateral		Centro	
		Código	Puntos	Código	Puntos
Fondo 28.9	Ancho 30	5008	82	5068	82
	Ancho 40	5018	90	5078	90
	Ancho 50	5028	93	5088	93
	Ancho 60	5038	100	5098	100
	Ancho 80	5048	107	5108	107
	Ancho 100	5058	118	5118	118
Fondo 38.9	Ancho 30	5128	88	5188	88
	Ancho 40	5138	96	5198	96
	Ancho 50	5148	99	5208	99
	Ancho 60	5158	106	5218	106
	Ancho 80	5168	117	5228	117
	Ancho 100	5178	132	5238	132
Incremento luz tapa. Color luz blanco neutro					100
Incremento luz lateral. Color luz blanco neutro					100
Incremento luz estante. Color luz blanco neutro					100

Lateral / Centro alto 4 estantes rincón

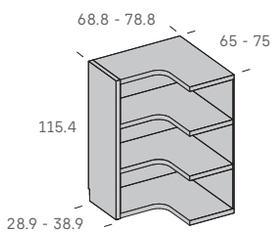

Lateral

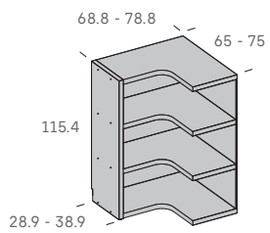

Centro

Descripción		Lateral		Centro	
		Código	Puntos	Código	Puntos
Fondo 28.9	68.8 x 65	5248	338	5258	338
Fondo 38.9	78.8 x 75	5268	363	5278	363
Incremento luz lateral. Color luz blanco neutro					100

Lateral / Centro alto 4 estantes + partidores

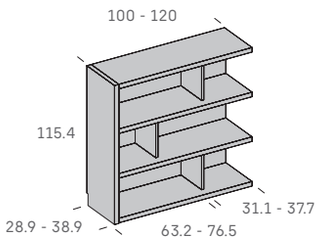

Lateral

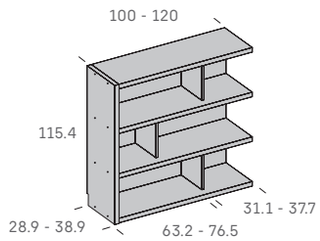

Centro

Descripción		Lateral		Centro	
		Código	Puntos	Código	Puntos
Fondo 28.9	Ancho 100	5288	124	5308	124
	Ancho 120	5298	142	5318	142
Fondo 38.9	Ancho 100	5328	144	5348	144
	Ancho 120	5338	154	5358	154
Incremento luz tapa. Color luz blanco neutro					100
Incremento luz lateral. Color luz blanco neutro					100
Incremento luz estante. Color luz blanco neutro					100
Partidores de 1.9 cms.					

Información técnica

INCREMENTO ACABADO CACAO (SINCRO)	Estructura (lateral, base y tapa)	Trasera	Interior	**Todo**
	10%	10%	10%	**25 %**

Lateral / Centro alto 4 estantes + mesa

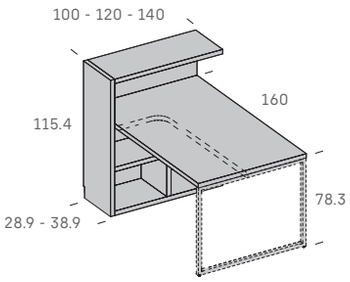

Lateral

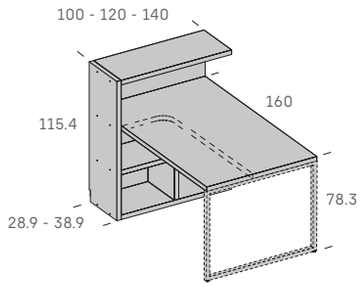

Centro

Ancho 100 cms. no incluye partidor vertical.
(Los dibujos corresponden al ancho de 120 cms.)

Descripción			Lateral		Centro	
			Código	Puntos	Código	Puntos
Sobre recto	Fondo 28.9	Ancho 100	5368	318	5398	318
		Ancho 120	5378	353	5408	353
		Ancho 140	5388	388	5418	388
	Fondo 38.9	Ancho 100	5428	329	5458	329
		Ancho 120	5438	364	5468	364
		Ancho 140	5448	399	5478	399
Sobre forma libre	Fondo 28.9	Ancho 100	5488	329	5518	329
		Ancho 120	5498	364	5528	364
		Ancho 140	5508	399	5538	399
	Fondo 38.9	Ancho 100	5548	340	5578	340
		Ancho 120	5558	375	5588	375
		Ancho 140	5568	410	5598	410
Incremento luz tapa. Color luz blanco neutro						100
A partir de 120 incorpora barra metálica de refuerzo color blanco en estante superior. Incremento lacado colores						25
A partir de 120 incluye partidor bajo la mesa						
Añadir pata metálica. Consultar en página 67.						
Sobre forma libre especial. Adjuntar croquis detallado con medidas						
Los huecos que limitan con el sobre de la mesa no admiten frente						

Lateral / Centro alto 4 estantes + escritorio fijo

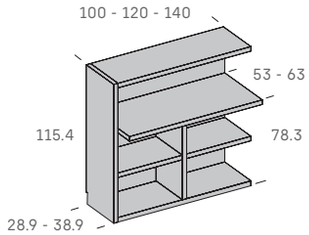

Lateral

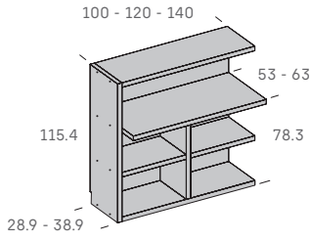

Centro

Ancho 100 cms. no incluye partidor vertical.
(Los dibujos corresponden al ancho de 120 cms.)

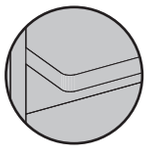

Detalle escritorio fijo
cantos curvos

Descripción			Lateral		Centro	
			Código	Puntos	Código	Puntos
Sobre cantos rectos	Fondo 28.9	Ancho 100	5608	146	5638	146
		Ancho 120	5618	164	5648	164
		Ancho 140	5628	181	5658	181
	Fondo 38.9	Ancho 100	5668	165	5698	165
		Ancho 120	5678	184	5708	184
		Ancho 140	5688	204	5718	204
Sobre cantos curvos	Fondo 28.9	Ancho 100	5728	161	5758	161
		Ancho 120	5738	179	5768	179
		Ancho 140	5748	196	5778	196
	Fondo 38.9	Ancho 100	5788	180	5818	180
		Ancho 120	5798	199	5828	199
		Ancho 140	5808	219	5838	219
Incremento luz tapa. Color luz blanco neutro						100
A partir de 120 incorpora barra metálica de refuerzo color blanco en estante superior. Incremento lacado colores						25
A partir de 120 incluye partidor bajo la mesa						
Los huecos que limitan con el sobre del escritorio no admiten frente						

Lateral / Centro alto 4 estantes + bandeja extraíble

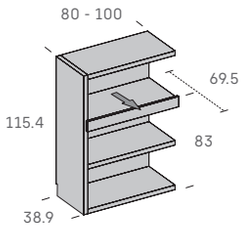

Lateral

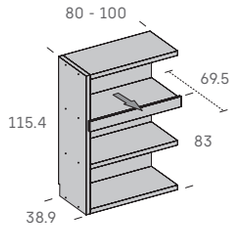

Centro

Descripción		Lateral		Centro	
		Código	Puntos	Código	Puntos
Fondo 38.9	Ancho 80	5848	192	5868	192
	Ancho 100	5858	207	5878	207
Incremento luz tapa. Color luz blanco neutro					100
El hueco superior a la bandeja no admite frente					

ADD

115.4 cms. alto

Partidores y estantes de 3.8 cms. de grosor. Huecos de 33.2 cms. de alto.
Incluyen reguladores y rebaje para zócalo (9.6 x 1.6 cms.).
Se sirve desmontado.

Opción de encendido luz led siempre mediante mando.
En caso de incorporar puertas opción de sensor. Indicar en pedido.

Lateral / Centro alto 4 estantes + escritorio abatible

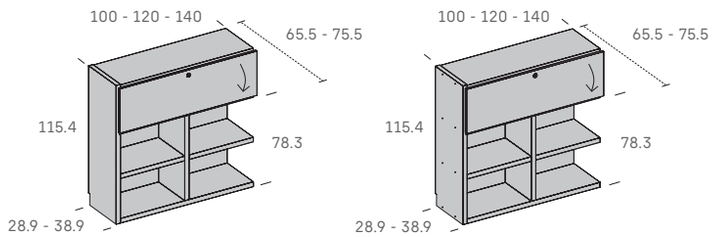

Ancho 100 cms. no incluye partidor vertical.
(Los dibujos corresponden al ancho de 120 cms.)

Descripción		Lateral		Centro	
		Código	Puntos	Código	Puntos
Fondo 28.9	Ancho 100	5888	233	5918	233
	Ancho 120	5898	242	5928	242
	Ancho 140	5908	253	5938	253
Fondo 38.9	Ancho 100	5948	244	5978	244
	Ancho 120	5958	253	5988	253
	Ancho 140	5968	262	5998	262
Incremento luz escritorio. Color luz blanco neutro					100
A partir de 120 incorpora barra metálica de refuerzo color blanco en estante superior. Incremento lacado colores					25
A partir de 120 incluye partidor bajo la mesa					
Tapetas bisagras siempre en gris					
Incremento puerta laca mate					23
Los huecos que limitan con el escritorio no admiten frente					

Lateral / Centro alto 4 estantes + barra alta

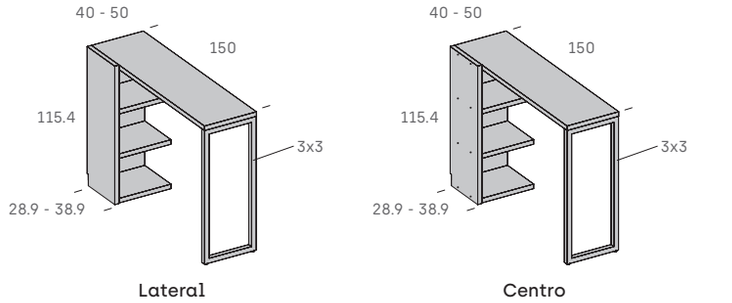

Descripción		Lateral		Centro	
		Código	Puntos	Código	Puntos
Fondo 28.9	Ancho 40	6008	207	6028	207
	Ancho 50	6018	225	6038	225
Fondo 38.9	Ancho 40	6048	212	6068	212
	Ancho 50	6058	230	6078	230
Pata metálica incluida					
Pata metálica color blanco. Incremento lacado colores					25
Los huecos que limitan con el sobre de la mesa no admiten frente					
Posibilidad de cortar el sobre. Indicar medida en el pedido					

Lateral / Centro alto 4 estantes + cama abatible

ESTAS REFERENCIAS NO ADMITEN ESPECIALES

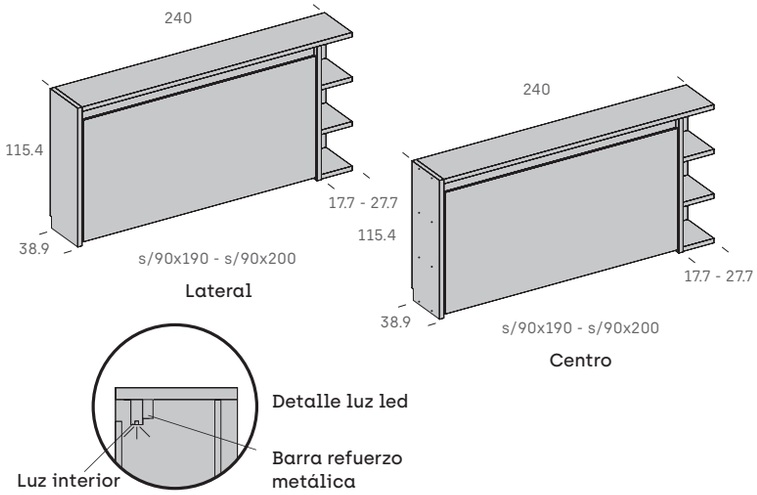

Descripción		Lateral		Centro	
		Código	Puntos	Código	Puntos
Fondo 38.9	s/90x190	6088	798	6098	798
	s/90x200	6368	838	6378	838
Incremento luz lateral huecos 17.7 - 27.7 cms. Color luz blanco neutro					100
Incremento luz interior cama abatible. Color luz blanco neutro					100
Los huecos de 17.7 - 27.7 cms. no admiten frentes					
Incluye barra de refuerzo metálica en color blanco. Patas y somier en color blanco					
Hueco útil para colchón y ropa de cama 25 cms.					
Frente no precisa tirador					

Información técnica

INCREMENTO ACABADO CACAO (SINCRO)	Estructura (lateral, base y tapa)	Trasera	Interior	Frente escritorio abatible	Frente cama abatible	Frente arcón	Frente arcón doble	**Todo**
	10%	10%	10%	5%	5%	5%	5%	**25%**

Lateral cierre
25%

Lateral / Centro alto 4 estantes + arcón

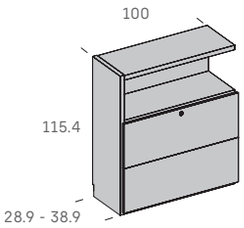

Lateral

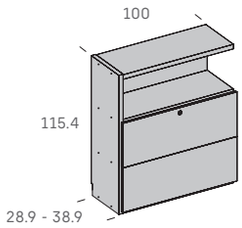

Centro

Descripción		Lateral		Centro	
		Código	Puntos	Código	Puntos
Fondo 28.9	Ancho 100	6108	87	6118	87
Fondo 38.9	Ancho 100	6128	100	6138	100
Incremento luz tapa. Color luz blanco neutro					100
Incremento puerta laca mate (puerta y plafón fijo)					38
Solo admite tirador dot					

Estantería alto 4 estantes + arcón doble

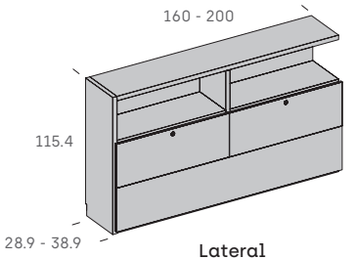

Lateral

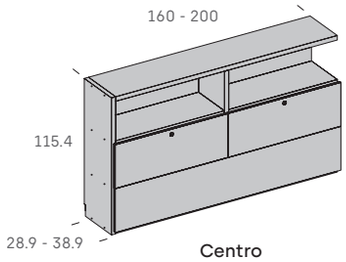

Centro

Descripción		Lateral		Centro	
		Código	Puntos	Código	Puntos
Fondo 28.9	Ancho 160	6148	149	6168	149
	Ancho 200	6158	174	6178	174
Fondo 38.9	Ancho 160	6188	160	6208	160
	Ancho 200	6198	185	6218	185
Incremento luz tapa. Color luz blanco neutro					100
Incremento puertas laca mate (puertas y plafón fijo)					68
Solo admite tirador dot					

Lateral cierre alto 4 estantes

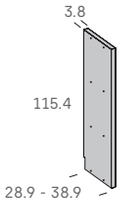

Lateral cierre

Descripción	Código	Puntos
Fondo 28.9	6228	25
Fondo 38.9	6238	27
Incremento luz lateral. Color luz blanco neutro		100

Terminal cierre izquierda / derecha alto 4 estantes

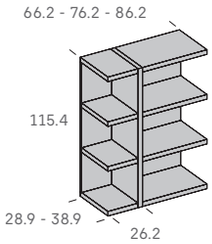

Izquierda

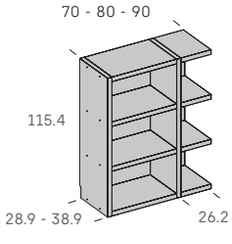

Derecha

Descripción		Fondo 28.9		Fondo 38.9	
		Código	Puntos	Código	Puntos
Izquierda	Ancho 66.2	6248	120	6278	126
	Ancho 76.2	6258	123	6288	131
	Ancho 86.2	6268	127	6298	137
Derecha	Ancho 70	6308	145	6338	153
	Ancho 80	6318	148	6348	158
	Ancho 90	6328	152	6358	164
Incremento luz tapa. Color luz blanco neutro. La tapa de ancho 26.2 cms. no admite luz					100
Incremento luz lateral. Color luz blanco neutro					100
Incremento luz partidor. Color luz blanco neutro					100
Incremento luz estante. Color luz blanco neutro Los estantes de ancho 26.2 cms. no admiten luz					100
Los huecos de ancho 26.2 cms. no admiten frentes					

ESTANTERÍAS
152.4 cms. ALTO

ADD

ESTANTERÍAS
152.4 cms. ALTO

ADD

152.4 cms. alto

Partidores y estantes de 3.8 cms. de grosor. Huecos de 33.2 cms. de alto.
Incluyen reguladores y rebaje para zócalo (9.6 x 1.6 cms.).
Se sirve desmontado.

Opción de encendido luz led siempre mediante mando.
En caso de incorporar puertas opción de sensor. Indicar en pedido.

Lateral / Centro alto 5 estantes

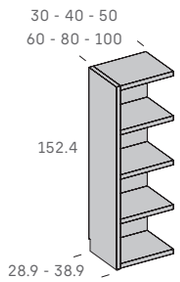

Lateral

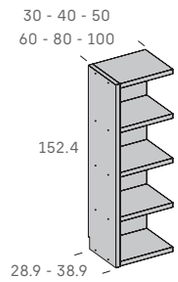

Centro

Descripción		Lateral		Centro	
		Código	Puntos	Código	Puntos
Fondo 28.9	Ancho 30	10008	105	10068	105
	Ancho 40	10018	115	10078	115
	Ancho 50	10028	119	10088	119
	Ancho 60	10038	129	10098	129
	Ancho 80	10048	138	10108	138
	Ancho 100	10058	152	10118	152
Fondo 38.9	Ancho 30	10128	113	10188	113
	Ancho 40	10138	123	10198	123
	Ancho 50	10148	127	10208	127
	Ancho 60	10158	137	10218	137
	Ancho 80	10168	151	10228	151
	Ancho 100	10178	170	10238	170
Incremento luz tapa. Color luz blanco neutro					100
Incremento luz lateral. Color luz blanco neutro					100
Incremento luz estante. Color luz blanco neutro					100

Lateral / Centro alto 5 estantes rincón

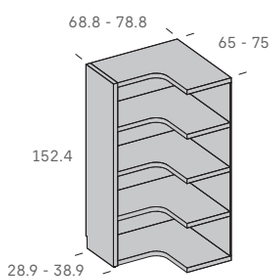

Lateral

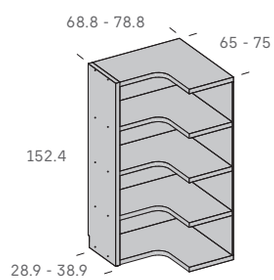

Centro

Descripción		Lateral		Centro	
		Código	Puntos	Código	Puntos
Fondo 28.9	68.8 x 65	10248	428	10258	428
Fondo 38.9	78.8 x 75	10268	462	10278	462
Incremento luz lateral. Color luz blanco neutro					100

Lateral / Centro + alto estantes con partidores

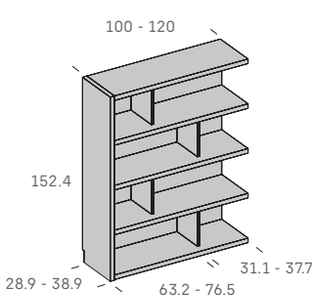

Lateral

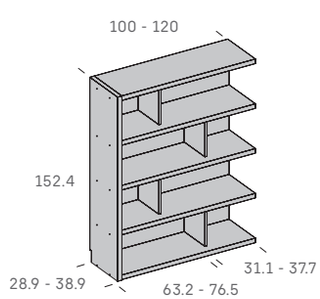

Centro

Descripción		Lateral		Centro	
		Código	Puntos	Código	Puntos
Fondo 28.9	Ancho 100	10288	160	10308	160
	Ancho 120	10298	174	10318	174
Fondo 38.9	Ancho 100	10328	176	10348	176
	Ancho 120	10338	200	10358	200
Incremento luz tapa. Color luz blanco neutro					100
Incremento luz lateral. Color luz blanco neutro					100
Incremento luz estante. Color luz blanco neutro					100
Partidores de 1.9 cms.					

Información técnica

INCREMENTO ACABADO CACAO (SINCRO)	Estructura (lateral, base y tapa)	Trasera	Interior	**Todo**
	10%	10%	10%	**25%**

Lateral / Centro alto 5 estantes + panel tv

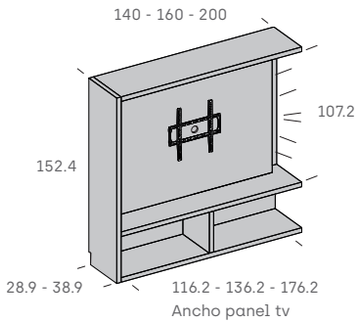

Lateral

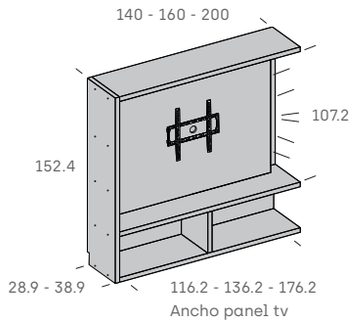

Centro

Descripción		Lateral		Centro	
		Código	Puntos	Código	Puntos
Fondo 28.9	Ancho 140	10368	274	10398	274
	Ancho 160	10378	307	10408	307
	Ancho 200	10388	373	10418	373
Fondo 38.9	Ancho 140	10428	286	10458	286
	Ancho 160	10438	319	10468	319
	Ancho 200	10448	385	10478	385
Incremento luz tapa. Color luz blanco neutro					100
Incremento luz lateral. Color luz blanco neutro					100
Incremento luz estante. Color luz blanco neutro					100
Incremento luz panel tv. Color luz blanco neutro					200

Lateral / Centro alto 5 estantes + panel tv Gap

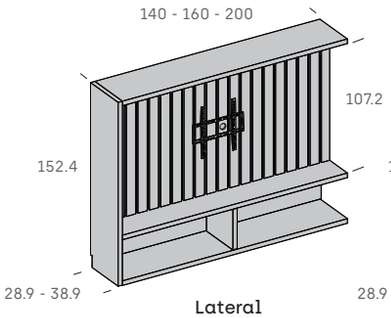

Lateral

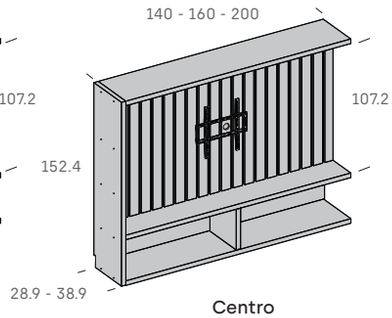

Centro

Descripción		Lateral		Centro	
		Código	Puntos	Código	Puntos
Fondo 28.9	Ancho 140	10488	374	10518	374
	Ancho 160	10498	407	10528	407
	Ancho 200	10508	473	10538	473
Fondo 38.9	Ancho 140	10548	386	10578	386
	Ancho 160	10558	419	10588	419
	Ancho 200	10568	485	10598	485
Incremento luz tapa. Color luz blanco neutro					100
Incremento luz lateral. Color luz blanco neutro					100
Incremento luz estante. Color luz blanco neutro					100

Lateral / Centro alto 5 estantes + mesa

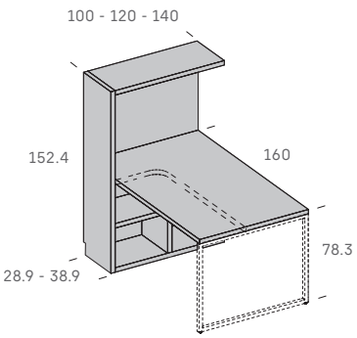

Lateral

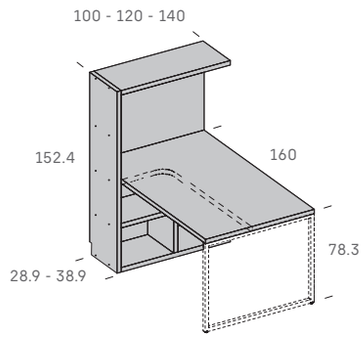

Centro

Ancho 100 cms. no incluye partidor vertical.
(Los dibujos corresponden al ancho de 120 cms.)

Descripción			Lateral		Centro	
			Código	Puntos	Código	Puntos
Sobre recto	Fondo 28.9	Ancho 100	10608	337	10638	337
		Ancho 120	10618	375	10648	375
		Ancho 140	10628	413	10658	413
	Fondo 38.9	Ancho 100	10668	349	10698	349
		Ancho 120	10678	387	10708	387
		Ancho 140	10688	425	10718	425
Sobre forma libre	Fondo 28.9	Ancho 100	10728	348	10758	348
		Ancho 120	10738	386	10768	386
		Ancho 140	10748	424	10778	424
	Fondo 38.9	Ancho 100	10788	360	10818	360
		Ancho 120	10798	398	10828	398
		Ancho 140	10808	436	10838	436
Incremento luz tapa. Color luz blanco neutro						100
A partir de 120 incorpora barra metálica de refuerzo color blanco en estante superior. Incremento lacado colores						25
A partir de 120 incluye partidor bajo la mesa						
Añadir pata metálica. Consultar en página 67.						
Sobre forma libre especial. Adjuntar croquis detallado con medidas						
Los huecos que limitan con el sobre de la mesa no admiten frente						

ADD

152.4 cms. alto

Partidores y estantes de 3.8 cms. de grosor. Huecos de 33.2 cms. de alto.
Incluyen reguladores y rebaje para zócalo (9.6 x 1.6 cms.).
Se sirve desmontado.

Opción de encendido luz led siempre mediante mando.
En caso de incorporar puertas opción de sensor. Indicar en pedido.

Lateral / Centro alto 5 estantes + escritorio fijo

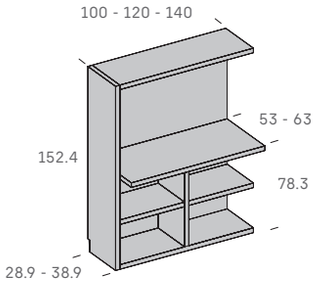

Lateral

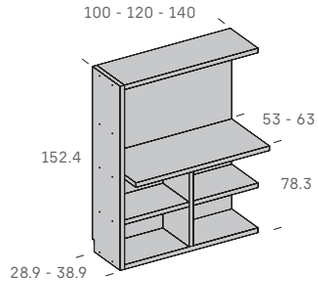

Centro

Ancho 100 cms. no incluye partidor vertical.
(Los dibujos corresponden al ancho de 120 cms.)

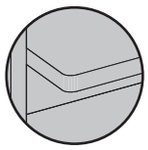

Detalle escritorio fijo
cantos curvos

Descripción			Lateral		Centro	
			Código	Puntos	Código	Puntos
Sobre cantos rectos	Fondo 28.9	Ancho 100	10848	165	10878	165
		Ancho 120	10858	186	10888	186
		Ancho 140	10868	206	10898	206
	Fondo 38.9	Ancho 100	10908	185	10938	185
		Ancho 120	10918	207	10948	207
		Ancho 140	10928	230	10958	230
Sobre cantos curvos	Fondo 28.9	Ancho 100	10968	180	10998	180
		Ancho 120	10978	201	11008	201
		Ancho 140	10988	221	11018	221
	Fondo 38.9	Ancho 100	11028	200	11058	200
		Ancho 120	11038	222	11068	222
		Ancho 140	11048	245	11078	245
Incremento luz tapa. Color luz blanco neutro						100
A partir de 120 incorpora barra metálica de refuerzo color blanco en estante superior. Incremento lacado colores						25
A partir de 120 incluye partidor bajo la mesa						
Los huecos que limitan con el escritorio no admiten frente						

Lateral / Centro alto 5 estantes + bandeja extraíble

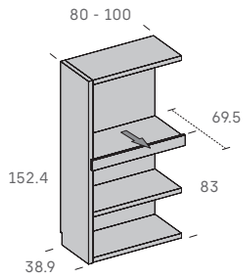

Lateral

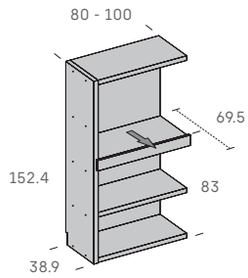

Centro

Descripción		Lateral		Centro	
		Código	Puntos	Código	Puntos
Fondo 38.9	Ancho 80	11088	210	11108	210
	Ancho 100	11098	227	11118	227
Incremento luz tapa. Color luz blanco neutro					100
El hueco superior a la bandeja no admite frente					

Información técnica

INCREMENTO ACABADO CACAO (SINCRO)	Estructura (lateral, base y tapa)	Trasera	Interior	Frente escritorio abatible	Frente cama abatible	**Todo**
	10%	10%	10%	5%	5%	**25%**

Lateral / Centro alto 5 estantes + escritorio abatible

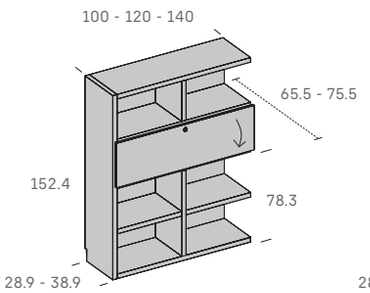

Lateral

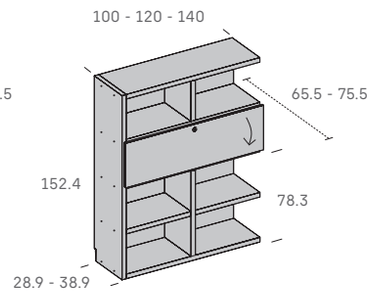

Centro

Ancho 100 cms. no incluye partidores verticales.
(Los dibujos corresponden al ancho de 120 cms.)

Descripción		Lateral		Centro	
		Código	Puntos	Código	Puntos
Fondo 28.9	Ancho 100	11128	267	11158	267
	Ancho 120	11138	280	11168	280
	Ancho 140	11148	293	11178	293
Fondo 38.9	Ancho 100	11188	270	11218	270
	Ancho 120	11198	283	11228	283
	Ancho 140	11208	296	11238	296
Incremento luz tapa. Color luz blanco neutro					100
Incremento luz escritorio. Color luz blanco neutro					100
A partir de 120 incorpora barra metálica de refuerzo color blanco en estante superior. Incremento lacado colores					25
A partir de 120 incluye partidor arriba y a bajo del hueco de la mesa					
Tapetas bisagras siempre en gris					
Incremento puerta laca mate					23
Los huecos que limitan con el escritorio no admiten frente					

Lateral / Centro alto 5 estantes + barra alta

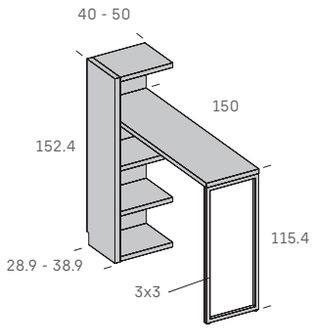

Lateral

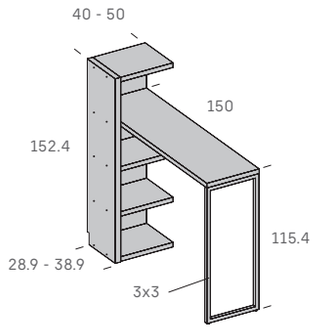

Centro

Descripción		Lateral		Centro	
		Código	Puntos	Código	Puntos
Fondo 28.9	Ancho 40	11248	232	11268	232
	Ancho 50	11258	251	11278	251
Fondo 38.9	Ancho 40	11288	239	11308	239
	Ancho 50	11298	258	11318	258
Incremento luz tapa. Color luz blanco neutro					100
Pata metálica incluida					
Pata metálica color blanco. Incremento lacado colores					25
Los huecos que limitan con el sobre de la mesa no admiten frente					
Posibilidad de cortar el sobre. Indicar medida en el pedido					

Lateral / Centro alto 5 estantes + cama abatible

ESTAS REFERENCIAS NO ADMITEN ESPECIALES

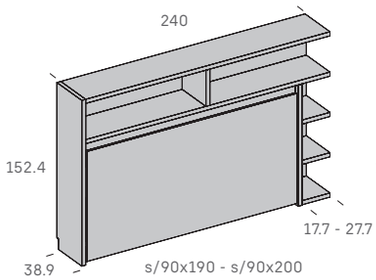

Lateral

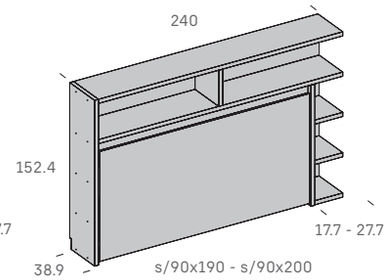

Centro

Descripción		Lateral		Centro	
		Código	Puntos	Código	Puntos
Fondo 38.9	s/90x190	11328	832	11338	832
	s/90x200	11608	872	11618	872
Incremento luz tapa. Color luz blanco neutro					100
Incremento luz lateral huecos 17.7 - 27.7 cms. Color luz blanco neutro					100
Incremento luz interior cama abatible. Color luz blanco neutro					100
Los huecos de 17.7 - 27.7 cms. no admiten frentes					
Incluye barra de refuerzo metálica en color blanco. Patas y somier en color blanco					
Hueco útil para colchón y ropa de cama 25 cms.					
Frente no precisa tirador					

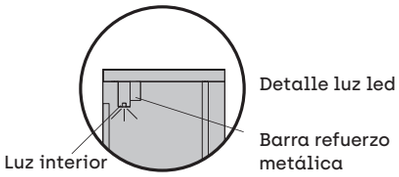

ADD

152.4 cms. alto

INCREMENTO ACABADO CACAO (SINCRO)	Estructura (lateral, base y tapa)	Trasera	Interior	Frente arcón	Frente arcón doble	**Todo**
	10%	10%	10%	5%	5%	**25%**

Lateral cierre
25%

Partidores y estantes de 3.8 cms. de grosor. Huecos de 33.2 cms. de alto.
Incluyen reguladores y rebaje para zócalo (9.6 x 1.6 cms.).
Se sirve desmontado.

Opción de encendido luz led siempre mediante mando.
En caso de incorporar puertas opción de sensor. Indicar en pedido.

Lateral / Centro alto 5 estantes + arcón

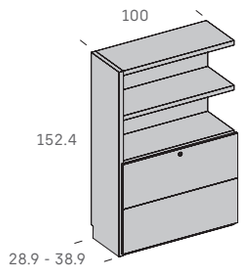

Lateral

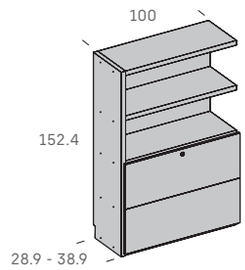

Centro

Descripción		Lateral		Centro	
		Código	Puntos	Código	Puntos
Fondo 28.9	Ancho 100	11348	106	11358	106
Fondo 38.9	Ancho 100	11368	120	11378	120
Incremento luz tapa. Color luz blanco neutro					100
Incremento luz estante. Color luz blanco neutro					100
Incremento puerta laca mate (puerta y plafón fijo)					38
Solo admite tirador dot					

Lateral / Centro alto 5 estantes + arcón doble

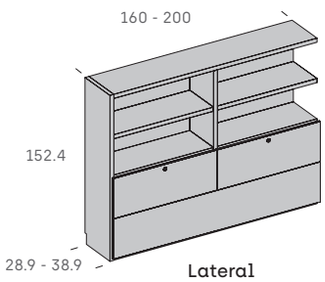

Lateral

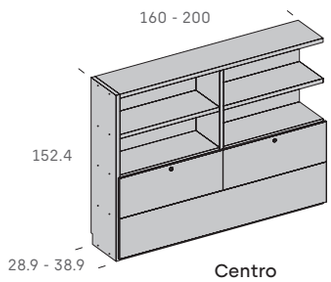

Centro

Descripción		Lateral		Centro	
		Código	Puntos	Código	Puntos
Fondo 28.9	Ancho 160	11388	184	11408	184
	Ancho 200	11398	195	11418	195
Fondo 38.9	Ancho 160	11428	216	11448	216
	Ancho 200	11438	228	11458	228
Incremento luz tapa. Color luz blanco neutro					100
Incremento luz estante. Color luz blanco neutro					100
Incremento puertas laca mate (puertas y plafón fijo)					68
Solo admite tirador dot					

Lateral cierre alto 5 estantes

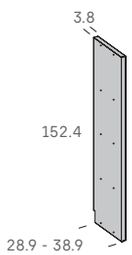

Lateral cierre

Descripción	Código	Puntos
Fondo 28.9	11468	33
Fondo 38.9	11478	36
Incremento luz lateral. Color luz blanco neutro		100

Terminal cierre izquierda / derecha alto 5 estantes

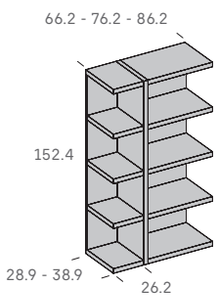

Izquierda

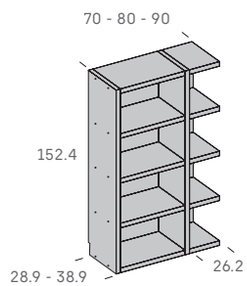

Derecha

Descripción		Fondo 28.9		Fondo 38.9	
		Código	Puntos	Código	Puntos
Izquierda	Ancho 66.2	11488	70	11518	90
	Ancho 76.2	11498	72	11528	92
	Ancho 86.2	11508	74	11538	94
Derecha	Ancho 70	11548	103	11578	126
	Ancho 80	11558	105	11588	128
	Ancho 90	11568	107	11598	130
Incremento luz tapa. Color luz blanco neutro. La tapa de ancho 26.2 cms. no admite luz					100
Incremento luz lateral. Color luz blanco neutro					100
Incremento luz partidor. Color luz blanco neutro					100
Incremento luz estante. Color luz blanco neutro. Los estantes de ancho 26.2 cms. no admiten luz					100
Los huecos de ancho 26.2 cms. no admiten frentes					

ESTANTERÍAS
189.4 cms. ALTO

ADD

ESTANTERÍAS
189.4 cms. ALTO

ADD

189.4 cms. alto

Partidores y estantes de 3.8 cms. de grosor. Huecos de 33.2 cms. de alto.
Incluyen reguladores y rebaje para zócalo (9.6 x 1.6 cms.).
Se sirve desmontado.

Opción de encendido luz led siempre mediante mando.
En caso de incorporar puertas opción de sensor. Indicar en pedido.

Lateral / Centro alto 6 estantes

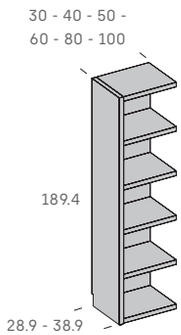

Lateral

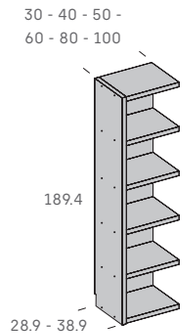

Centro

Descripción		Lateral		Centro	
		Código	Puntos	Código	Puntos
Fondo 28.9	Ancho 30	15008	129	15068	129
	Ancho 40	15018	140	15078	140
	Ancho 50	15028	146	15088	146
	Ancho 60	15038	157	15098	157
	Ancho 80	15048	169	15108	169
	Ancho 100	15058	186	15118	186
Fondo 38.9	Ancho 30	15128	138	15188	138
	Ancho 40	15138	149	15198	149
	Ancho 50	15148	155	15208	155
	Ancho 60	15158	166	15218	166
	Ancho 80	15168	184	15228	184
	Ancho 100	15178	207	15238	207
Incremento luz tapa. Color luz blanco neutro					100
Incremento luz lateral. Color luz blanco neutro					100
Incremento luz estante. Color luz blanco neutro					100

Lateral / Centro alto 6 estantes rincón

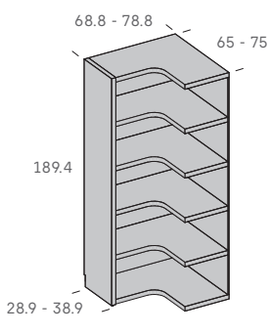

Lateral

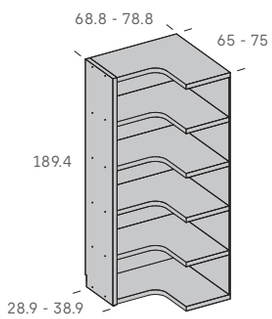

Centro

Descripción		Lateral		Centro	
		Código	Puntos	Código	Puntos
Fondo 28.9	68.8 x 65	15248	519	15258	519
Fondo 38.9	78.8 x 75	15268	559	15278	559
Incremento luz lateral. Color luz blanco neutro					100

Lateral / Centro alto 6 estantes + partidores

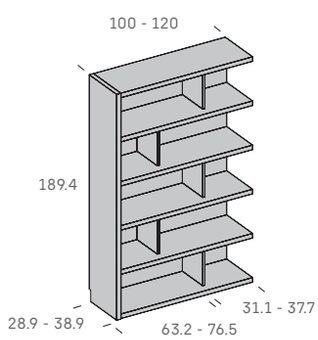

Lateral

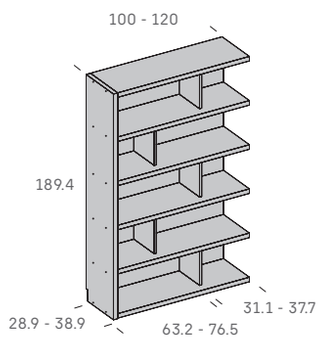

Centro

Descripción		Lateral		Centro	
		Código	Puntos	Código	Puntos
Fondo 28.9	Ancho 100	15288	196	15308	196
	Ancho 120	15298	213	15318	213
Fondo 38.9	Ancho 100	15328	215	15348	215
	Ancho 120	15338	244	15358	215
Incremento luz tapa. Color luz blanco neutro					100
Incremento luz lateral. Color luz blanco neutro					100
Incremento luz estante. Color luz blanco neutro					100
Partidores de 1.9 cms.					

Información técnica

INCREMENTO ACABADO CACAO (SINCRO)	Estructura (lateral, base y tapa)	Trasera	Interior	Frente mesa abatible	**Todo**
	10%	10%	10%	5%	**25%**

Lateral / Centro alto 6 estantes + panel tv

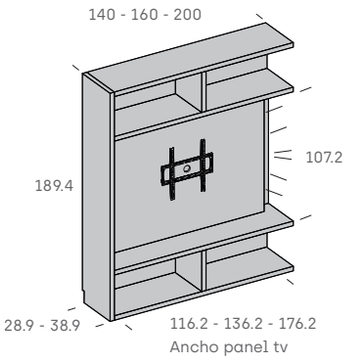

Lateral

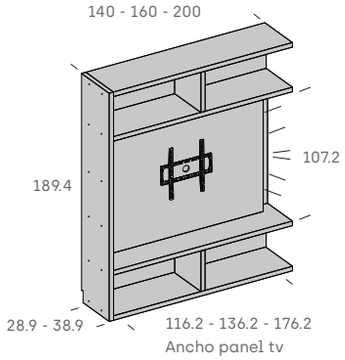

Centro

Descripción		Lateral		Centro	
		Código	Puntos	Código	Puntos
Fondo 28.9	Ancho 140	15368	309	15398	309
	Ancho 160	15378	343	15408	343
	Ancho 200	15388	411	15418	411
Fondo 38.9	Ancho 140	15428	324	15458	324
	Ancho 160	15438	358	15468	358
	Ancho 200	15448	426	15478	426
Incremento luz tapa. Color luz blanco neutro					100
Incremento luz lateral. Color luz blanco neutro					100
Incremento luz estante. Color luz blanco neutro					100
Incremento luz panel tv. Color luz blanco neutro					200

Lateral / Centro alto 6 estantes + panel tv Gap

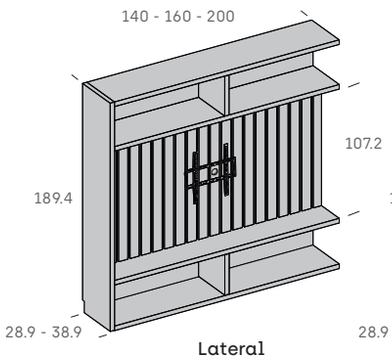

Lateral

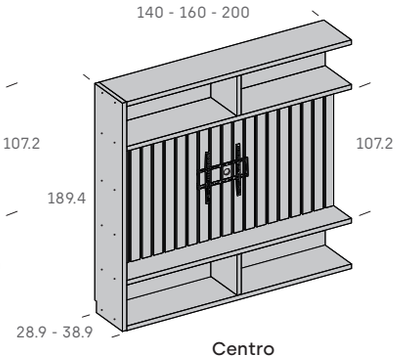

Centro

Descripción		Lateral		Centro	
		Código	Puntos	Código	Puntos
Fondo 28.9	Ancho 140	15488	409	15518	409
	Ancho 160	15498	443	15528	443
	Ancho 200	15508	511	15538	511
Fondo 38.9	Ancho 140	15548	424	15578	424
	Ancho 160	15558	458	15588	458
	Ancho 200	15568	526	15598	526
Incremento luz tapa. Color luz blanco neutro					100
Incremento luz lateral. Color luz blanco neutro					100
Incremento luz estante. Color luz blanco neutro					100

Lateral / Centro alto 6 estantes + mesa abatible

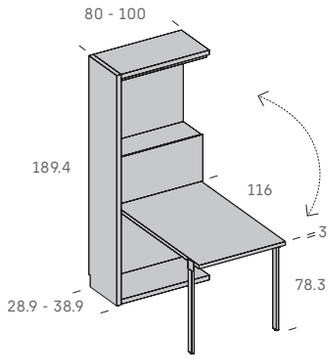

Lateral

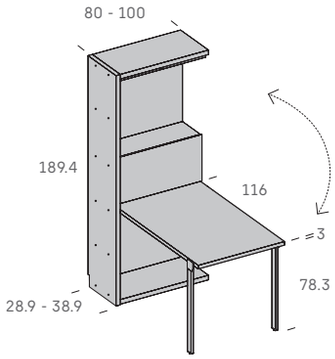

Centro

Descripción		Lateral		Centro	
		Código	Puntos	Código	Puntos
Fondo 28.9	Ancho 80	15608	319	15628	319
	Ancho 100	15618	336	15638	336
Fondo 38.9	Ancho 80	15648	334	15668	334
	Ancho 100	15658	357	15678	357
Incremento luz tapa. Color luz blanco neutro					100
Patas metálicas color blanco o negro. Indicar en pedido					
El hueco inferior no admite frente					

ADD

189.4 cms. alto

Partidores y estantes de 3.8 cms. de grosor. Huecos de 33.2 cms. de alto.
Incluyen reguladores y rebaje para zócalo (9.6 x 1.6 cms.).
Se sirve desmontado.

Opción de encendido luz led siempre mediante mando.
En caso de incorporar puertas opción de sensor. Indicar en pedido.

Lateral / Centro alto 6 estantes + mesa

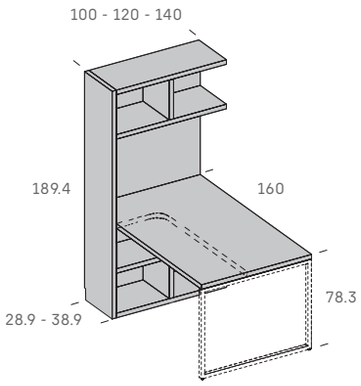

Lateral

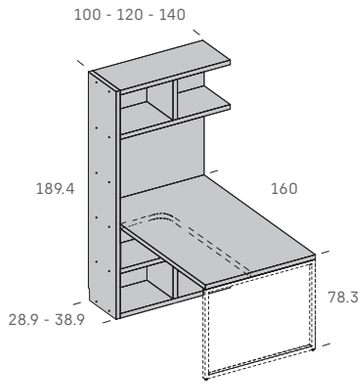

Centro

Ancho 100 cms. no incluye partidores verticales.
(Los dibujos corresponden al ancho de 120 cms.)

Descripción			Lateral		Centro	
			Código	Puntos	Código	Puntos
Sobre recto	Fondo 28.9	Ancho 100	15688	354	15718	354
		Ancho 120	15698	417	15728	417
		Ancho 140	15708	459	15738	459
	Fondo 38.9	Ancho 100	15748	366	15778	366
		Ancho 120	15758	438	15788	438
		Ancho 140	15768	480	15798	480
Sobre forma libre	Fondo 28.9	Ancho 100	15808	365	15838	365
		Ancho 120	15818	428	15848	428
		Ancho 140	15828	470	15858	470
	Fondo 38.9	Ancho 100	15868	377	15898	377
		Ancho 120	15878	449	15908	449
		Ancho 140	15888	491	15918	491
Incremento luz tapa. Color luz blanco neutro						100
Incremento luz estante. Color luz blanco neutro						100
A partir de 120 incorpora barra metálica de refuerzo color blanco en estante superior. Incremento lacado colores						25
A partir de 120 incluye partidor arriba y a bajo la mesa						
Añadir pata metálica. Consultar en página 67.						
Sobre forma libre especial. Adjuntar croquis detallado con medidas						
Los huecos que limitan con el sobre de la mesa no admiten frente						

Lateral / Centro alto 6 estantes + escritorio fijo

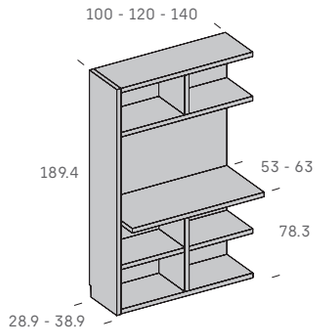

Lateral

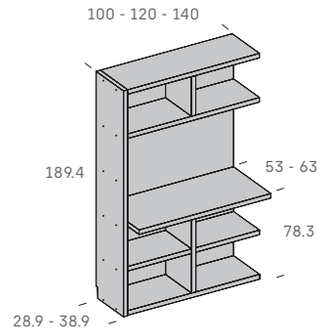

Centro

Ancho 100 cms. no incluye partidores verticales.
(Los dibujos corresponden al ancho de 120 cms.)

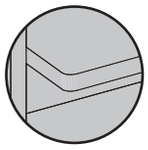

Detalle escritorio fijo
cantos curvos

Descripción			Lateral		Centro	
			Código	Puntos	Código	Puntos
Sobre cantos rectos	Fondo 28.9	Ancho 100	15928	197	15958	197
		Ancho 120	15938	221	15968	221
		Ancho 140	15948	244	15978	244
	Fondo 38.9	Ancho 100	15988	220	16018	220
		Ancho 120	15998	245	16028	245
		Ancho 140	16008	271	16038	271
Sobre cantos curvos	Fondo 28.9	Ancho 100	16048	212	16078	212
		Ancho 120	16058	236	16088	236
		Ancho 140	16068	259	16098	259
	Fondo 38.9	Ancho 100	16108	235	16138	235
		Ancho 120	16118	260	16148	260
		Ancho 140	16128	286	16158	286
Incremento luz tapa. Color luz blanco neutro						100
Incremento luz estante. Color luz blanco neutro						100
A partir de 120 incorpora barra metálica de refuerzo color blanco en estante superior. Incremento lacado colores						25
A partir de 120 incluye partidor arriba y a bajo la mesa						
Los huecos que limitan con el sobre no admiten frente						

Información técnica

INCREMENTO ACABADO CACAO (SINCRO)	Estructura (lateral, base y tapa)	Trasera	Interior	Frente escritorio abatible	**Todo**
	10%	10%	10%	5%	**25%**

Lateral / Centro alto 6 estantes + bandeja extraíble

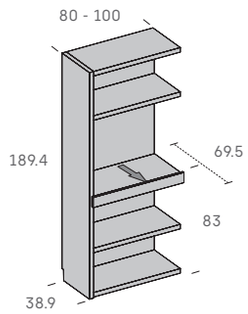

Lateral

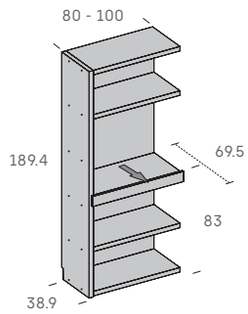

Centro

Descripción		Lateral		Centro	
		Código	Puntos	Código	Puntos
Fondo 38.9	Ancho 80	16168	243	16188	243
	Ancho 100	16178	264	16198	264
Incremento luz tapa. Color luz blanco neutro					100
Incremento luz estante. Color luz blanco neutro					100
El hueco superior a la bandeja no admite frente					

Lateral / Centro alto 6 estantes + escritorio abatible

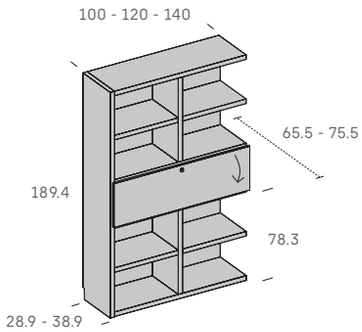

Lateral

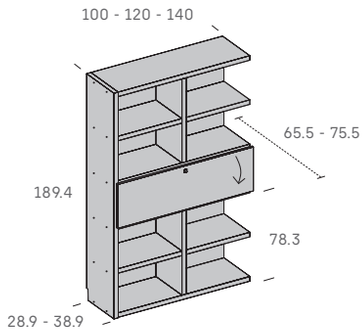

Centro

Ancho 100 cms. no incluye partidores verticales.
(Los dibujos corresponden al ancho de 120 cms.)

Descripción		Lateral		Centro	
		Código	Puntos	Código	Puntos
Fondo 28.9	Ancho 100	16208	286	16238	286
	Ancho 120	16218	300	16248	300
	Ancho 140	16228	314	16258	314
Fondo 38.9	Ancho 100	16268	298	16298	298
	Ancho 120	16278	313	16308	313
	Ancho 140	16288	328	16318	328
Incremento luz tapa. Color luz blanco neutro					100
Incremento luz estante. Color luz blanco neutro					100
Incremento luz escritorio. Color luz blanco neutro					100
A partir de 120 incorpora barra metálica de refuerzo color blanco en estante superior. Incremento lacado colores					25
A partir de 120 incluye partidor arriba y a bajo del hueco de la mesa					
Tapetas bisagras siempre en gris					
Incremento puerta laca mate					23
Los huecos que limitan con el escritorio no admiten frente					

Lateral / Centro alto 6 estantes + barra alta

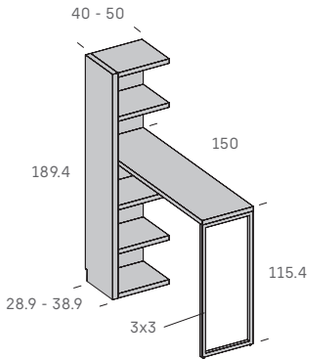

Lateral

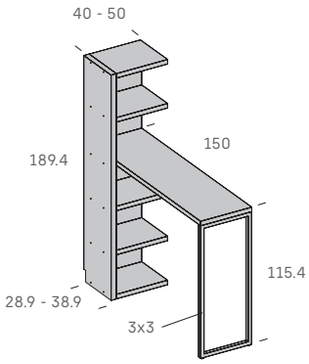

Centro

Descripción		Lateral		Centro	
		Código	Puntos	Código	Puntos
Fondo 28.9	Ancho 40	16328	257	16348	257
	Ancho 50	16338	278	16358	278
Fondo 38.9	Ancho 40	16368	265	16388	265
	Ancho 50	16378	286	16398	286
Incremento luz tapa. Color luz blanco neutro					100
Incremento luz estante. Color luz blanco neutro					100
Pata metálica incluida					
Pata metálica color blanco. Incremento lacado colores					25
Los huecos que limitan con el sobre de la mesa no admiten frente					
Posibilidad de cortar el sobre. Indicar medida en el pedido					

ADD

189.4 cms. alto

Partidores y estantes de 3.8 cms. de grosor. Huecos de 33.2 cms. de alto.
Incluyen reguladores y rebaje para zócalo (9.6 x 1.6 cms.).
Se sirve desmontado.

Opción de encendido luz led siempre mediante mando.
En caso de incorporar puertas opción de sensor. Indicar en pedido.

Lateral / Centro alto 6 estantes + cama abatible

ESTAS REFERENCIAS NO ADMITEN ESPECIALES

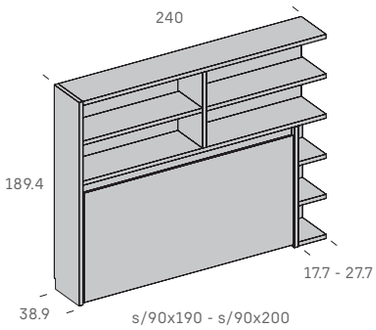

Lateral

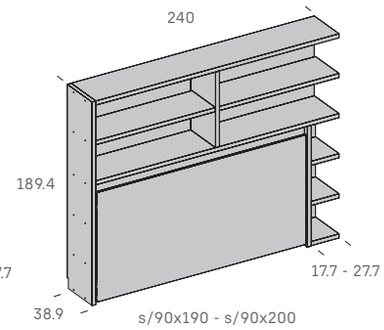

Centro

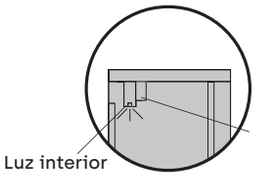

Descripción		Lateral		Centro	
		Código	Puntos	Código	Puntos
Fondo 38.9	s/90x190	16408	882	16418	882
	s/90x200	16688	922	16698	922
Incremento luz tapa. Color luz blanco neutro					100
Incremento luz estante. Color luz blanco neutro					100
Incremento luz lateral huecos 17.7 - 27.7 cms. Color luz blanco neutro					100
Incremento luz interior cama abatible. Color luz blanco neutro					100
Los huecos 17.7 - 27.7 cms. no admiten frentes					
Incluye barra de refuerzo metálica en color blanco. Patas y somier en color blanco					
Hueco útil para colchón y ropa de cama 25 cms.					
Frente no precisa tirador					

Lateral / Centro alto 6 estantes + arcón

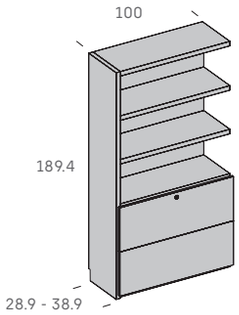

Lateral

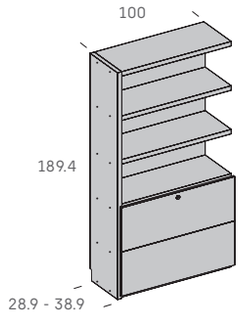

Centro

Descripción		Lateral		Centro	
		Código	Puntos	Código	Puntos
Fondo 28.9	Ancho 100	16428	125	16438	125
Fondo 38.9	Ancho 100	16448	139	16458	139
Incremento luz tapa. Color luz blanco neutro					100
Incremento luz estante. Color luz blanco neutro					100
Incremento puerta laca mate (puerta y plafón fijo)					38
Solo admite tirador dot					

Información técnica

INCREMENTO ACABADO CACAO (SINCRO)	Estructura (lateral, base y tapa)	Trasera	Interior	Frente cama abatible	Frente arcón	Frente arcón doble	**Todo**
	10%	10%	10%	5%	5%	5%	**25%**

Lateral cierre
25%

Lateral / Centro alto 6 estantes + arcón doble

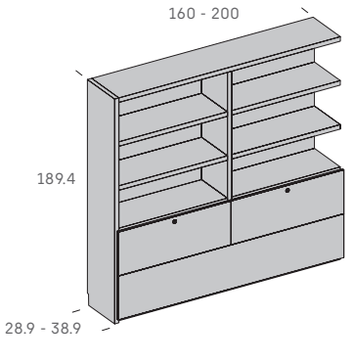

Lateral

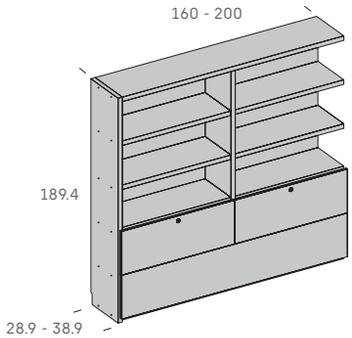

Centro

Descripción		Lateral		Centro	
		Código	Puntos	Código	Puntos
Fondo 28.9	Ancho 160	16468	218	16488	218
	Ancho 200	16478	233	16498	233
Fondo 38.9	Ancho 160	16508	255	16528	255
	Ancho 200	16518	270	16538	270
Incremento luz tapa. Color luz blanco neutro					100
Incremento luz estante. Color luz blanco neutro					100
Incremento puertas laca mate (puertas y plafón fijo)					68
Solo admite tirador dot					

Lateral cierre alto 6 estantes

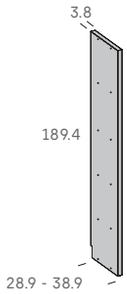

Lateral cierre

Descripción	Código	Puntos
Fondo 28.9	16548	41
Fondo 38.9	16558	44
Incremento luz lateral. Color luz blanco neutro		100

Terminal cierre izquierda / derecha alto 6 estantes

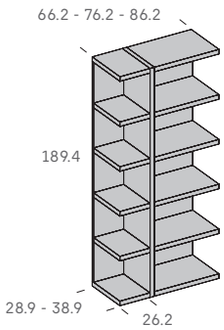

Izquierda

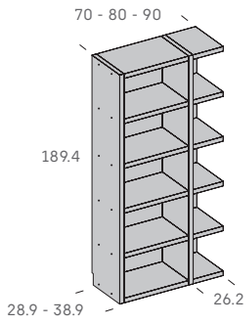

Derecha

Descripción		Fondo 28.9		Fondo 38.9	
		Código	Puntos	Código	Puntos
Izquierda	Ancho 66.2	16568	173	16598	203
	Ancho 76.2	16578	178	16608	208
	Ancho 86.2	16588	182	16618	214
Derecha	Ancho 70	16628	214	16658	247
	Ancho 80	16638	219	16668	252
	Ancho 90	16648	223	16678	258
Incremento luz tapa. Color luz blanco neutro. La tapa de ancho 26.2 cms. no admite luz					100
Incremento luz lateral. Color luz blanco neutro					100
Incremento luz partidor. Color luz blanco neutro					100
Incremento luz estante. Color luz blanco neutro. Los estantes de ancho 26.2 cms. no admiten luz					100
Los huecos de ancho 26.2 cms. no admiten frentes					

ESTANTERÍAS
226.4 cms. ALTO

ADD

ESTANTERÍAS
226.4 cms. ALTO

ADD

226.4 cms. alto

Partidores y estantes de 3.8 cms. de grosor. Huecos de 33.2 cms. de alto.
Incluyen reguladores y rebaje para zócalo (9.6 x 1.6 cms.).
Se sirve desmontado.

Opción de encendido luz led siempre mediante mando.
En caso de incorporar puertas opción de sensor. Indicar en pedido.

Lateral / Centro alto 7 estantes

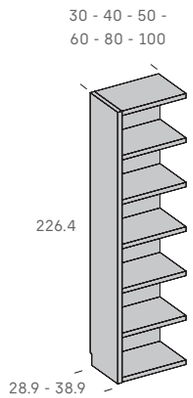

Lateral

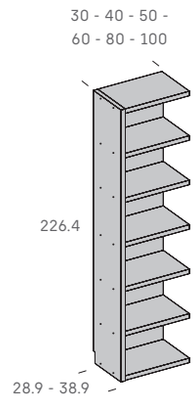

Centro

Descripción		Lateral		Centro	
		Código	Puntos	Código	Puntos
Fondo 28.9	Ancho 30	20008	152	20068	152
	Ancho 40	20018	165	20078	165
	Ancho 50	20028	172	20088	172
	Ancho 60	20038	186	20098	186
	Ancho 80	20048	200	20108	200
	Ancho 100	20058	220	20118	220
Fondo 38.9	Ancho 30	20128	163	20188	163
	Ancho 40	20138	176	20198	176
	Ancho 50	20148	183	20208	183
	Ancho 60	20158	197	20218	197
	Ancho 80	20168	218	20228	218
	Ancho 100	20178	245	20238	245
Incremento luz tapa. Color luz blanco neutro					100
Incremento luz lateral. Color luz blanco neutro					179
Incremento luz estante. Color luz blanco neutro					100

Lateral / Centro alto 7 estantes rincón

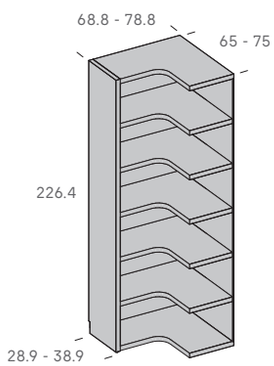

Lateral

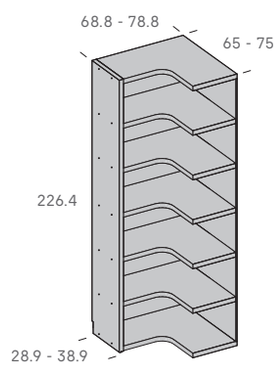

Centro

Descripción		Lateral		Centro	
		Código	Puntos	Código	Puntos
Fondo 28.9	68.8 x 65	20248	611	20258	611
Fondo 38.9	78.8 x 75	20268	657	20278	657
Incremento luz lateral. Color luz blanco neutro					179

Lateral / Centro alto 7 estantes + partidores

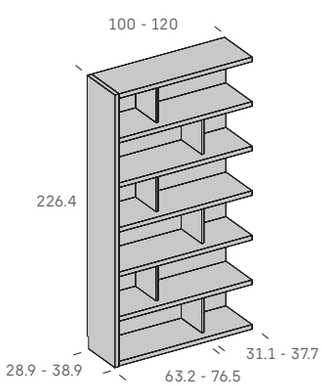

Lateral

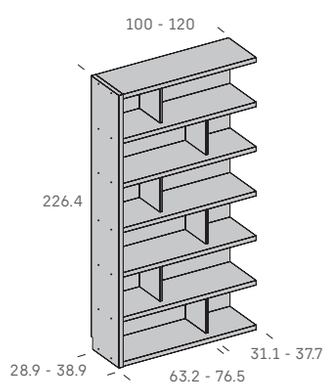

Centro

Descripción		Lateral		Centro	
		Código	Puntos	Código	Puntos
Fondo 28.9	Ancho 100	20288	232	20308	232
	Ancho 120	20298	253	20318	253
Fondo 38.9	Ancho 100	20328	255	20348	255
	Ancho 120	20338	290	20358	290
Incremento luz tapa. Color luz blanco neutro					100
Incremento luz lateral. Color luz blanco neutro					179
Incremento luz estante. Color luz blanco neutro					100
Partidores de 1.9 cms.					

Información técnica

INCREMENTO ACABADO CACAO (SINCRO)	Estructura (lateral, base y tapa)	Trasera	Interior	Frente mesa abatible	**Todo**
	10%	10%	10%	5%	**25%**

Lateral / Centro alto 7 estantes + panel tv

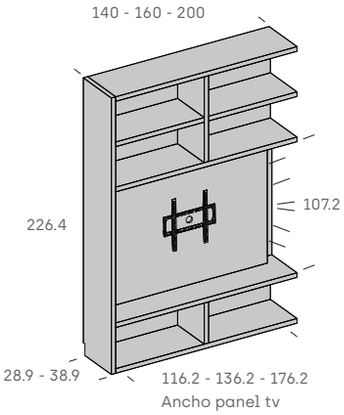

Lateral

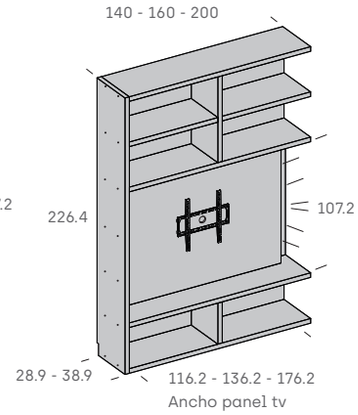

Centro

Descripción		Lateral		Centro	
		Código	Puntos	Código	Puntos
Fondo 28.9	Ancho 140	20368	354	20398	354
	Ancho 160	20378	389	20408	389
	Ancho 200	20388	459	20418	459
Fondo 38.9	Ancho 140	20428	373	20458	373
	Ancho 160	20438	408	20468	408
	Ancho 200	20448	478	20478	478
Incremento luz tapa. Color luz blanco neutro					100
Incremento luz estante. Color luz blanco neutro					100
Incremento luz lateral. Color luz blanco neutro					179
Incremento luz panel tv. Color luz blanco neutro					200

Lateral / Centro alto 7 estantes + panel tv Gap

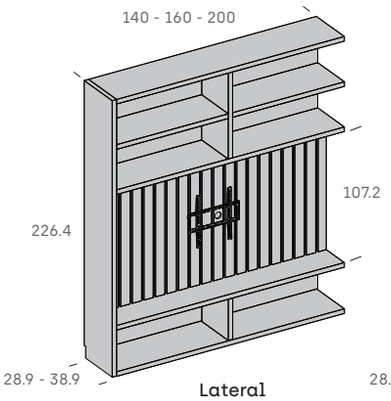

Lateral

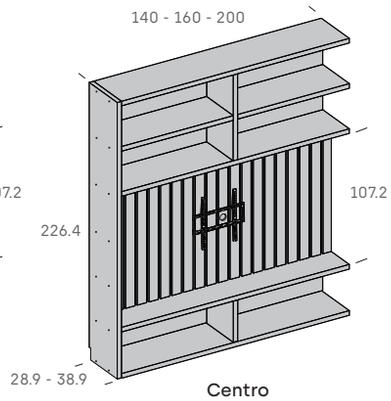

Centro

Descripción		Lateral		Centro	
		Código	Puntos	Código	Puntos
Fondo 28.9	Ancho 140	20488	454	20518	454
	Ancho 160	20498	489	20528	489
	Ancho 200	20508	559	20538	559
Fondo 38.9	Ancho 140	20548	473	20578	473
	Ancho 160	20558	508	20588	508
	Ancho 200	20568	578	20598	578
Incremento luz tapa. Color luz blanco neutro					100
Incremento luz estante. Color luz blanco neutro					100
Incremento luz lateral. Color luz blanco neutro					179

Lateral / Centro alto 7 estantes + mesa abatible

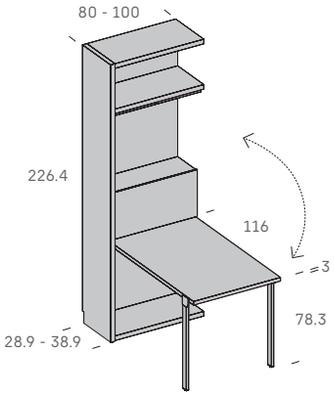

Lateral

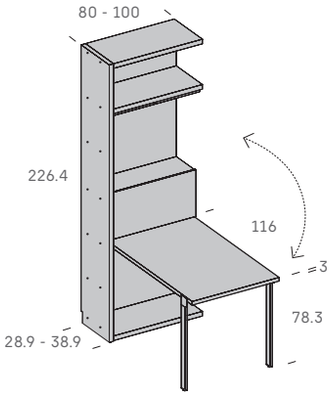

Centro

Descripción		Lateral		Centro	
		Código	Puntos	Código	Puntos
Fondo 28.9	Ancho 80	20608	350	20628	350
	Ancho 100	20618	370	20638	370
Fondo 38.9	Ancho 80	20648	368	20668	368
	Ancho 100	20658	395	20678	395
Incremento luz tapa. Color luz blanco neutro					100
Incremento luz estante. Color luz blanco neutro					100
Patas metálicas color blanco o negro. Indicar en pedido					
El hueco inferior no admite frente					

ADD

226.4 cms. alto

Partidores y estantes de 3.8 cms. de grosor. Huecos de 33.2 cms. de alto.
Incluyen reguladores y rebaje para zócalo (9.6 x 1.6 cms.).
Se sirve desmontado.

Opción de encendido luz led siempre mediante mando.
En caso de incorporar puertas opción de sensor. Indicar en pedido.

Lateral / Centro alto 7 estantes + mesa

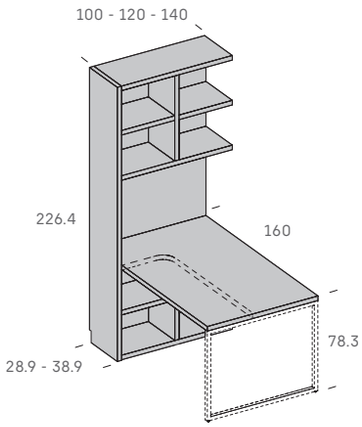

Lateral

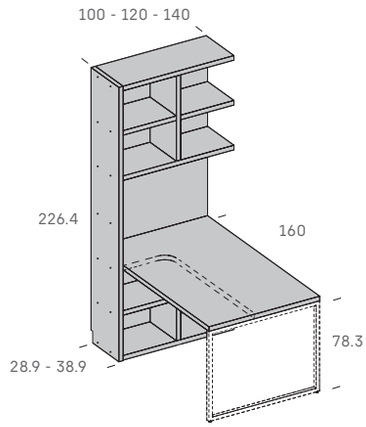

Centro

Ancho 100 cms. no incluye partidores verticales.
(Los dibujos corresponden al ancho de 120 cms.)

Descripción			Lateral		Centro	
			Código	Puntos	Código	Puntos
Sobre recto	Fondo 28.9	Ancho 100	20688	373	20718	373
		Ancho 120	20698	444	20728	444
		Ancho 140	20708	488	20738	488
	Fondo 38.9	Ancho 100	20748	386	20778	386
		Ancho 120	20758	468	20788	468
		Ancho 140	20768	513	20798	513
Sobre forma libre	Fondo 28.9	Ancho 100	20808	384	20838	384
		Ancho 120	20818	455	20848	455
		Ancho 140	20828	499	20858	499
	Fondo 38.9	Ancho 100	20868	397	20898	397
		Ancho 120	20878	479	20908	479
		Ancho 140	20888	524	20918	524
Incremento luz tapa. Color luz blanco neutro						100
Incremento luz estante. Color luz blanco neutro						100
A partir de 120 incorpora barra metálica de refuerzo color blanco en estante superior. Incremento lacado colores						25
A partir de 120 incluye partidor arriba y a bajo de la mesa						
Añadir pata metálica. Consultar en página 67.						
Sobre forma libre especial. Adjuntar croquis detallado con medidas						
Los huecos que limitan con el sobre de la mesa no admiten frente						

Lateral / Centro alto 7 estantes + escritorio fijo

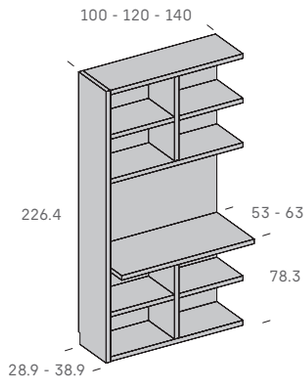

Lateral

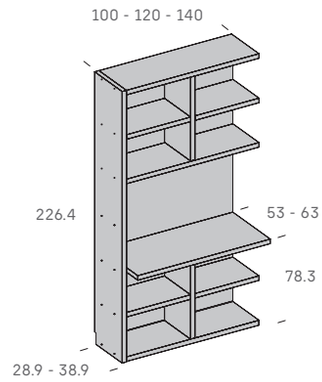

Centro

Ancho 100 cms. no incluye partidores verticales.
(Los dibujos corresponden al ancho de 120 cms.)

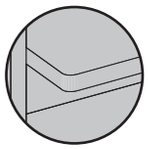

Detalle escritorio fijo
cantos curvos

Descripción			Lateral		Centro	
			Código	Puntos	Código	Puntos
Sobre cantos rectos	Fondo 28.9	Ancho 100	20928	216	20958	216
		Ancho 120	20938	242	20968	242
		Ancho 140	20948	268	20978	268
	Fondo 38.9	Ancho 100	20988	240	21018	240
		Ancho 120	20998	267	21028	267
		Ancho 140	21008	296	21038	296
Sobre cantos curvos	Fondo 28.9	Ancho 100	21048	231	21078	231
		Ancho 120	21058	257	21088	257
		Ancho 140	21068	283	21098	283
	Fondo 38.9	Ancho 100	21108	255	21138	255
		Ancho 120	21118	282	21148	282
		Ancho 140	21128	311	21158	311
Incremento luz tapa. Color luz blanco neutro						100
A partir de 120 incorpora barra metálica de refuerzo color blanco en estante superior. Incremento lacado colores						25
A partir de 120 incluye partidor arriba y a bajo de la mesa						
Los huecos que limitan con el escritorio no admiten frente						

Información técnica

INCREMENTO ACABADO CACAO (SINCRO)	Estructura (lateral, base y tapa)	Trasera	Interior	Frente escritorio abatible	**Todo**
	10%	10%	10%	5%	**25%**

Lateral / Centro alto 7 estantes + bandeja extraíble

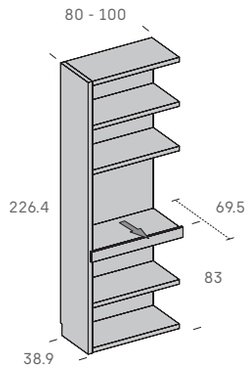

Lateral

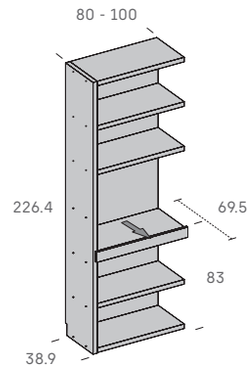

Centro

Descripción		Lateral		Centro	
		Código	Puntos	Código	Puntos
Fondo 38.9	Ancho 80	21168	277	21188	277
	Ancho 100	21178	302	21198	302
Incremento luz tapa. Color luz blanco neutro					100
Incremento luz estante. Color luz blanco neutro					100
El hueco superior a la bandeja no admite frente					

Lateral / Centro alto 7 estantes + escritorio abatible

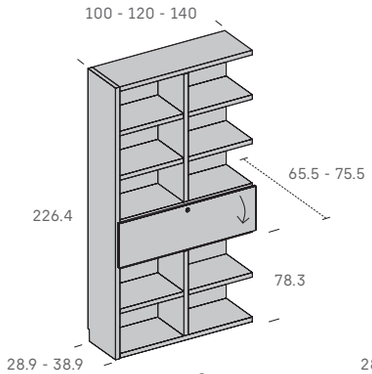

Lateral

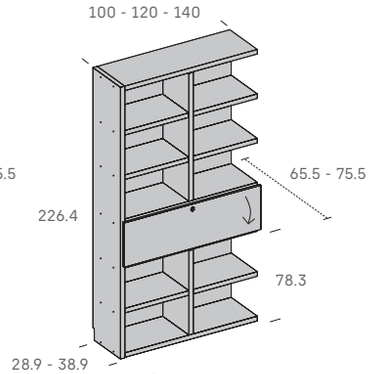

Centro

Ancho 100 cms. no incluye partidores verticales.
(Los dibujos corresponden al ancho de 120 cms.)

Descripción		Lateral		Centro	
		Código	Puntos	Código	Puntos
Fondo 28.9	Ancho 100	21208	333	21238	333
	Ancho 120	21218	352	21248	352
	Ancho 140	21228	372	21258	372
Fondo 38.9	Ancho 100	21268	337	21298	337
	Ancho 120	21278	356	21308	356
	Ancho 140	21288	376	21318	376
Incremento luz tapa. Color luz blanco neutro					100
Incremento luz estante. Color luz blanco neutro					100
Incremento luz escritorio. Color luz blanco neutro					100
A partir de 120 incorpora barra metálica de refuerzo color blanco en estante superior. Incremento lacado colores					25
A partir de 120 incluye partidor arriba y a bajo del hueco de la mesa					
Tapetas bisagras siempre en gris					
Incremento puerta laca mate					23
Los huecos que limitan con el escritorio no admiten frente					

Lateral / Centro alto 7 estantes + barra alta

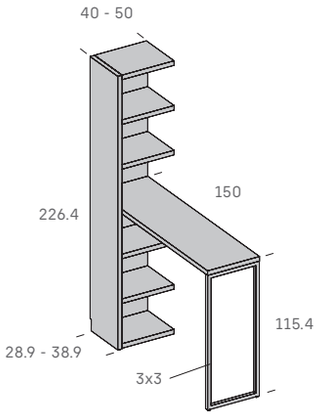

Lateral

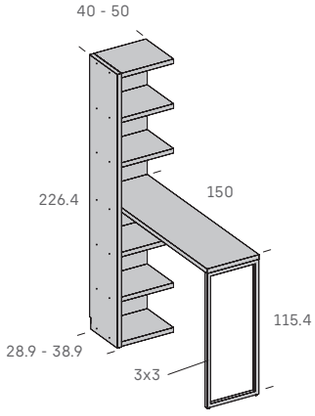

Centro

Descripción		Lateral		Centro	
		Código	Puntos	Código	Puntos
Fondo 28.9	Ancho 40	21328	282	21348	282
	Ancho 50	21338	304	21358	304
Fondo 38.9	Ancho 40	21368	292	21388	292
	Ancho 50	21378	314	21398	314
Incremento luz tapa. Color luz blanco neutro					100
Incremento luz estante. Color luz blanco neutro					100
Pata metálica incluida					
Pata metálica color blanco. Incremento lacado colores					25
Los huecos que limitan con el sobre de la mesa no admiten frente					
Posibilidad de cortar el sobre. Indicar medida en el pedido					

ADD

226.4 cms. alto

Partidores y estantes de 3.8 cms. de grosor. Huecos de 33.2 cms. de alto.
Incluyen reguladores y rebaje para zócalo (9.6 x 1.6 cms.).
Se sirve desmontado.

Opción de encendido luz led siempre mediante mando.
En caso de incorporar puertas opción de sensor. Indicar en pedido.

Lateral / Centro alto 7 estantes + cama abatible

ESTAS REFERENCIAS NO ADMITEN ESPECIALES

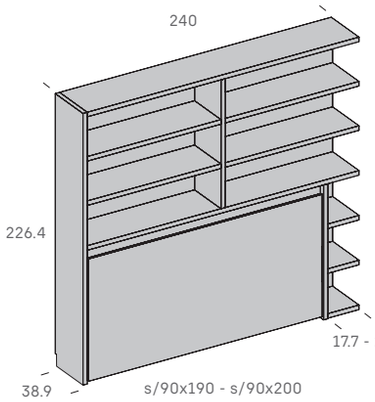

Lateral

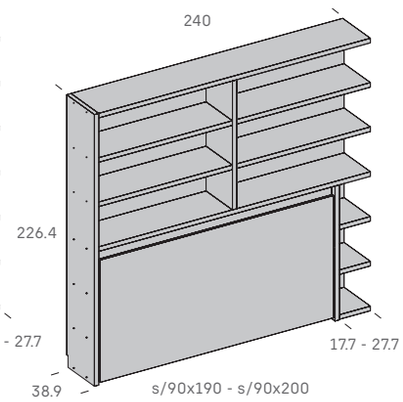

Centro

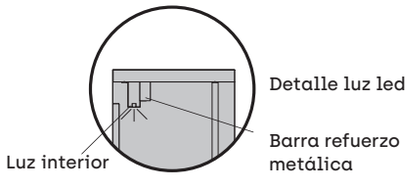

Descripción		Lateral		Centro	
		Código	Puntos	Código	Puntos
Fondo 38.9	s/90x190	21408	932	21418	932
	s/90x200	21688	972	21698	972
Incremento luz tapa. Color luz blanco neutro					100
Incremento luz estante. Color luz blanco neutro					100
Incremento luz lateral huecos 17.7 - 27.7 cms. Color luz blanco neutro					100
Incremento luz interior cama abatible. Color luz blanco neutro					100
Los huecos de 17.7 - 27.7 cms. no admiten frentes					
Incluye barra de refuerzo metálica en color blanco. Patas y somier en color blanco					
Hueco útil para colchón y ropa de cama 25 cms.					
Frente no precisa tirador					

Lateral / Centro alto 7 estantes + arcón

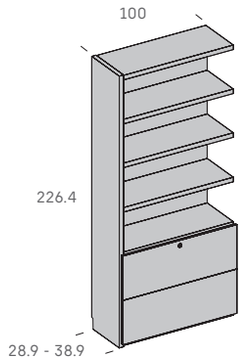

Lateral

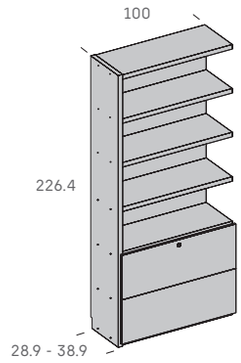

Centro

Descripción		Lateral		Centro	
		Código	Puntos	Código	Puntos
Fondo 28.9	Ancho 100	21428	144	21438	144
Fondo 38.9	Ancho 100	21448	159	21458	159
Incremento luz tapa. Color luz blanco neutro					100
Incremento luz estante. Color luz blanco neutro					100
Incremento puerta laca mate (puerta y plafón fijo)					38
Solo admite tirador dot					

INCREMENTO ACABADO CACAO (SINCRO)	Estructura (lateral, base y tapa)	Trasera	Interior	Frente cama abatible	Frente arcón	Frente arcón doble	**Todo**
	10%	10%	10%	5%	5%	5%	**25%**

Lateral cierre
25%

Lateral / Centro alto 7 estantes + arcón doble

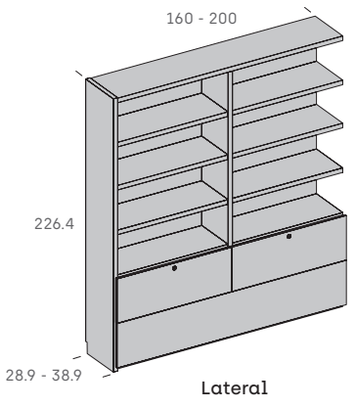

Lateral

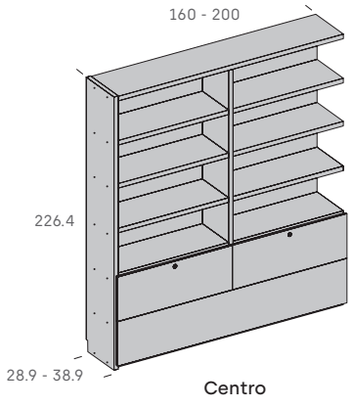

Centro

Descripción		Lateral		Centro	
		Código	Puntos	Código	Puntos
Fondo 28.9	Ancho 160	21468	252	21488	252
	Ancho 200	21478	291	21498	291
Fondo 38.9	Ancho 160	21508	274	21528	274
	Ancho 200	21518	313	21538	313
Incremento luz tapa. Color luz blanco neutro					100
Incremento luz estante. Color luz blanco neutro					100
Incremento puertas laca mate (puertas y plafón fijo)					68
Solo admite tirador dot					

Lateral cierre alto 7 estantes

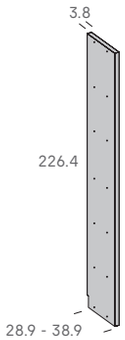

Lateral cierre

Descripción	Código	Puntos
Fondo 28.9	21548	49
Fondo 38.9	21558	53
Incremento luz lateral. Color luz blanco neutro		179

Terminal cierre izquierda / derecha

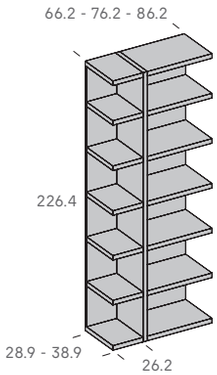

Izquierda

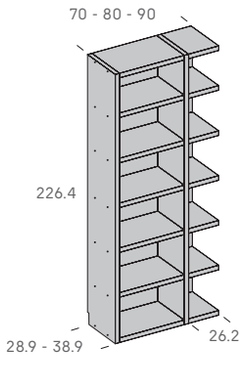

Derecha

Descripción		Fondo 28.9		Fondo 38.9	
		Código	Puntos	Código	Puntos
Izquierda	Ancho 66.2	21568	204	21598	242
	Ancho 76.2	21578	209	21608	248
	Ancho 86.2	21588	213	21618	253
Derecha	Ancho 70	21628	253	21658	295
	Ancho 80	21638	258	21668	301
	Ancho 90	21648	262	21678	306
Incremento luz tapa. Color luz blanco neutro. La tapa de ancho 26.2 cms. no admite luz					100
Incremento luz lateral. Color luz blanco neutro					179
Incremento luz partidor. Color luz blanco neutro					179
Incremento luz estante. Color luz blanco neutro Los estantes de ancho 26.2 cms. no admiten luz					100
Los huecos de ancho 26.2 cms. no admiten frentes					

ADD

226.4 cms. alto

Partidores y estantes de 3.8 cms. de grosor. Huecos de 33.2 cms. de alto.
Incluyen reguladores y rebaje para zócalo (9.6 x 1.6 cms.).
Se sirve desmontado.

Opción de encendido luz led siempre mediante mando.
En caso de incorporar puertas opción de sensor. Indicar en pedido.

Información técnica

INCREMENTO ACABADO CACAO (SINCRO)	Estructura (lateral, base y tapa)	Trasera
	10%	10%

Lateral cierre
25%

Lateral / Centro Vestidor

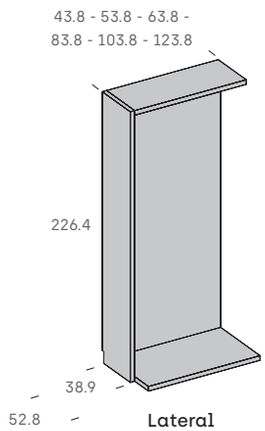

Lateral

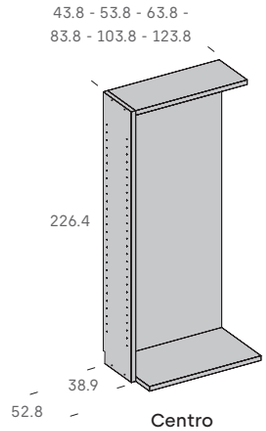

Centro

Descripción		Lateral		Centro	
		Código	Puntos	Código	Puntos
Fondo 38.9	Ancho 43.8 (Estantes 40)	23302	114	23362	114
	Ancho 53.8 (Estantes 50)	23312	127	23372	127
	Ancho 63.8 (Estantes 60)	23322	141	23382	141
	Ancho 83.8 (Estantes 80)	23332	167	23392	167
	Ancho 103.8 (Estantes 100)	23342	194	23402	194
	Ancho 123.8 (Estantes 120)	23352	220	23412	220
Incremento luz lateral. Color luz blanco neutro					179

Lateral / Centro rincón Vestidor

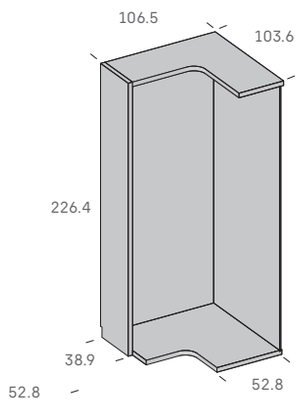

Lateral

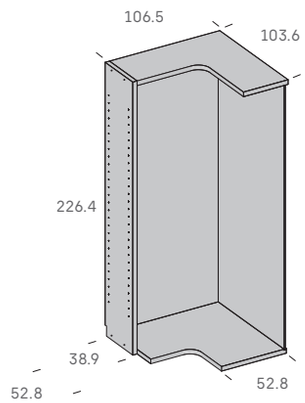

Centro

Descripción		Lateral		Centro	
		Código	Puntos	Código	Puntos
Fondo 38.9	106.5x103.6 cms.	23432	380	23442	380
Incremento luz lateral. Color luz blanco neutro					179

Lateral cierre Vestidor

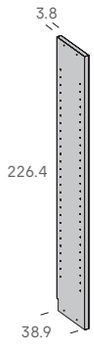

Lateral cierre

Descripción	Código	Puntos
Fondo 38.9	23422	53
Incremento luz lateral. Color luz blanco neutro		179

ESTANTERÍAS
263.4 cms. ALTO

ADD

ESTANTERÍAS
263.4 cms. ALTO

ADD

263.4 cms. alto

Partidores y estantes de 3.8 cms. de grosor. Huecos de 33.2 cms. de alto.
Incluyen reguladores y rebaje para zócalo (9.6 x 1.6 cms.).
Se sirve desmontado.

Opción de encendido luz led siempre mediante mando.
En caso de incorporar puertas opción de sensor. Indicar en pedido.

Lateral / Centro alto 8 estantes

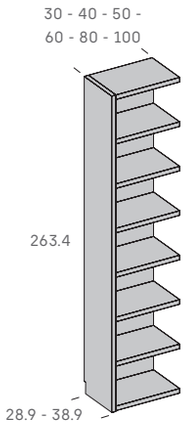

Lateral

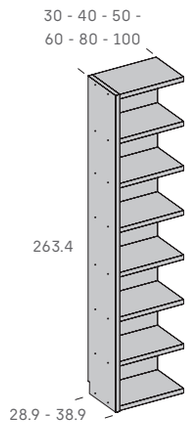

Centro

Descripción		Lateral		Centro	
		Código	Puntos	Código	Puntos
Fondo 28.9	Ancho 30	25008	163	25068	163
	Ancho 40	25018	178	25078	178
	Ancho 50	25028	186	25088	186
	Ancho 60	25038	201	25098	201
	Ancho 80	25048	217	25108	217
	Ancho 100	25058	239	25118	239
Fondo 38.9	Ancho 30	25128	175	25188	175
	Ancho 40	25138	190	25198	190
	Ancho 50	25148	198	25208	198
	Ancho 60	25158	213	25218	213
	Ancho 80	25168	236	25228	236
	Ancho 100	25178	265	25238	265
Incremento luz tapa. Color luz blanco neutro					100
Incremento luz lateral. Color luz blanco neutro					179
Incremento luz estante. Color luz blanco neutro					100

Lateral / Centro alto 8 estantes rincón

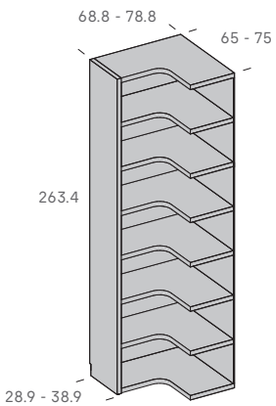

Lateral

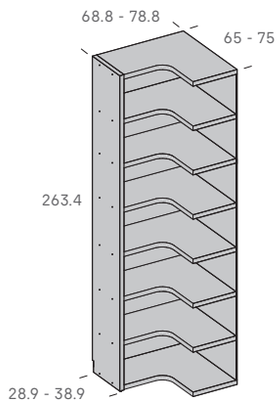

Centro

Descripción		Lateral		Centro	
		Código	Puntos	Código	Puntos
Fondo 28.9	68.8 x 65	25248	701	25258	701
Fondo 38.9	78.8 x 75	25268	757	25278	757
Incremento luz lateral. Color luz blanco neutro					179

Lateral / Centro alto 8 estantes + partidores

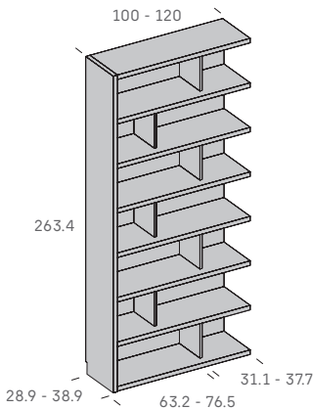

Lateral

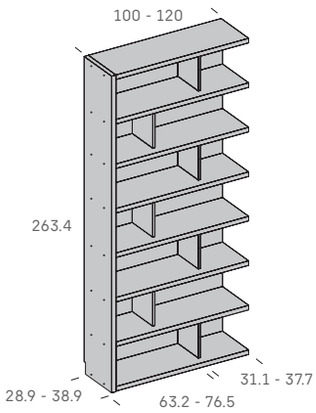

Centro

Descripción		Lateral		Centro	
		Código	Puntos	Código	Puntos
Fondo 28.9	Ancho 100	25288	268	25308	268
	Ancho 120	25298	292	25318	292
Fondo 38.9	Ancho 100	25328	295	25348	295
	Ancho 120	25338	335	25358	335
Incremento luz tapa. Color luz blanco neutro					100
Incremento luz lateral. Color luz blanco neutro					179
Incremento luz estante. Color luz blanco neutro					100
Partidores de 1.9 cms.					

Información técnica

INCREMENTO ACABADO CACAO (SINCRO)	Estructura (lateral, base y tapa)	Trasera	Interior	Frente mesa abatible	**Todo**
	10%	10%	10%	5%	**25%**

Lateral / Centro alto 8 estantes + panel tv

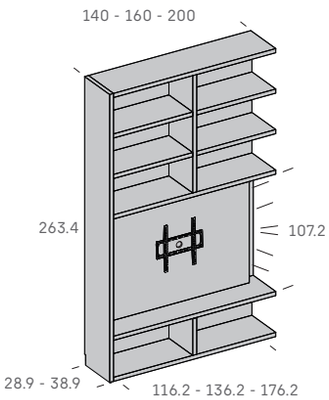

Lateral

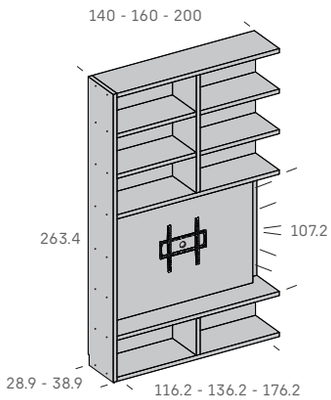

Centro

Descripción		Lateral		Centro	
		Código	Puntos	Código	Puntos
Fondo 28.9	Ancho 140	25368	389	25398	389
	Ancho 160	25378	435	25408	435
	Ancho 200	25388	497	25418	497
Fondo 38.9	Ancho 140	25428	412	25458	412
	Ancho 160	25438	458	25468	458
	Ancho 200	25448	520	25478	520
Incremento luz tapa. Color luz blanco neutro					100
Incremento luz estante. Color luz blanco neutro					100
Incremento luz lateral. Color luz blanco neutro					179
Incremento luz panel tv. Color luz blanco neutro					200

Lateral / Centro alto 8 estantes + panel tv Gap

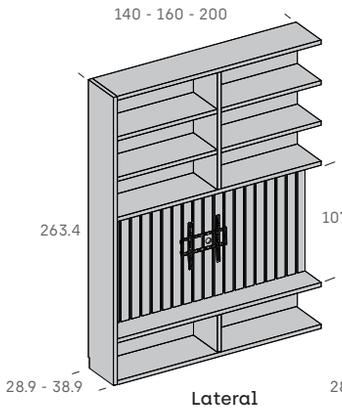

Lateral

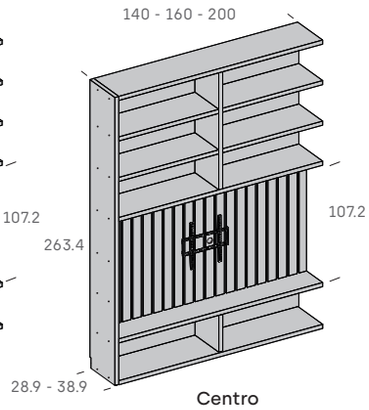

Centro

Descripción		Lateral		Centro	
		Código	Puntos	Código	Puntos
Fondo 28.9	Ancho 140	25488	489	25518	489
	Ancho 160	25498	525	25528	525
	Ancho 200	25508	597	25538	597
Fondo 38.9	Ancho 140	25548	512	25578	512
	Ancho 160	25558	548	25588	548
	Ancho 200	25568	620	25598	620
Incremento luz tapa. Color luz blanco neutro					100
Incremento luz estante. Color luz blanco neutro					100
Incremento luz lateral. Color luz blanco neutro					179

Lateral / Centro alto 8 estantes + mesa abatible

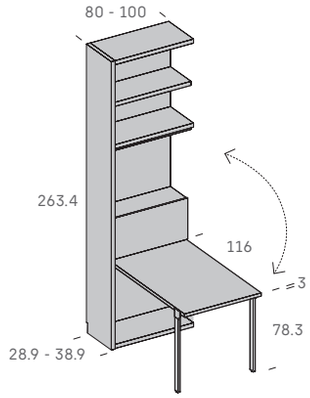

Lateral

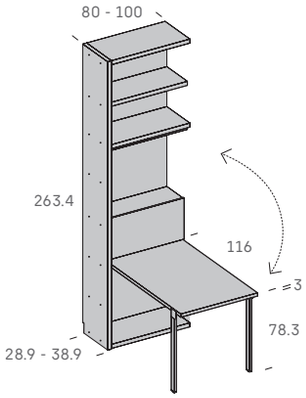

Centro

Descripción		Lateral		Centro	
		Código	Puntos	Código	Puntos
Fondo 28.9	Ancho 80	25608	367	25628	367
	Ancho 100	25618	389	25638	389
Fondo 38.9	Ancho 80	25648	386	25668	386
	Ancho 100	25658	415	25678	415
Incremento luz tapa. Color luz blanco neutro					100
Incremento luz estante. Color luz blanco neutro					100
Patas metálicas color blanco o negro. Indicar en pedido					
El hueco inferior no admite frente					

ADD

263.4 cms. alto

Partidores y estantes de 3.8 cms. de grosor. Huecos de 33.2 cms. de alto.
Incluyen reguladores y rebaje para zócalo (9.6 x 1.6 cms.).
Se sirve desmontado.

Opción de encendido luz led siempre mediante mando.
En caso de incorporar puertas opción de sensor. Indicar en pedido.

Lateral / Centro alto 8 estantes + mesa

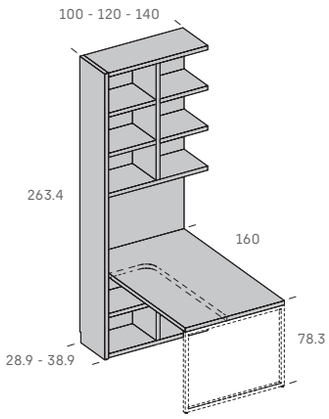

Lateral

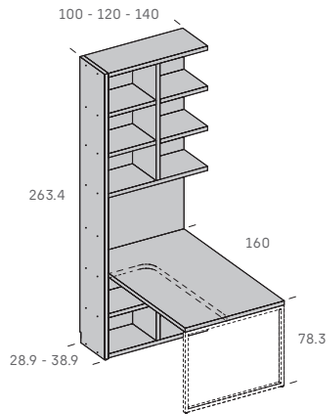

Centro

Ancho 100 cms. no incluye partidores verticales.
(Los dibujos corresponden al ancho de 120 cms.)

Descripción			Lateral		Centro	
			Código	Puntos	Código	Puntos
Sobre recto	Fondo 28.9	Ancho 100	25688	392	25718	392
		Ancho 120	25698	485	25728	485
		Ancho 140	25708	531	25738	531
	Fondo 38.9	Ancho 100	25748	406	25778	406
		Ancho 120	25758	496	25788	496
		Ancho 140	25768	545	25798	545
Sobre forma libre	Fondo 28.9	Ancho 100	25808	403	25838	403
		Ancho 120	25818	496	25848	496
		Ancho 140	25828	542	25858	542
	Fondo 38.9	Ancho 100	25868	414	25898	414
		Ancho 120	25878	507	25908	507
		Ancho 140	25888	556	25918	556
Incremento luz tapa. Color luz blanco neutro						100
Incremento luz estante. Color luz blanco neutro						100
A partir de 120 incorpora barra metálica de refuerzo color blanco en estante superior. Incremento lacado colores						25
A partir de 120 incluye partidor arriba y a bajo de la mesa						
Añadir pata metálica. Consultar en página 67.						
Sobre forma libre especial. Adjuntar croquis detallado con medidas						
Los huecos que limitan con el sobre de la mesa no admiten frente						

Lateral / Centro alto 8 estantes + escritorio fijo

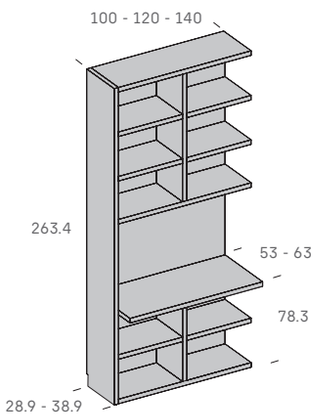

Lateral

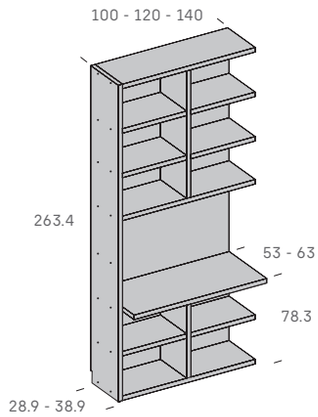

Centro

Ancho 100 cms. no incluye partidores verticales.
(Los dibujos corresponden al ancho de 120 cms.)

Descripción			Lateral		Centro	
			Código	Puntos	Código	Puntos
Sobre cantos rectos	Fondo 28.9	Ancho 100	25928	250	25958	250
		Ancho 120	25938	280	25968	280
		Ancho 140	25948	308	25978	308
	Fondo 38.9	Ancho 100	25988	278	26018	278
		Ancho 120	25998	309	26028	309
		Ancho 140	26008	340	26038	340
Sobre cantos curvos	Fondo 28.9	Ancho 100	26048	265	26078	265
		Ancho 120	26058	295	26088	295
		Ancho 140	26068	323	26098	323
	Fondo 38.9	Ancho 100	26108	293	26138	293
		Ancho 120	26118	324	26148	324
		Ancho 140	26128	355	26158	355
Incremento luz tapa. Color luz blanco neutro						100
Incremento luz estante. Color luz blanco neutro						100
A partir de 120 incorpora barra metálica de refuerzo color blanco en estante superior. Incremento lacado colores						25
A partir de 120 incluye partidor arriba y a bajo de la mesa						
Los huecos que limitan con el escritorio no admiten frente						

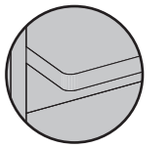

Detalle escritorio fijo
cantos curvos

Información técnica

INCREMENTO ACABADO CACAO (SINCRO)	Estructura (lateral, base y tapa)	Trasera	Interior	Frente escritorio abatible	**Todo**
	10%	10%	10%	5%	**25%**

Lateral / Centro alto 8 estantes + bandeja extraíble

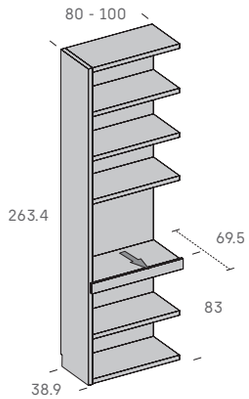

Lateral

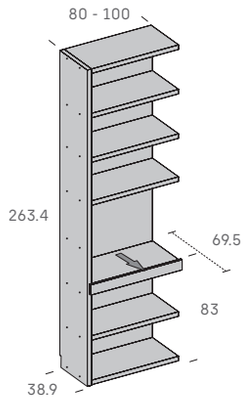

Centro

Descripción		Lateral		Centro	
		Código	Puntos	Código	Puntos
Fondo 38.9	Ancho 80	26168	311	26188	311
	Ancho 100	26178	340	26198	340
Incremento luz tapa. Color luz blanco neutro					100
Incremento luz estante. Color luz blanco neutro					100
El hueco superior a la bandeja no admite frente					

Lateral / Centro alto 8 estantes + escritorio abatible

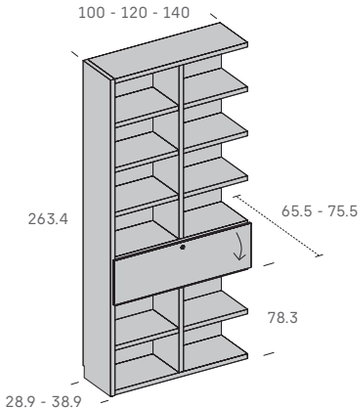

Lateral

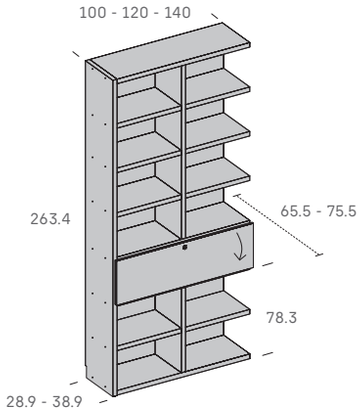

Centro

Ancho 100 cms. no incluye partidores verticales.
(Los dibujos corresponden al ancho de 120 cms.)

Descripción		Lateral		Centro	
		Código	Puntos	Código	Puntos
Fondo 28.9	Ancho 100	26208	357	26238	357
	Ancho 120	26218	379	26248	379
	Ancho 140	26228	400	26258	400
Fondo 38.9	Ancho 100	26268	372	26298	372
	Ancho 120	26278	394	26308	394
	Ancho 140	26288	415	26318	415
Incremento luz tapa. Color luz blanco neutro					100
Incremento luz estante. Color luz blanco neutro					100
Incremento luz escritorio. Color luz blanco neutro					100
A partir de 120 incorpora barra metálica de refuerzo color blanco en estante superior. Incremento lacado colores					25
A partir de 120 incluye partidor arriba y a bajo del hueco de la mesa					
Tapetas bisagras siempre en gris					
Incremento puerta laca mate					23
Los huecos que limitan con el escritorio no admiten frente					

Lateral / Centro alto 8 estantes + barra alta

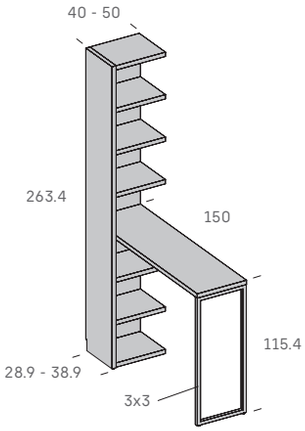

Lateral

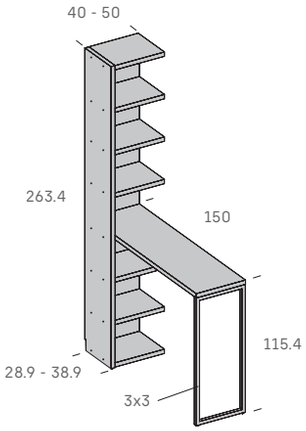

Centro

Descripción		Lateral		Centro	
		Código	Puntos	Código	Puntos
Fondo 28.9	Ancho 40	26328	308	26348	308
	Ancho 50	26338	331	26358	331
Fondo 38.9	Ancho 40	26368	320	26388	320
	Ancho 50	26378	343	26398	343
Incremento luz tapa. Color luz blanco neutro					100
Incremento luz estante. Color luz blanco neutro					100
Pata metálica incluida					
Pata metálica color blanco. Incremento lacado colores					25
Los huecos que limitan con el sobre de la mesa no admiten frente					
Posibilidad de cortar el sobre. Indicar medida en el pedido					

ADD

263.4 cms. alto

Partidores y estantes de 3.8 cms. de grosor. Huecos de 33.2 cms. de alto.
Incluyen reguladores y rebaje para zócalo (9.6 x 1.6 cms.).
Se sirve desmontado.

Opción de encendido luz led siempre mediante mando.
En caso de incorporar puertas opción de sensor. Indicar en pedido.

Lateral / Centro alto 8 estantes + cama abatible

ESTAS REFERENCIAS NO ADMITEN ESPECIALES

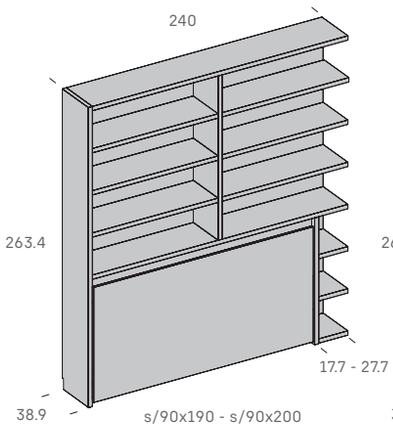

Lateral

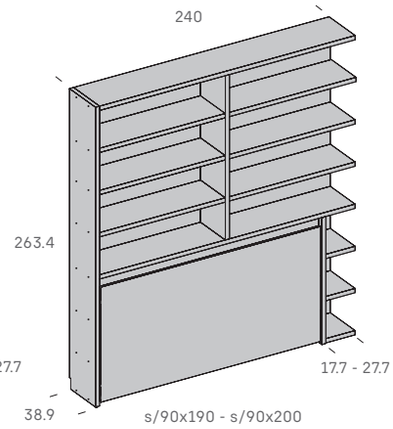

Centro

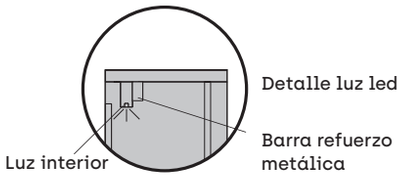

Descripción		Lateral		Centro	
		Código	Puntos	Código	Puntos
Fondo 38.9	s/90x190	26408	982	26418	982
	s/90x200	26838	1022	26848	1022
Incremento luz tapa. Color luz blanco neutro					100
Incremento luz estante. Color luz blanco neutro					100
Incremento luz lateral huecos 17.7 - 27.7 cms. Color luz blanco neutro					100
Incremento luz interior cama abatible. Color luz blanco neutro					100
Los huecos 17.7 - 27.7 cms. no admiten frentes					
Incluye barra de refuerzo metálica en color blanco. Patas y somier en color blanco					
Hueco útil para colchón y ropa de cama 25 cms.					
Frente no precisa tirador					

Lateral / Centro alto 8 estantes + arcón

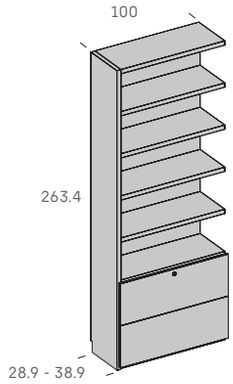

Lateral

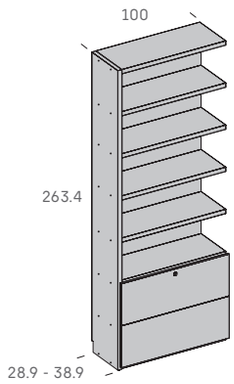

Centro

Descripción		Lateral		Centro	
		Código	Puntos	Código	Puntos
Fondo 28.9	Ancho 100	26428	164	26438	164
Fondo 38.9	Ancho 100	26448	180	26458	180
Incremento luz tapa. Color luz blanco neutro					100
Incremento luz estante. Color luz blanco neutro					100
Incremento puerta laca mate (puerta y plafón fijo)					38
Solo admite tirador dot					

INCREMENTO ACABADO CACAO (SINCRO)	Estructura (lateral, base y tapa)	Trasera	Interior	Frente cama abatible	Frente arcón	Frente arcón doble	**Todo**
	10%	10%	10%	5%	5%	5%	**25%**

Lateral cierre
25%

Lateral / Centro alto 8 estantes + arcón doble

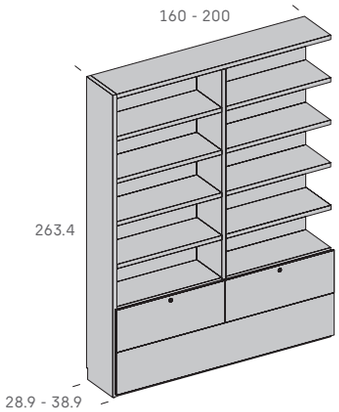

Lateral

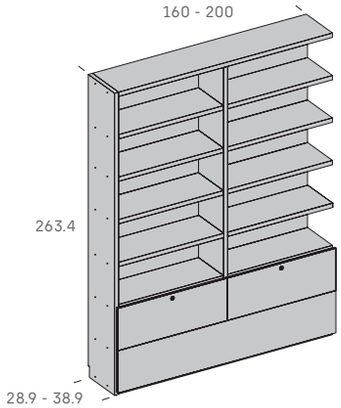

Centro

Descripción		Lateral		Centro	
		Código	Puntos	Código	Puntos
Fondo 28.9	Ancho 160	26468	287	26488	287
	Ancho 200	26478	330	26498	330
Fondo 38.9	Ancho 160	26508	313	26528	313
	Ancho 200	26518	356	26538	356
Incremento luz tapa. Color luz blanco neutro					100
Incremento luz estante. Color luz blanco neutro					100
Incremento puertas laca mate (puertas y plafón fijo)					68
Solo admite tirador dot					

Lateral cierre alto 8 estantes

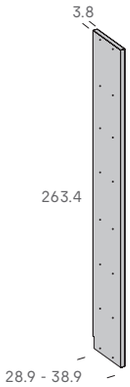

Lateral cierre

Descripción	Código	Puntos
Fondo 28.9	26698	57
Fondo 38.9	26708	62
Incremento luz lateral. Color luz blanco neutro		179

Terminal cierre izquierda / derecha alto 8 estantes

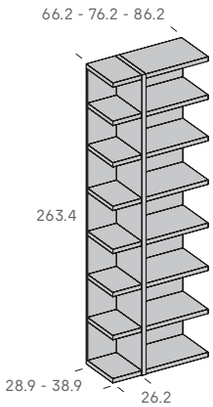

Izquierda

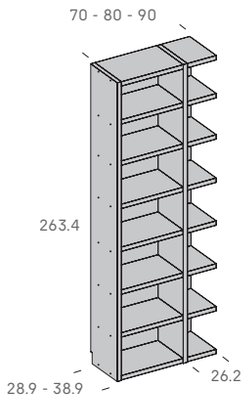

Derecha

Descripción		Fondo 28.9		Fondo 38.9	
		Código	Puntos	Código	Puntos
Izquierda	Ancho 66.2	26718	235	26748	281
	Ancho 76.2	26728	239	26758	286
	Ancho 86.2	26738	244	26768	292
Derecha	Ancho 70	26778	292	26808	343
	Ancho 80	26788	296	26818	348
	Ancho 90	26798	301	26828	354
Incremento luz tapa. Color luz blanco neutro. La tapa de ancho 26.2 cms. no admite luz					100
Incremento luz lateral. Color luz blanco neutro					179
Incremento luz partidor. Color luz blanco neutro					179
Incremento luz estante. Color luz blanco neutro Los estantes de ancho 26.2 cms. no admiten luz					100
Los huecos de ancho 26.2 cms. no admiten frentes					

ADD

263.4 cms. alto

Partidores y estantes de 3.8 cms. de grosor. Huecos de 33.2 cms. de alto.
Incluyen reguladores y rebaje para zócalo (9.6 x 1.6 cms.).
Se sirve desmontado.

Opción de encendido luz led siempre mediante mando.
En caso de incorporar puertas opción de sensor. Indicar en pedido.

Información técnica

INCREMENTO ACABADO CACAO (SINCRO)	Estructura (lateral, base y tapa)	Trasera	Lateral cierre
	10%	10%	25%

Lateral / Centro Vestidor

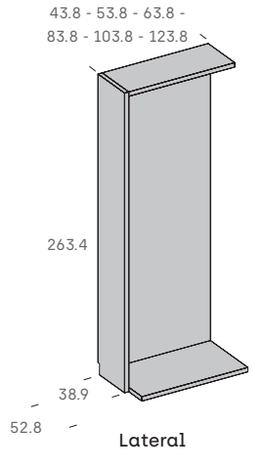

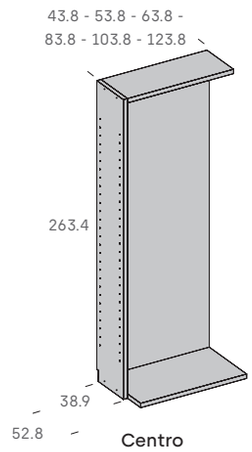

Descripción		Lateral		Centro	
		Código	Puntos	Código	Puntos
Fondo 38.9	Ancho 43.8 (Estantes 40)	26548	134	26608	134
	Ancho 53.8 (Estantes 50)	26558	150	26618	150
	Ancho 63.8 (Estantes 60)	26568	166	26628	166
	Ancho 83.8 (Estantes 80)	26578	199	26638	199
	Ancho 103.8 (Estantes 100)	26588	230	26648	230
	Ancho 123.8 (Estantes 120)	26598	261	26658	261
Incremento luz lateral. Color luz blanco neutro					179

Lateral / Centro rincón Vestidor

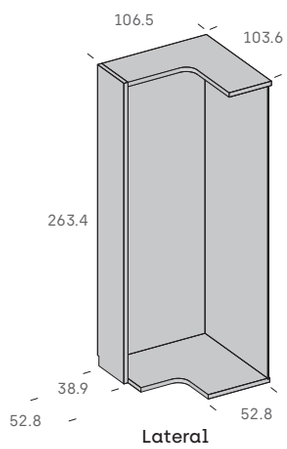

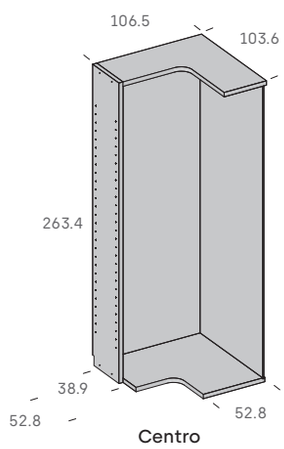

Descripción		Lateral		Centro	
		Código	Puntos	Código	Puntos
Fondo 38.9	106.5x103.6 cms.	26678	458	26688	458
Incremento luz lateral. Color luz blanco neutro					179

Lateral cierre Vestidor

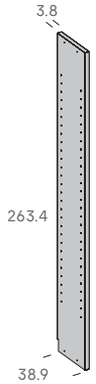

Lateral cierre

Descripción	Código	Puntos
Fondo 38.9	26668	62
Incremento luz lateral. Color luz blanco neutro		179

ESTANTERÍAS PARA APILAR
PUERTAS / VITRINAS / CAJONES
COMPLEMENTOS
MÓDULOS TRACK

ADD

ADD

115.4 cms. alto para apilar sobre módulos Track

Partidores y estantes de 3.8 cms. de grosor. Huecos de 33.2 cms. de alto.
Incluyen reguladores y rebaje para zócalo (9.6 x 1.6 cms.).
Se sirve desmontado.

Opción de encendido luz led siempre mediante mando.
En caso de incorporar puertas opción de sensor. Indicar en pedido.

Lateral / Centro para apilar (enrasa con alto 115.4 cms.)

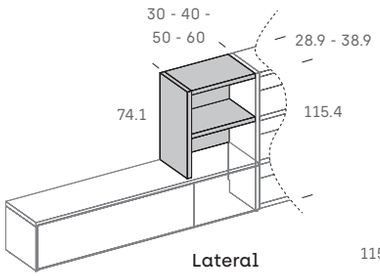

Lateral

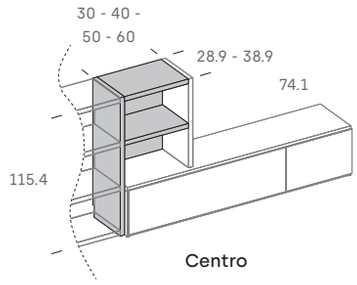

Centro

Descripción		Lateral		Centro	
		Código	Puntos	Código	Puntos
Fondo 28.9	Ancho 30	30008	75	30048	99
	Ancho 40	30018	78	30058	102
	Ancho 50	30028	81	30068	105
	Ancho 60	30038	84	30078	108
Fondo 38.9	Ancho 30	30088	80	30128	107
	Ancho 40	30098	83	30138	110
	Ancho 50	30108	86	30148	113
	Ancho 60	30118	89	30158	116
Incremento luz tapa. Color luz blanco neutro					100
Incremento luz lateral. Color luz blanco neutro					100
Incremento luz estante. Color luz blanco neutro					100
El hueco inferior no admite frente					

Lateral Cierre para apilar (enrasa con alto 115.4 cms.)

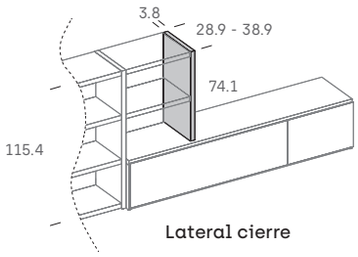

Lateral cierre

Descripción	Código	Puntos
Fondo 28.9	30168	16
Fondo 38.9	30178	17
Incremento luz lateral. Color luz blanco neutro		100

Terminal Cierre para apilar (enrasa con alto 115.4 cms.)

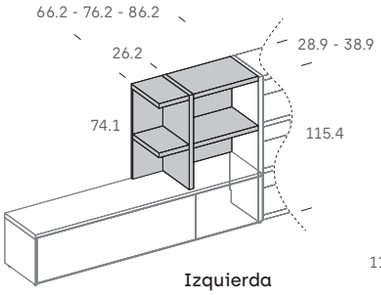

Izquierda

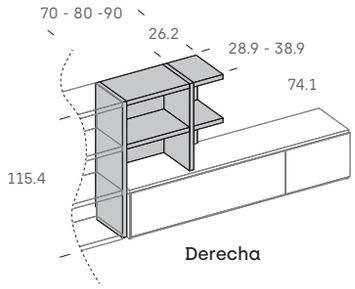

Derecha

Descripción		Fondo 28.9		Fondo 38.9	
		Código	Puntos	Código	Puntos
Izquierda	Ancho 66.2	30188	91	30218	115
	Ancho 76.2	30198	94	30228	118
	Ancho 86.2	30208	97	30238	121
Derecha	Ancho 70	30248	96	30278	122
	Ancho 80	30258	99	30288	125
	Ancho 90	30268	102	30298	128
Incremento luz tapa. Color luz blanco neutro. La tapa de ancho 26.2 cms. no admite luz					100
Incremento luz lateral. Color luz blanco neutro					100
Incremento luz estante. Color luz blanco neutro Los estantes de ancho 26.2 cms. no admiten luz					100
Incremento luz partidor					100
El hueco inferior y los huecos de ancho 26.2 cms. no admiten frentes					

ADD

152.4 cms. alto para apilar sobre módulos Track

Información técnica

INCREMENTO ACABADO CACAO (SINCRO)	Estructura (lateral y tapa)	Trasera	Interior	**Todo**
	10%	10%	10%	**25%**

Lateral cierre
25%

Lateral / Centro para apilar (enrasa con alto 152.4 cms.)

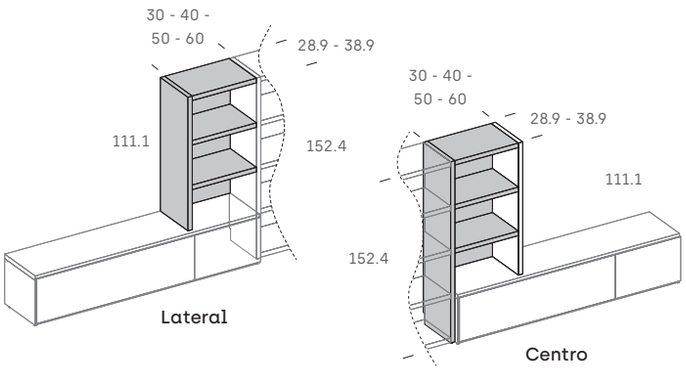

Descripción		Lateral		Centro	
		Código	Puntos	Código	Puntos
Fondo 28.9	Ancho 30	35008	106	35048	124
	Ancho 40	35018	104	35058	128
	Ancho 50	35028	108	35068	132
	Ancho 60	35038	112	35078	136
Fondo 38.9	Ancho 30	35088	107	35128	133
	Ancho 40	35098	111	35138	137
	Ancho 50	35108	115	35148	141
	Ancho 60	35118	119	35158	145
Incremento luz tapa. Color luz blanco neutro					100
Incremento luz lateral. Color luz blanco neutro					100
Incremento luz estante. Color luz blanco neutro					100
El hueco inferior no admite frente					

Lateral Cierre para apilar (enrasa con alto 152.4 cms.)

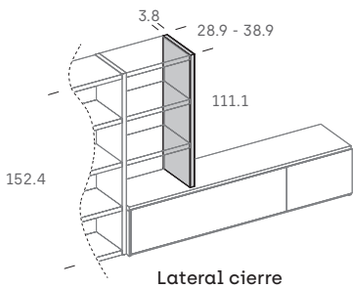

Descripción	Código	Puntos
Fondo 28.9	35168	24
Fondo 38.9	35178	26
Incremento luz lateral. Color luz blanco neutro		100

Terminal Cierre para apilar (enrasa con alto 152.4 cms.)

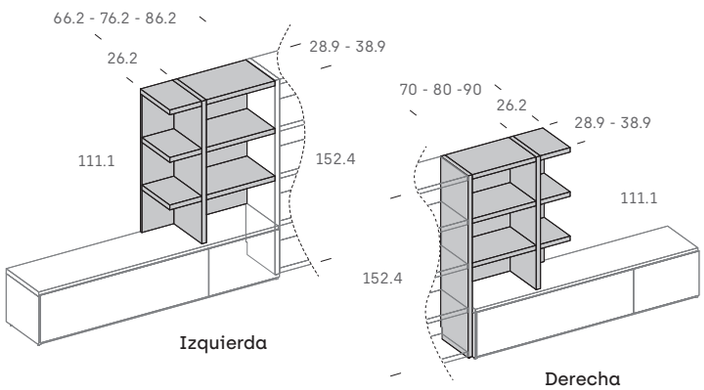

Descripción		Fondo 28.9		Fondo 38.9	
		Código	Puntos	Código	Puntos
Izquierda	Ancho 66.2	35188	134	35218	158
	Ancho 76.2	35198	138	35228	162
	Ancho 86.2	35208	142	35238	166
Derecha	Ancho 70	35248	141	35278	167
	Ancho 80	35258	145	35288	171
	Ancho 90	35268	149	35298	175
Incremento luz tapa. Color luz blanco neutro. La tapa de ancho 26.2 cms. no admite luz					100
Incremento luz lateral. Color luz blanco neutro					100
Incremento luz estante. Color luz blanco neutro Los estantes de ancho 26.2 cms. no admiten luz					100
Incremento luz partidor					100
El hueco inferior y los huecos de ancho 26.2 cms. no admiten frentes					

ADD

189.4 cms. alto para apilar sobre módulos Track

Partidores y estantes de 3.8 cms. de grosor. Huecos de 33.2 cms. de alto.
Incluyen reguladores y rebaje para zócalo (9.6 x 1.6 cms.).
Se sirve desmontado.

Opción de encendido luz led siempre mediante mando.
En caso de incorporar puertas opción de sensor. Indicar en pedido.

Lateral / Centro para apilar (enrasa con alto 189.4 cms.)

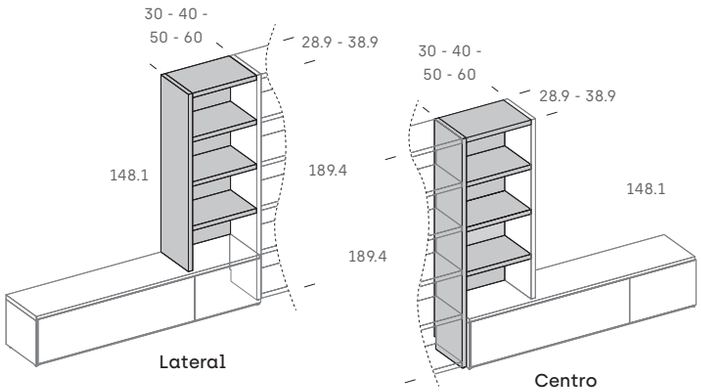

Descripción		Lateral		Centro	
		Código	Puntos	Código	Puntos
Fondo 28.9	Ancho 30	40008	125	40048	165
	Ancho 40	40018	130	40058	170
	Ancho 50	40028	135	40068	175
	Ancho 60	40038	140	40078	180
Fondo 38.9	Ancho 30	40088	133	40128	173
	Ancho 40	40098	138	40138	178
	Ancho 50	40108	143	40148	183
	Ancho 60	40118	148	40158	188
Incremento luz tapa. Color luz blanco neutro					100
Incremento luz lateral. Color luz blanco neutro					100
Incremento luz estante. Color luz blanco neutro					100
El hueco inferior no admite frente					

Lateral Cierre para apilar (enrasa con alto 189.4 cms.)

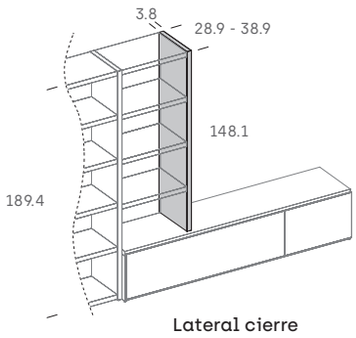

Descripción	Código	Puntos
Fondo 28.9	40168	32
Fondo 38.9	40178	35
Incremento luz lateral. Color luz blanco neutro		100

Terminal Cierre para apilar (enrasa con alto 189.4 cms.)

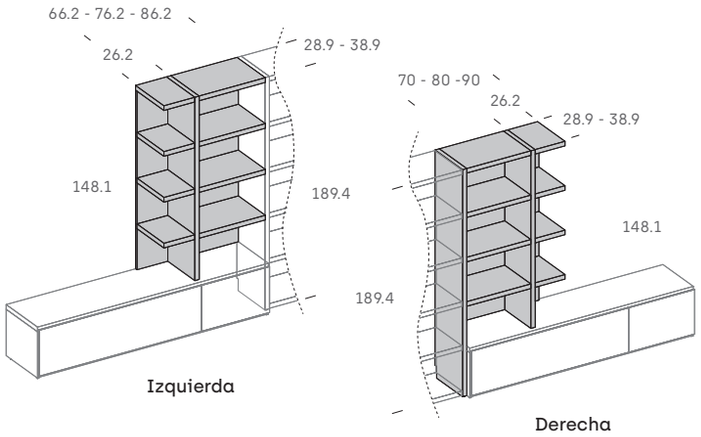

Descripción		Fondo 28.9		Fondo 38.9	
		Código	Puntos	Código	Puntos
Izquierda	Ancho 66.2	40188	185	40218	228
	Ancho 76.2	40198	190	40228	233
	Ancho 86.2	40208	195	40238	238
Derecha	Ancho 70	40248	193	40278	198
	Ancho 80	40258	198	40288	203
	Ancho 90	40268	203	40298	208
Incremento luz tapa. Color luz blanco neutro. La tapa de ancho 26.2 cms. no admite luz					100
Incremento luz lateral. Color luz blanco neutro					100
Incremento luz estante. Color luz blanco neutro Los estantes de ancho 26.2 cms. no admiten luz					100
Incremento luz partidor					100
El hueco inferior y los huecos de ancho 26.2 cms. no admiten frentes					

ADD

226.4 cms. alto para apilar sobre módulos Track

Información técnica

INCREMENTO ACABADO CACAO (SINCRO)	Estructura (lateral y tapa)	Trasera	Interior	**Todo**
	10%	10%	10%	**25%**

Lateral cierre
25%

Lateral / Centro para apilar (enrasa con alto 226.4 cms.)

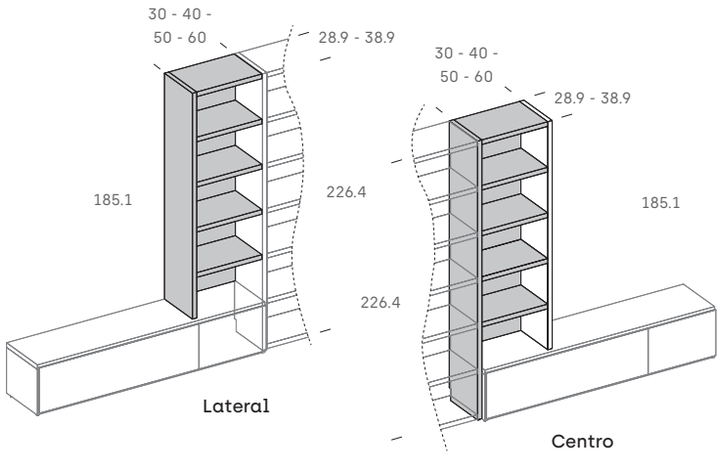

Descripción		Lateral		Centro	
		Código	Puntos	Código	Puntos
Fondo 28.9	Ancho 30	45008	158	45048	214
	Ancho 40	45018	164	45058	220
	Ancho 50	45028	170	45068	226
	Ancho 60	45038	176	45078	232
Fondo 38.9	Ancho 30	45088	169	45128	230
	Ancho 40	45098	175	45138	236
	Ancho 50	45108	181	45148	242
	Ancho 60	45118	187	45158	248
Incremento luz tapa. Color luz blanco neutro					100
Incremento luz lateral alto 185.1 cms. Color luz blanco neutro					100
Incremento luz lateral alto 226.1 cms. Color luz blanco neutro					179
Incremento luz estante. Color luz blanco neutro					100
El hueco inferior no admite frente					

Lateral Cierre para apilar (enrasa con alto 226.4 cms.)

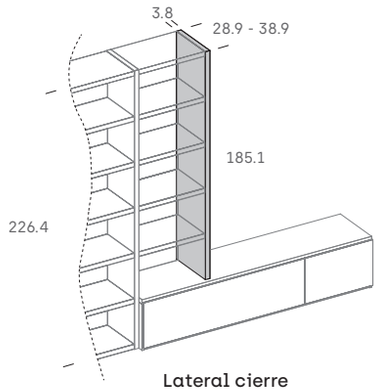

Descripción	Código	Puntos
Fondo 28.9	45168	40
Fondo 38.9	45178	43
Incremento luz lateral. Color luz blanco neutro		100

Terminal Cierre para apilar (enrasa con alto 226.4 cms.)

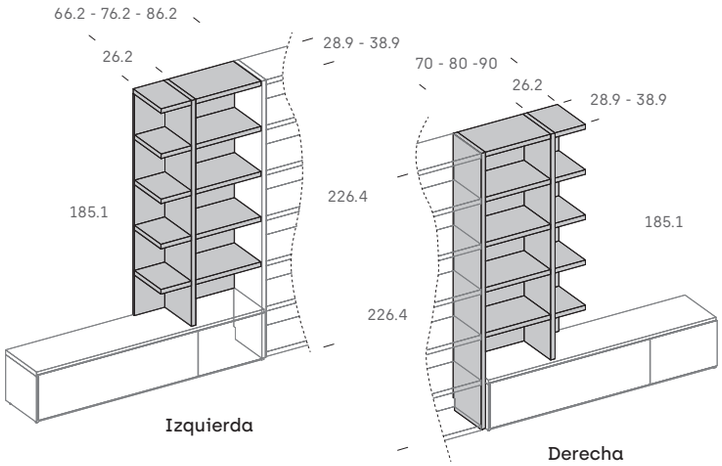

Descripción		Fondo 28.9		Fondo 38.9	
		Código	Puntos	Código	Puntos
Izquierda	Ancho 66.2	45188	264	45218	320
	Ancho 76.2	45198	270	45228	326
	Ancho 86.2	45208	276	45238	332
Derecha	Ancho 70	45248	275	45278	336
	Ancho 80	45258	281	45288	342
	Ancho 90	45268	287	45298	348
Incremento luz tapa. Color luz blanco neutro. La tapa de ancho 26.2 cms. no admite luz					100
Incremento luz lateral. Color luz blanco neutro					179
Incremento luz estante. Color luz blanco neutro Los estantes de ancho 26.2 cms. no admiten luz					100
Incremento luz partidor					100
El hueco inferior y los huecos de ancho 26.2 cms. no admiten frentes					

ADD

263.4 cms. alto para apilar sobre módulos Track

Partidores y estantes de 3.8 cms. de grosor. Huecos de 33.2 cms. de alto.
Incluyen reguladores y rebaje para zócalo (9.6 x 1.6 cms.).
Se sirve desmontado.

Opción de encendido luz led siempre mediante mando.
En caso de incorporar puertas opción de sensor. Indicar en pedido.

INCREMENTO ACABADO CACAO (SINCRO)	Estructura (lateral y tapa)	Trasera	Interior	**Todo**
	10%	10%	10%	**25%**

Lateral cierre
25%

Lateral / Centro para apilar (enrasa con alto 263.4 cms.)

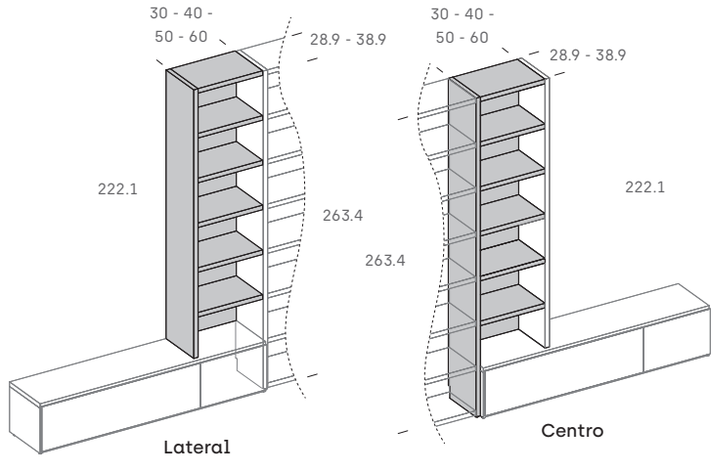

Descripción		Lateral		Centro	
		Código	Puntos	Código	Puntos
Fondo 28.9	Ancho 30	50008	142	50048	198
	Ancho 40	50018	148	50058	204
	Ancho 50	50028	154	50068	210
	Ancho 60	50038	160	50078	216
Fondo 38.9	Ancho 30	50088	150	50128	156
	Ancho 40	50098	155	50138	161
	Ancho 50	50108	160	50148	167
	Ancho 60	50118	165	50158	173
Incremento luz tapa. Color luz blanco neutro					100
Incremento luz lateral. Color luz blanco neutro					179
Incremento luz estante. Color luz blanco neutro					100
El hueco inferior no admite frente					

Lateral Cierre para apilar (enrasa con alto 263.4 cms.)

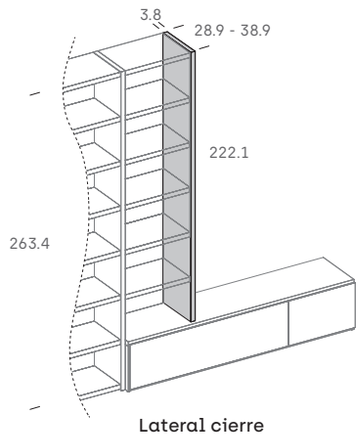

Descripción	Código	Puntos
Fondo 28.9	50168	56
Fondo 38.9	50178	61
Incremento luz lateral. Color luz blanco neutro		179

Terminal Cierre para apilar (enrasa con alto 263.4 cms.)

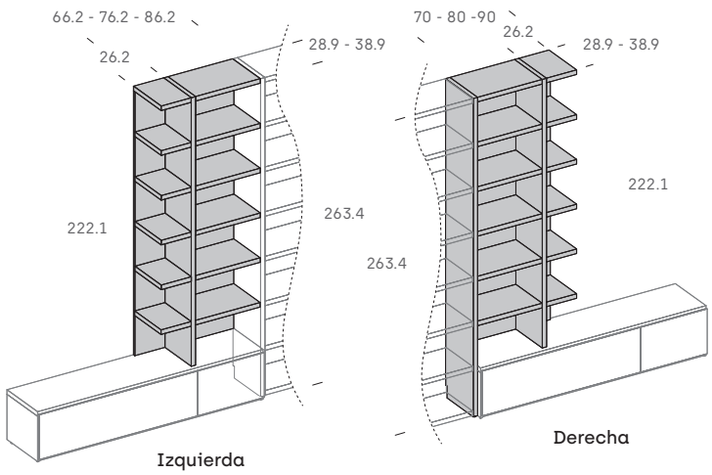

Descripción		Fondo 28.9		Fondo 38.9	
		Código	Puntos	Código	Puntos
Izquierda	Ancho 66.2	50188	228	50218	268
	Ancho 76.2	50198	234	50228	274
	Ancho 86.2	50208	240	50238	280
Derecha	Ancho 70	50248	235	50278	278
	Ancho 80	50258	240	50288	284
	Ancho 90	50268	245	50298	290
Incremento luz tapa. Color luz blanco neutro. La tapa de ancho 26.2 cms. no admite luz					100
Incremento luz lateral. Color luz blanco neutro					179
Incremento luz estante. Color luz blanco neutro Los estantes de ancho 26.2 cms. no admiten luz					100
Incremento luz partidor					179
El hueco inferior y los huecos de ancho 26.2 cms. no admiten frentes					

Información técnica

Puertas estanterías

Las puertas incluyen bisagras con cierre suave.
Ver incrementos uñeros y tirador perfil 100 en pág. 72.
Los especiales de ancho en puertas Ligne deben ser cada 5 cms.

INCREMENTO ACABADO CACAO (SINCRO)	Frentes
	25%

Puerta para 1 hueco

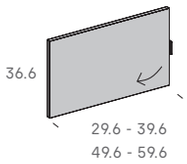

Melamina

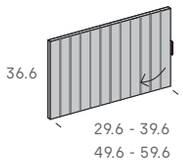

Ligne

Descripción	Melamina		Incremento laca mate	Ligne	
	Código	Puntos	Puntos	Código	Puntos
29.6 cms. (Para cuerpo ancho 30)	45342	32	6	55008	48
39.6 cms. (Para cuerpo ancho 40)	45352	34	8	55018	52
49.6 cms. (Para cuerpo ancho 50)	45362	36	9	55028	55
59.6 cms. (Para cuerpo ancho 60)	45372	38	11	55038	59

Puerta Ligne solo disponible en laca mate

Puerta Ligne solo admite tirador pestaña

Puerta para 2 huecos

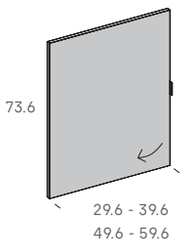

Melamina

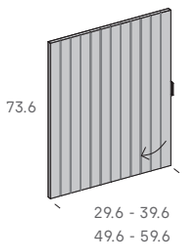

Ligne

Descripción	Melamina		Incremento laca mate	Ligne	
	Código	Puntos	Puntos	Código	Puntos
29.6 cms. (Para cuerpo ancho 30)	45382	36	12	55048	57
39.6 cms. (Para cuerpo ancho 40)	45392	38	15	55058	63
49.6 cms. (Para cuerpo ancho 50)	45402	40	19	55068	69
59.6 cms. (Para cuerpo ancho 60)	45412	42	23	55078	75

Puerta Ligne solo disponible en laca mate

Puerta Ligne solo admite tirador pestaña

Puerta para 3 huecos

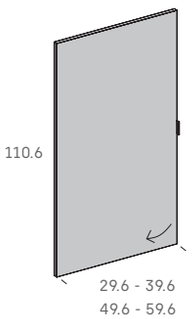

Melamina

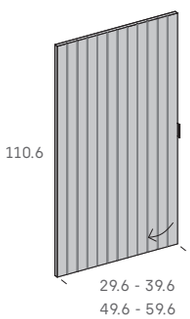

Ligne

Descripción	Melamina		Incremento laca mate	Ligne	
	Código	Puntos	Puntos	Código	Puntos
29.6 cms. (Para cuerpo ancho 30)	45422	38	17	55088	65
39.6 cms. (Para cuerpo ancho 40)	45432	40	23	55098	73
49.6 cms. (Para cuerpo ancho 50)	45442	44	28	55108	83
59.6 cms. (Para cuerpo ancho 60)	45452	46	34	55118	90

Puerta Ligne solo disponible en laca mate

Puerta Ligne solo admite tirador pestaña

ADD

Puertas estanterías

Las puertas incluyen bisagras con cierre suave.
Ver incrementos uñeros y tirador perfil 100 en pág. 72
Los especiales de ancho en puertas Ligne deben ser cada 5 cms.

Puerta para 4 huecos

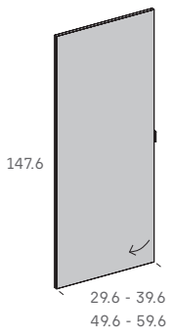

Melamina

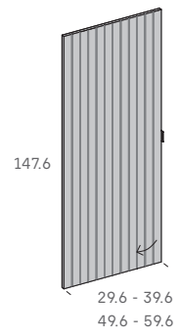

Ligne

Descripción	Melamina		Incremento laca mate	Ligne	
	Código	Puntos	Puntos	Código	Puntos
29.6 cms. [Para cuerpo ancho 30]	45462	40	23	55128	73
39.6 cms. [Para cuerpo ancho 40]	45472	42	30	55138	82
49.6 cms. [Para cuerpo ancho 50]	45482	44	38	55148	92
59.6 cms. [Para cuerpo ancho 60]	45492	46	46	55158	102

Puerta Ligne solo disponible en laca mate
Puerta Ligne solo admite tirador pestaña y perfil 100

Puerta para 5 huecos

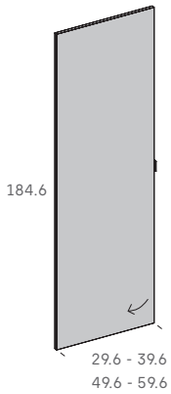

Melamina

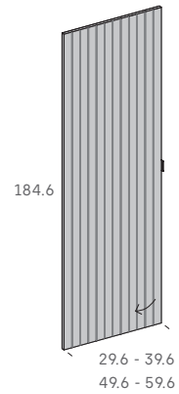

Ligne

Descripción	Melamina		Incremento laca mate	Ligne	
	Código	Puntos	Puntos	Código	Puntos
29.6 cms. [Para cuerpo ancho 30]	45502	42	29	55168	80
39.6 cms. [Para cuerpo ancho 40]	45512	44	38	55178	92
49.6 cms. [Para cuerpo ancho 50]	45522	46	48	55188	104
59.6 cms. [Para cuerpo ancho 60]	45532	48	58	55198	115

Puerta Ligne solo disponible en laca mate
Puerta Ligne solo admite tirador pestaña y perfil 100
No admite uñero madera

Puerta para 6 huecos

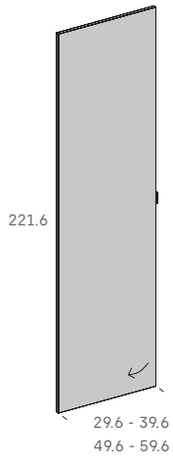

Melamina

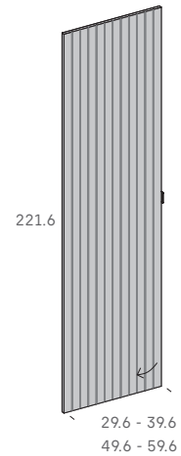

Ligne

Descripción	Melamina		Incremento laca mate	Ligne	
	Código	Puntos	Puntos	Código	Puntos
29.6 cms. [Para cuerpo ancho 30]	45542	44	35	55208	88
39.6 cms. [Para cuerpo ancho 40]	45552	46	46	55218	102
49.6 cms. [Para cuerpo ancho 50]	45562	49	57	55228	116
59.6 cms. [Para cuerpo ancho 60]	45572	52	68	55238	131

Puerta Ligne solo disponible en laca mate
Puerta Ligne solo admite tirador pestaña y perfil 100
No admite uñero madera

Información técnica

INCREMENTO ACABADO CACAO (SINCRO)	Frentes
	25%

Puerta para 7 huecos

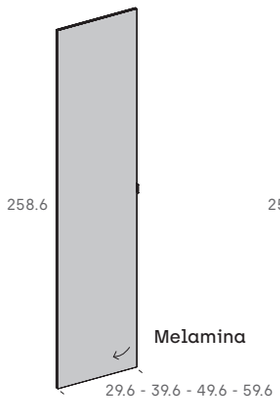

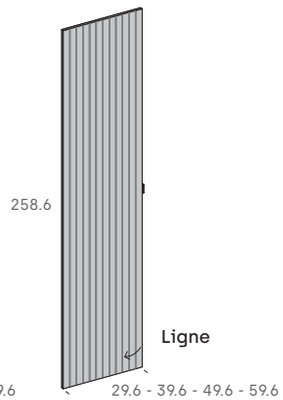

Descripción	Melamina		Incremento laca mate	Ligne	
	Código	Puntos	Puntos	Código	Puntos
29.6 cms. (Para cuerpo ancho 30)	55248	46	40	55288	106
39.6 cms. (Para cuerpo ancho 40)	55258	48	54	55298	111
49.6 cms. (Para cuerpo ancho 50)	55268	51	67	55308	128
59.6 cms. (Para cuerpo ancho 60)	55278	56	80	55318	146
Puerta Ligne solo disponible en laca mate					
Puerta Ligne solo admite tirador pestaña y perfil 100					
No admite uñero madera					

Puerta con espejo

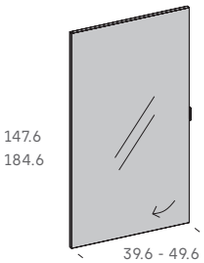

Descripción	Código	Puntos
147.6x39.6 (Para 4 huecos)	55328	70
147.6x49.6 (Para 4 huecos)	55338	85
184.6x39.6 (Para 5 huecos)	55348	90
184.6x49.6 (Para 5 huecos)	55358	105
Solo admite tirador pestaña		

Puerta abatible para 1 hueco

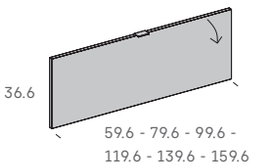

Melamina

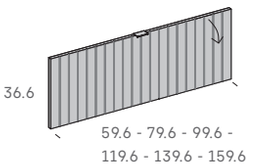

Ligne

Descripción	Melamina		Incremento laca mate	Ligne	
	Código	Puntos	Puntos	Código	Puntos
59.6 cms. (Para cuerpo ancho 60)	55368	38	11	55428	59
79.6 cms. (Para cuerpo ancho 80)	55378	40	15	55438	65
99.6 cms. (Para cuerpo ancho 100)	55388	42	19	55448	71
119.6 cms. (Para cuerpo ancho 120)	55398	44	23	55458	77
139.6 cms. (Para cuerpo ancho 140)	55408	46	27	55468	83
159.6 cms. (Para cuerpo ancho 160)	55418	48	31	55478	89
Puerta Ligne solo disponible en laca mate					
Puerta Ligne solo admite tirador pestaña					

Puerta elevable para 1 hueco

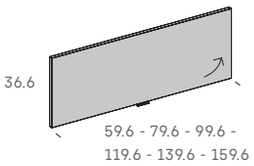

Melamina

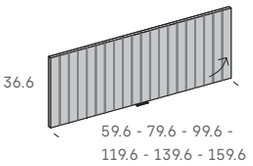

Ligne

Descripción	Melamina		Incremento laca mate	Ligne	
	Código	Puntos	Puntos	Código	Puntos
59.6 cms. (Para cuerpo ancho 60)	55488	38	11	55548	59
79.6 cms. (Para cuerpo ancho 80)	55498	40	15	55558	65
99.6 cms. (Para cuerpo ancho 100)	55508	42	19	55568	71
119.6 cms. (Para cuerpo ancho 120)	55518	44	23	55578	77
139.6 cms. (Para cuerpo ancho 140)	55528	46	27	55588	83
159.6 cms. (Para cuerpo ancho 160)	55538	48	31	55598	89
Puerta Ligne solo disponible en laca mate					
Puerta Ligne solo admite tirador pestaña					

ADD

Puertas vitrinas

Las puertas incluyen bisagras con cierre suave.
Tirador incorporado. No admiten otros tiradores.
Cristal Acanalado siempre en vertical.
Opción aluminio blanco. Consultar.

Puerta aluminio/cristal para 1 hueco

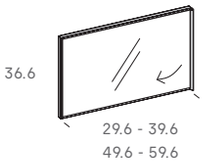

Descripción		Transparente		Fumé		Acanalado	
		Código	Puntos	Código	Puntos	Código	Puntos
aluminio acero	29.6 cms. (Para cuerpo ancho 30)	55608	92	55648	94	55688	98
	39.6 cms. (Para cuerpo ancho 40)	55618	111	55658	112	55698	119
	49.6 cms. (Para cuerpo ancho 50)	55628	128	55668	130	55708	137
	59.6 cms. (Para cuerpo ancho 60)	55638	144	55678	147	55718	155
aluminio negro	29.6 cms. (Para cuerpo ancho 30)	55728	81	55768	82	55808	87
	39.6 cms. (Para cuerpo ancho 40)	55738	92	55778	94	55818	100
	49.6 cms. (Para cuerpo ancho 50)	55748	104	55788	106	55828	113
	59.6 cms. (Para cuerpo ancho 60)	55758	119	55798	121	55838	130

Puerta aluminio/cristal para 2 huecos

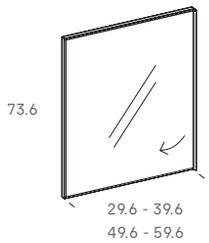

Descripción		Transparente		Fumé		Acanalado	
		Código	Puntos	Código	Puntos	Código	Puntos
aluminio acero	29.6 cms. (Para cuerpo ancho 30)	55848	109	55888	112	55928	121
	39.6 cms. (Para cuerpo ancho 40)	55858	129	55898	132	55938	144
	49.6 cms. (Para cuerpo ancho 50)	55868	146	55908	150	55948	165
	59.6 cms. (Para cuerpo ancho 60)	55878	170	55918	175	55958	193
aluminio negro	29.6 cms. (Para cuerpo ancho 30)	55968	95	56008	97	56048	106
	39.6 cms. (Para cuerpo ancho 40)	55978	107	56018	110	56058	122
	49.6 cms. (Para cuerpo ancho 50)	55988	119	56028	123	56068	138
	59.6 cms. (Para cuerpo ancho 60)	55998	139	56038	144	56078	162

Puerta aluminio/cristal para 3 huecos

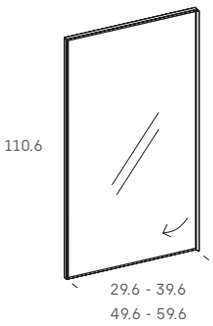

Descripción		Transparente		Fumé		Acanalado	
		Código	Puntos	Código	Puntos	Código	Puntos
aluminio acero	29.6 cms. (Para cuerpo ancho 30)	56088	136	56128	143	56168	161
	39.6 cms. (Para cuerpo ancho 40)	56098	146	56138	152	56178	170
	49.6 cms. (Para cuerpo ancho 50)	56108	172	56148	179	56188	201
	59.6 cms. (Para cuerpo ancho 60)	56118	189	56158	197	56198	204
aluminio negro	29.6 cms. (Para cuerpo ancho 30)	56208	113	56248	120	56288	129
	39.6 cms. (Para cuerpo ancho 40)	56218	121	56258	126	56298	145
	49.6 cms. (Para cuerpo ancho 50)	56228	142	56268	149	56308	171
	59.6 cms. (Para cuerpo ancho 60)	56238	155	56278	163	56318	190

Puerta aluminio/cristal para 4 huecos

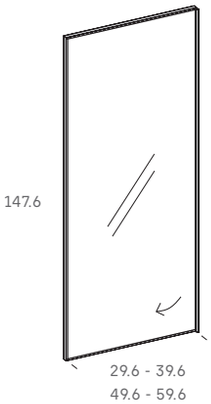

Descripción		Transparente		Fumé		Acanalado	
		Código	Puntos	Código	Puntos	Código	Puntos
aluminio acero	29.6 cms. (Para cuerpo ancho 30)	56328	144	56368	149	56408	167
	39.6 cms. (Para cuerpo ancho 40)	56338	172	56378	179	56418	203
	49.6 cms. (Para cuerpo ancho 50)	56348	191	56388	199	56428	229
	59.6 cms. (Para cuerpo ancho 60)	56358	208	56398	219	56438	254
aluminio negro	29.6 cms. (Para cuerpo ancho 30)	56448	122	56488	127	56528	145
	39.6 cms. (Para cuerpo ancho 40)	56458	140	56498	147	56538	171
	49.6 cms. (Para cuerpo ancho 50)	56468	157	56508	166	56548	195
	59.6 cms. (Para cuerpo ancho 60)	56478	171	56518	181	56558	216

Puerta aluminio/cristal para 5 huecos

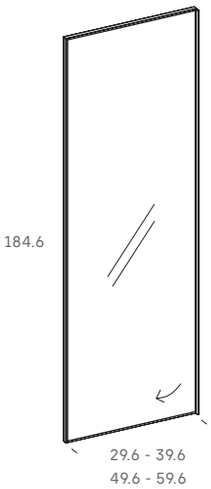

Descripción		Transparente		Fumé		Acanalado	
		Código	Puntos	Código	Puntos	Código	Puntos
aluminio acero	29.6 cms. (Para cuerpo ancho 30)	56568	172	56608	177	56648	199
	39.6 cms. (Para cuerpo ancho 40)	56578	190	56618	199	56658	229
	49.6 cms. (Para cuerpo ancho 50)	56588	209	56628	220	56668	257
	59.6 cms. (Para cuerpo ancho 60)	56598	227	56638	240	56678	284
aluminio negro	29.6 cms. (Para cuerpo ancho 30)	56688	142	56728	147	56768	169
	39.6 cms. (Para cuerpo ancho 40)	56698	155	56738	163	56778	193
	49.6 cms. (Para cuerpo ancho 50)	56708	172	56748	183	56788	220
	59.6 cms. (Para cuerpo ancho 60)	56718	187	56758	200	56798	244

ADD

Puertas vitrinas

Las puertas incluyen bisagras con cierre suave.
Tirador incorporado. No admiten otros tiradores.
Cristal Acanalado siempre en vertical.
Opción aluminio blanco. Consultar.

Puerta abatible aluminio / cristal para 1 hueco

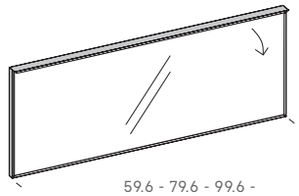

Descripción		Transparente		Fumé		Acanalado	
		Código	Puntos	Código	Puntos	Código	Puntos
aluminio acero	59.6 cms. (Para cuerpo ancho 60)	Consultar		56808	112	56868	132
	79.6 cms. (Para cuerpo ancho 80)			56818	130	56878	160
	99.6 cms. (Para cuerpo ancho 100)			56828	158	56888	172
	119.6 cms. (Para cuerpo ancho 120)			56838	176	56898	193
	139.6 cms. (Para cuerpo ancho 140)			56848	194	56908	214
	159.6 cms. (Para cuerpo ancho 160)			56858	212		
aluminio negro	59.6 cms. (Para cuerpo ancho 60)	Consultar		56918	106	56978	113
	79.6 cms. (Para cuerpo ancho 80)			56928	119	56988	131
	99.6 cms. (Para cuerpo ancho 100)			56938	134	57008	148
	119.6 cms. (Para cuerpo ancho 120)			56948	148	57018	166
	139.6 cms. (Para cuerpo ancho 140)			56958	163	57028	183
	159.6 cms. (Para cuerpo ancho 160)			56968	178		

Puerta elevable aluminio / cristal para 1 hueco

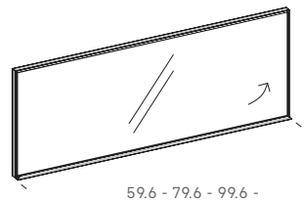

Descripción		Transparente		Fumé		Acanalado	
		Código	Puntos	Código	Puntos	Código	Puntos
aluminio acero	59.6 cms. (Para cuerpo ancho 60)	Consultar		57038	112	57098	132
	79.6 cms. (Para cuerpo ancho 80)			57048	130	57108	160
	99.6 cms. (Para cuerpo ancho 100)			57058	158	57118	172
	119.6 cms. (Para cuerpo ancho 120)			57068	176	57128	193
	139.6 cms. (Para cuerpo ancho 140)			57078	194	57138	214
	159.6 cms. (Para cuerpo ancho 160)			57088	212		
aluminio negro	59.6 cms. (Para cuerpo ancho 60)	Consultar		57148	106	57208	113
	79.6 cms. (Para cuerpo ancho 80)			57158	119	57218	131
	99.6 cms. (Para cuerpo ancho 100)			57168	134	57228	148
	119.6 cms. (Para cuerpo ancho 120)			57178	148	57238	166
	139.6 cms. (Para cuerpo ancho 140)			57188	163	57248	183
	159.6 cms. (Para cuerpo ancho 160)			57198	178		

ADD

Cajones estanterías

Los cajones incluyen guías ocultas con amortiguación. Fondo cajón 5 mm. de grossor. No admiten tirador perfil 100. Ver incrementos uñeros en pág. 72. No disponibles para fondo de 28.9 cms.

Información técnica

INCREMENTO ACABADO CACAO (SINCRO)	Frentes cajón
	15%

2 cajones para 1 hueco

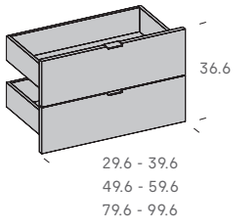

Descripción		Código	Puntos	Incremento frentes laca mate
Fondo 38.9	29.6 cms.	45662	42	6
	39.6 cms.	45672	45	7
	49.6 cms.	45682	48	9
	59.6 cms.	45692	51	11
	79.6 cms.	45712	54	15
	99.6 cms.	45732	57	19
Incremento guías extracción total (1 cajón)			6	

Cajón doble para 1 hueco

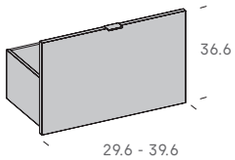

Descripción		Código	Puntos	Incremento frente laca mate
Fondo 38.9	29.6 cms.	45822	32	6
	39.6 cms.	45832	35	7
	49.6 cms.	45842	38	9
	59.6 cms.	45852	41	11
	79.6 cms.	45872	44	15
	99.6 cms.	45892	47	19
Incremento guías extracción total			6	

ADD

Complementos interior estanterías

Estante ADD

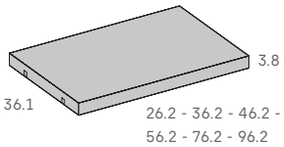

Descripción		Código	Puntos
26.1 cm. (para fondo 28.9 cms.)	26.2 cms.	57378	12
	36.2 cms.	57388	13
	46.2 cms.	57398	13
	56.2 cms.	57408	14
	76.2 cms.	57418	14
	96.2 cms.	57428	15
36.1 cms. (para fondo 38.9 cms.)	26.2 cms.	57438	13
	36.2 cms.	57448	14
	46.2 cms.	57458	14
	56.2 cms.	57468	15
	76.2 cms.	57478	16
	96.2 cms.	57488	18

Estantes mecanizados con soportes

Estante con luz led en la parte inferior ADD

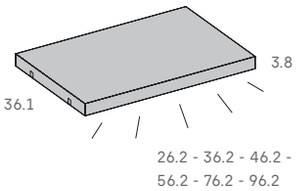

Descripción		Código	Puntos
26.1 cm. (para fondo 28.9 cms.)	26.2 cms.	57498	112
	36.2 cms.	57508	113
	46.2 cms.	57518	113
	56.2 cms.	57528	114
	76.2 cms.	57538	114
	96.2 cms.	57548	115
36.1 cms. (para fondo 38.9 cms.)	26.2 cms.	57558	113
	36.2 cms.	57568	114
	46.2 cms.	57578	114
	56.2 cms.	57588	115
	76.2 cms.	57598	116
	96.2 cms.	57608	118

Estantes mecanizados con soportes

Color luz blanco neutro. Encendido luz led mediante mando.
Opción de encendido luz led mediante sensor. Indicar en pedido

Estante con luz led en la parte superior ADD

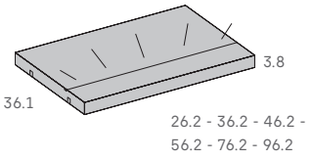

Descripción		Código	Puntos
26.1 cm. (para fondo 28.9 cms.)	26.2 cms.	57618	112
	36.2 cms.	57628	113
	46.2 cms.	57638	113
	56.2 cms.	57648	114
	76.2 cms.	57658	114
	96.2 cms.	57668	115
36.1 cms. (para fondo 38.9 cms.)	26.2 cms.	57678	113
	36.2 cms.	57688	114
	46.2 cms.	57698	114
	56.2 cms.	57708	115
	76.2 cms.	57718	116
	96.2 cms.	57728	118

Estantes mecanizados con soportes

Color luz blanco neutro. Encendido luz led mediante mando.
Opción de encendido luz led mediante sensor. Indicar en pedido

Información técnica

INCREMENTO ACABADO CACAO (SINCRO)	Estantes	Estantes con luz	Estantes con barra	Estantes rincón
	25%	10%	15%	25%

Estante con barra ADD

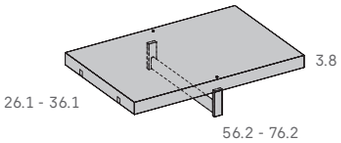

Descripción		Código	Puntos
26.1 cm. (para fondo 28.9 cms.)	56.2 cms.	57738	35
	76.2 cms.	57748	45
36.1 cms. (para fondo 38.9 cms.)	56.2 cms.	57758	39
	76.2 cms.	57768	49

Estantes mecanizados con soportes

Barra acabado blanco. Opción acabado negro. Indicar en pedido

Estante cristal ADD

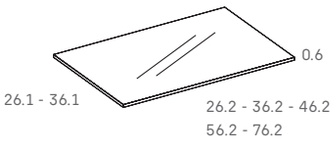

Descripción		Código	Puntos
26.1 cm. (para fondo 28.9 cms.)	26.2 cms.	57778	22
	36.2 cms.	57788	26
	46.2 cms.	57798	29
	56.2 cms.	57808	33
	76.2 cms.	57818	40
36.1 cms. (para fondo 38.9 cms.)	26.2 cms.	57828	24
	36.2 cms.	57838	28
	46.2 cms.	57848	32
	56.2 cms.	57858	35
	76.2 cms.	57868	43

Incluye soportes

Estante rincón ADD

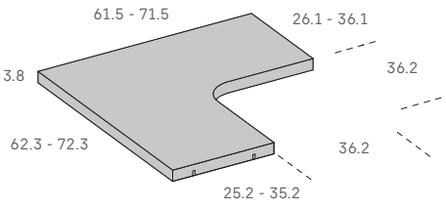

Descripción	Código	Puntos
62.3 x 61.5 cms. (para fondo 28.9 cms.)	57878	80
72.3 x 71.5 cms. (para fondo 38.9 cms.)	57888	82

Estantes mecanizados con soportes

ADD

Complementos vestidores

Las cajoneras incluyen guías ocultas con amortiguación.
No admiten tirador perfil 100.
Ver incrementos uñeros en pág. 72.

Cajonera 2 cajones vestidores ADD

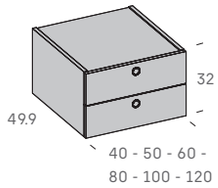

Descripción	Código	Puntos	Incremento frentes laca mate
40 cms.	24152	105	7
50 cms.	24162	115	9
60 cms.	24172	125	11
80 cms.	24182	145	15
100 cms.	24192	165	19
120 cms. (doble cubeta)	24202	245	23
Puede ir colgada. Precisa sobre			
Incremento guías extracción total (1 cajón)		6	

Cajonera 3 cajones vestidores ADD

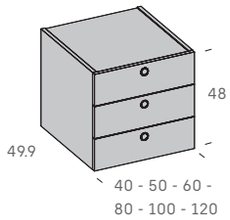

Descripción	Código	Puntos	Incremento frentes laca mate
40 cms.	24212	160	11
50 cms.	24222	170	14
60 cms.	24232	180	17
80 cms.	24242	200	23
100 cms.	24252	230	29
120 cms. (doble cubeta)	24262	240	35
Puede ir colgada. Precisa sobre			
Incremento guías extracción total (1 cajón)		6	

Cajonera 1 cajón doble vestidores ADD

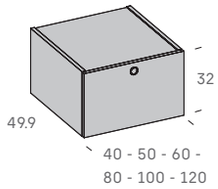

Descripción	Código	Puntos	Incremento frentes laca mate
40 cms.	24332	95	7
50 cms.	24342	105	9
60 cms.	24352	115	11
80 cms.	24362	135	15
100 cms.	24372	155	19
120 cms. (doble cubeta)	24382	215	23
Puede ir colgada. Precisa sobre			
Incremento guías extracción total		6	

Cajonera 1 cajón doble + 1 cajón vestidores ADD

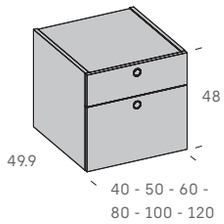

Descripción	Código	Puntos	Incremento frentes laca mate
40 cms.	24392	150	11
50 cms.	24402	160	14
60 cms.	24412	170	17
80 cms.	24422	190	23
100 cms.	24432	220	29
120 cms. (doble cubeta)	24442	300	35
Puede ir colgada. Precisa sobre			
Incremento guías extracción total (1 cajón)		6	

Información técnica

INCREMENTO ACABADO CACAO (SINCRO)	Estructura (laterales, base y tapa)	Frentes	Bandeja cajonera
	10%	10%	10%

Cajonera 4 cajones vestidores ADD

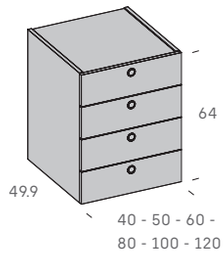

Descripción	Código	Puntos	Incremento frentes laca mate
40 cms.	24272	195	14
50 cms.	24282	205	18
60 cms.	24292	215	22
80 cms.	24302	235	30
100 cms.	24312	265	38
120 cms. (doble cubeta)	24322	375	46
Puede ir colgada. Precisa sobre			
Incremento guías extracción total (1 cajón)		6	

Cajonera 2 cajones dobles vestidores ADD

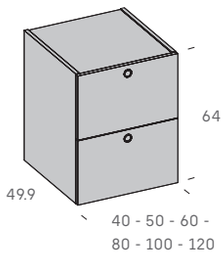

Descripción	Código	Puntos	Incremento frentes laca mate
40 cms.	24452	170	14
50 cms.	24462	180	18
60 cms.	24472	190	22
80 cms.	24482	210	30
100 cms.	24492	230	38
120 cms. (doble cubeta)	24502	310	46
Puede ir colgada. Precisa sobre			
Incremento guías extracción total (1 cajón)		6	

Cajonera bandeja 1 cajón doble vestidores ADD

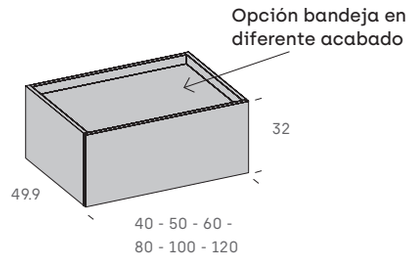

Descripción	Código	Puntos	Incremento frente laca mate
40 cms.	24512	95	7
50 cms.	24522	105	9
60 cms.	24532	115	11
80 cms.	24542	135	15
100 cms.	24552	155	19
120 cms. (doble cubeta)	24562	215	23
Puede ir colgada. No precisa sobre			
Opción bandeja en diferente acabado			
No admite tirador			
Incremento guías extracción total		6	

Sobre para cajonera vestidores ADD

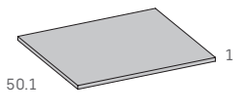

Descripción	Código	Puntos
40 cms.	24572	9
50 cms.	24582	9
60 cms.	24592	9
80 cms.	24602	22
100 cms.	24612	22
120 cms.	24622	22
Para sobre de 3.8 cms. escoger estante vestidor ADD		

ADD

Complementos vestidores

Estante vestidores ADD

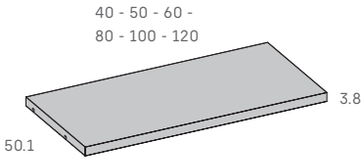

Descripción	Código	Puntos
40 cms.	24632	21
50 cms.	24642	25
60 cms.	24652	29
80 cms.	24662	37
100 cms.	24672	44
120 cms.	24682	52

Estantes mecanizados con soportes

Estante con barra vestidores ADD

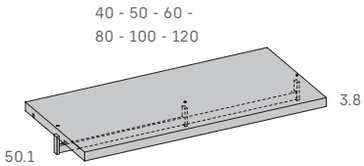

Descripción	Código	Puntos
40 cms.	24692	32
50 cms.	24702	37
60 cms.	24712	42
80 cms.	24722	52
100 cms. (Soporte pasante central)	24732	61
120 cms. (Soporte pasante central)	24742	70

Estantes mecanizados con soportes

Barra acabado blanco. Opción acabado negro. Indicar en pedido

Estante con luz led vestidores ADD

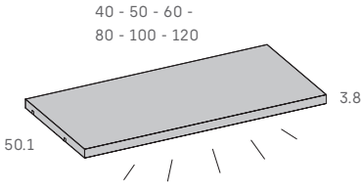

Descripción	Código	Puntos
40 cms.	24752	121
50 cms.	24762	125
60 cms.	24772	129
80 cms.	24782	137
100 cms.	24792	144
120 cms.	24802	152

Estantes mecanizados con soportes

Color luz blanco neutro. Encendido luz led mediante mando.
Opción de encendido luz led mediante sensor. Indicar en pedido

Estante con barra y luz led vestidores ADD

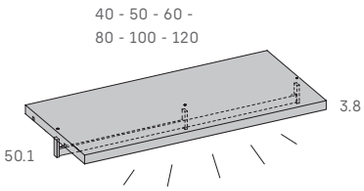

Descripción	Código	Puntos
40 cms.	24812	133
50 cms.	24822	137
60 cms.	24832	141
80 cms.	24842	149
100 cms. (Soporte pasante central)	24852	159
120 cms. (Soporte pasante central)	24862	167

Estantes mecanizados con soportes

Barra acabado blanco. Opción acabado negro. Indicar en pedido

Color luz blanco neutro. Encendido luz led mediante mando.
Opción de encendido luz led mediante sensor. Indicar en pedido

Información técnica

INCREMENTO ACABADO CACAO (SINCRO)	Estantes	Estantes con luz	Estantes con barra	Estantes rincón	Estantes rincón con barra	Conjunto estantes
	25%	10%	15%	25%	15%	25%

Estante rincón vestidores ADD

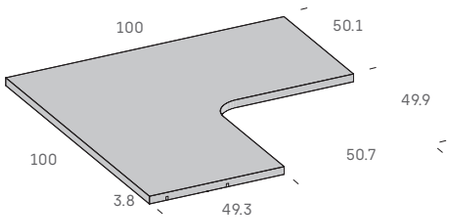

Descripción	Código	Puntos
100 x 100 cms.	24872	86
Estantes mecanizados con soportes		

Estante rincón con barra vestidores ADD

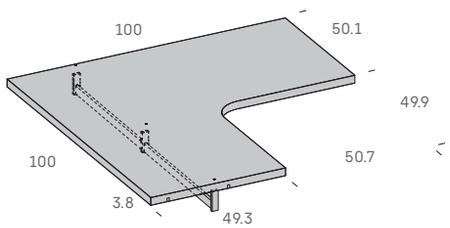

Descripción	Código	Puntos
100 x 100 cms.	24882	101
Estantes mecanizados con soportes		
Barra acabado blanco.Opción acabado negro. Indicar en pedido. La barra siempre en la parte izquierda		

Conjunto estantes con partidor vestidores ADD

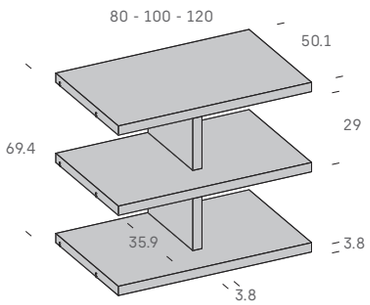

Descripción	Código	Puntos
80 cms.	24892	148
100 cms.	24902	176
120 cms.	24912	208

Barra colgar abatible

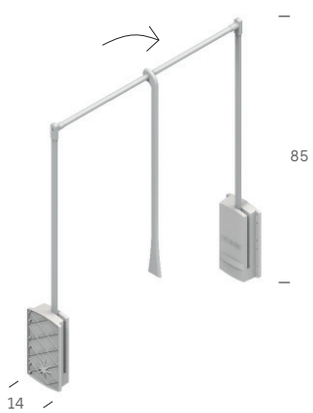

Descripción	Código	Puntos
Ancho de 44 a 61	20772	139
Ancho de 60 a 100	20782	139
Ancho de 77 a 120	20792	139
Acero plata		
Carga máxima 10 kg.		

ADD

Complementos vestidores

Soporte perchas extraíble frontal

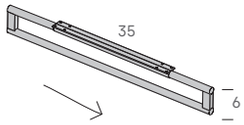

Descripción	Código	Puntos
Fondo 35 cms.	85122	43

Acero plata

Organizador interior para cajoneras vestidores ADD

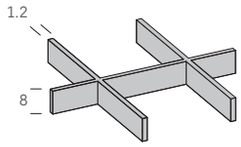

Descripción	Código	Puntos
Para cajonera de 50 cms.	24922	35
Para cajonera de 60 cms.	24932	40
Para cajonera de 80 cms.	24942	45
Para cajonera de 100 cms.	24952	50

Organizador del mismo acabado que el interior del cajón

Información técnica

Módulos Track

Incluyen reguladores y rebaje para zócalo (9.6 x 1.6 cms.).
Se sirve desmontado. No admiten tirador.

INCREMENTO ACABADO CACAO (SINCRO)	Estructura (laterales, base y tapa)	Trasera	Frente	**Todo**
	10%	10%	10%	**25 %**

Módulo Track

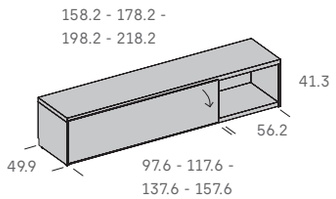

Módulo Track
puerta abatible + hueco

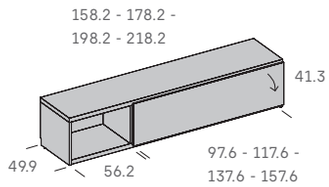

Módulo Track
hueco + puerta abatible

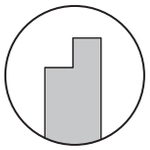

Detalle tirador
módulo track

Descripción		Código	Puntos	Incremento puerta laca mate
Puerta abatible + hueco	Ancho 158.2	60008	210	19
	Ancho 178.2	60018	225	23
	Ancho 198.2	60028	240	27
	Ancho 218.2	60038	255	31
Hueco + puerta abatible	Ancho 158.2	60048	210	19
	Ancho 178.2	60058	225	23
	Ancho 198.2	60068	240	27
	Ancho 218.2	60078	255	31

Módulo Track

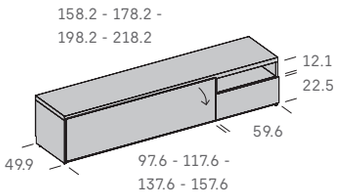

Módulo Track
puerta abatible
+ hueco + cajón

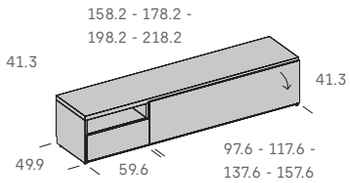

Módulo Track
hueco + cajón
+ puerta abatible

Descripción		Código	Puntos	Incremento puerta laca mate
Puerta abatible + hueco + cajón	Ancho 158.2	60088	260	19
	Ancho 178.2	60098	275	23
	Ancho 198.2	60108	290	27
	Ancho 218.2	60118	305	31
Hueco + cajón + puerta abatible	Ancho 158.2	60128	260	19
	Ancho 178.2	60138	275	23
	Ancho 198.2	60148	290	27
	Ancho 218.2	60158	305	31
Incremento frente cajón laca mate			6	
Incremento guías extracción total			6	

Módulo Track

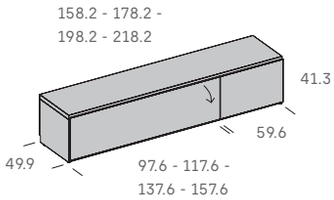

Módulo Track
puerta abatible
+ cajón doble

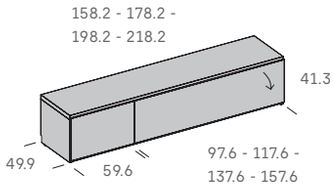

Módulo Track
cajón doble
+ puerta abatible

Descripción		Código	Puntos	Incremento puerta laca mate
Puerta abatible + cajón doble	Ancho 158.2	60168	260	19
	Ancho 178.2	60178	275	23
	Ancho 198.2	60188	290	27
	Ancho 218.2	60198	305	31
Cajón doble + puerta abatible	Ancho 158.2	60208	260	19
	Ancho 178.2	60218	275	23
	Ancho 198.2	60228	290	27
	Ancho 218.2	60238	305	31
Incremento frente cajón laca mate			11	
Incremento guías extracción total			6	

MÓDULOS OFICINA
MESAS
PANELES GAP

ADD

ADD

Módulos para oficina

Solo admiten tiradores Dot, Key, Pestaña y Piccolo.
Se sirve montado.
No precisan sobre ni base.

Módulo 2 cajones oficina con / sin llave

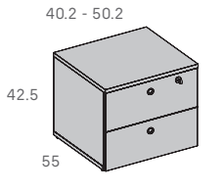

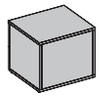

Detalle trasera vista

Descripción		Código	Puntos
Con llave	Ancho 40.2	70008	185
	Ancho 50.2	70018	200
Sin llave	Ancho 40.2	70028	135
	Ancho 50.2	70038	150
Incremento frentes laca mate			8
Incremento guías extracción total (1 cajón)			6
Con regulador nivelador			

Módulo 1 cajón doble oficina con / sin llave

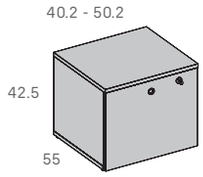

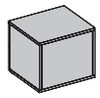

Detalle trasera vista

Descripción		Código	Puntos
Con llave	Ancho 40.2	70048	155
	Ancho 50.2	70058	165
Sin llave	Ancho 40.2	70068	105
	Ancho 50.2	70078	115
Incremento frentes laca mate			8
Incremento guías extracción total			6
Con regulador nivelador			

Módulo 3 cajones oficina con / sin llave

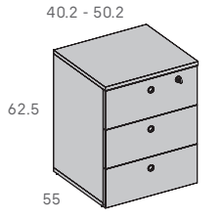

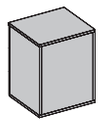

Detalle trasera vista

Descripción		Código	Puntos
Con llave	Ancho 40.2	70088	220
	Ancho 50.2	70098	237
Sin llave	Ancho 40.2	70108	170
	Ancho 50.2	70118	187
Incremento frentes laca mate			12
Incremento guías extracción total (1 cajón)			6
Con regulador nivelador			

Módulo 1 cajón doble + 1 cajón oficina con / sin llave

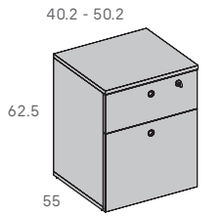

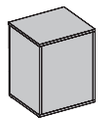

Detalle trasera vista

Descripción		Código	Puntos
Con llave	Ancho 40.2	70128	215
	Ancho 50.2	70138	232
Sin llave	Ancho 40.2	70148	165
	Ancho 50.2	70158	182
Incremento frentes laca mate			12
Incremento guías extracción total (1 cajón)			6
Con regulador nivelador			

Kit 4 ruedas bajas

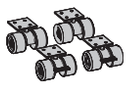

Descripción	Código	Puntos
Gris	34652	20
2 ruedas incluyen freno		

Llave maestra para módulos

Descripción	Código	Puntos
Llave maestra	70328	12
Para abrir varios módulos de una misma estancia		

Información técnica

INCREMENTO ACABADO CACAO (SINCRO)	Estructura (laterales, base y tapa)	Trasera	Frente	**Todo**
	10%	10%	10%	**25 %**

Módulo taquilla 4 puertas oficina con / sin llave

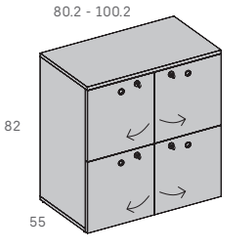

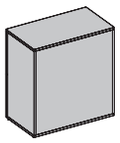

Detalle trasera vista

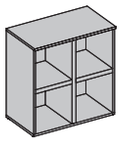

Detalle interior

Descripción		Código	Puntos
Con llave	Ancho 80.2	70168	387
	Ancho 100.2	70178	418
Sin llave	Ancho 80.2	70188	187
	Ancho 100.2	70198	218
Incremento frentes laca mate			36
Con regulador nivelador			
No admite ruedas			

Módulo taquilla 6 puertas oficina con / sin llave

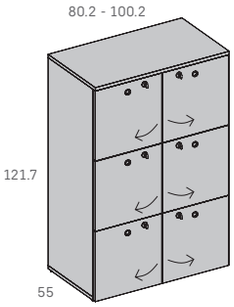

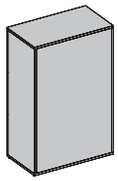

Detalle trasera vista

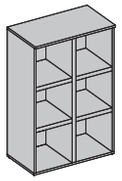

Detalle interior

Descripción		Código	Puntos
Con llave	Ancho 80.2	70208	574
	Ancho 100.2	70218	620
Sin llave	Ancho 80.2	70228	274
	Ancho 100.2	70238	320
Incremento frentes laca mate			54
Con regulador nivelador			
No admite ruedas			

Módulo 2 puertas oficina 82 alto con / sin llave

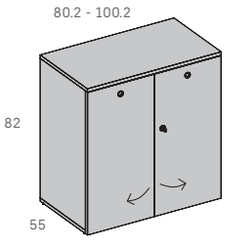

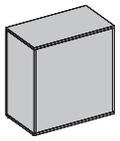

Detalle trasera vista

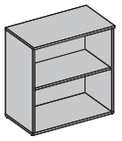

Detalle interior

Descripción		Código	Puntos
Con llave	Ancho 80.2	70248	199
	Ancho 100.2	70258	228
Sin llave	Ancho 80.2	70268	149
	Ancho 100.2	70278	178
Incremento frentes laca mate			36
Con regulador nivelador			
No admite ruedas			

Módulo 2 puertas oficina 121.7 alto con / sin llave

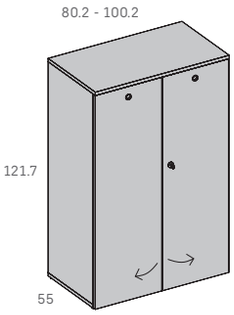

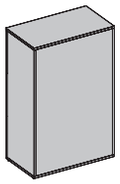

Detalle trasera vista

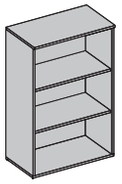

Detalle interior

Descripción		Código	Puntos
Con llave	Ancho 80.2	70288	263
	Ancho 100.2	70298	363
Sin llave	Ancho 80.2	70308	213
	Ancho 100.2	70318	253
Incremento frentes laca mate			54
Con regulador nivelador			
No admite ruedas			

ADD

Mesas ADD

Incluyen reguladores.

Mesa comedor rectangular cantos curvos ADD

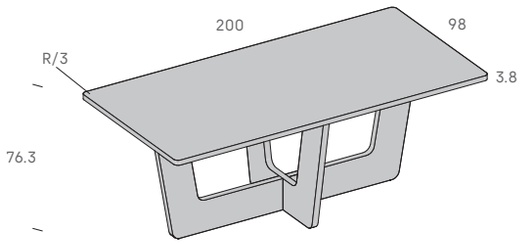

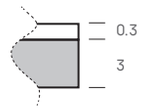

Detalle grueso sobre con porcelánico

Descripción	Código	Puntos
98 x 200 cms.	80008	340
Incremento sobre porcelánico		360
Sobre grueso 3.8. Cuando añadimos sobre porcelánico, el sobre es de grueso 3 más el porcelánico de grueso 0.3		

Mesa comedor ovalada ADD

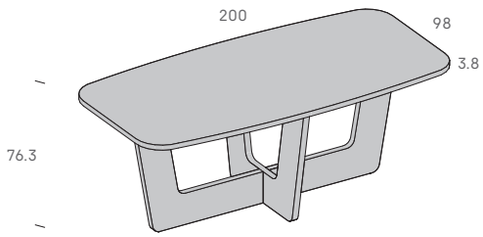

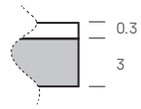

Detalle grueso sobre con porcelánico

Descripción	Código	Puntos
98 x 200 cms.	80018	340
Incremento sobre porcelánico		360
Sobre grueso 3.8. Cuando añadimos sobre porcelánico, el sobre es de grueso 3 más el porcelánico de grueso 0.3		

Mesa con panel videoconferencias ADD

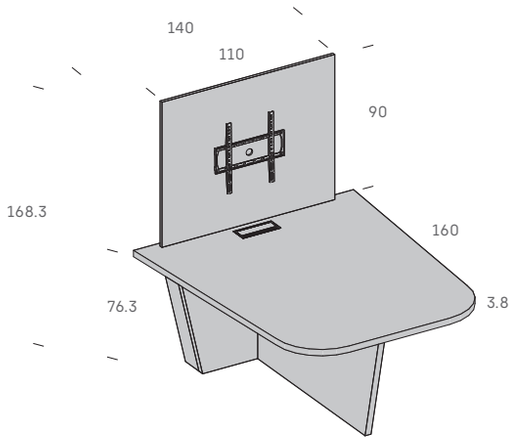

Descripción	Código	Puntos
140 x 160 cms.	80028	450
Incluye multitomas código: 80458. Opción aluminio, blanco o negro. Indicar en pedido		
Incluye soporte pantalla peso máximo 70 kg. para tv de 32'' hasta 55''		

Mesa reuniones ADD

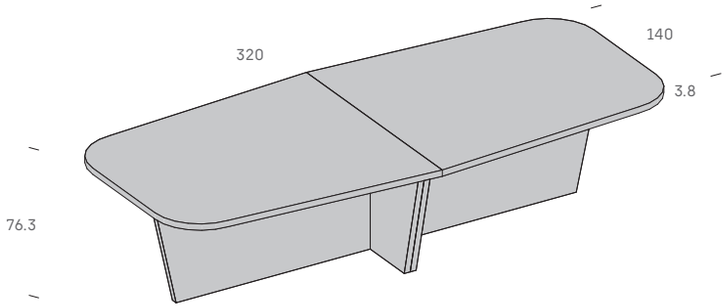

Descripción	Código	Puntos
140 x 320 cms.	80038	750

Información técnica

INCREMENTO ACABADO CACAO (SINCRO)	Mesas patas metal	**Todo**
	10%	**25 %**

Mesa juntas ADD

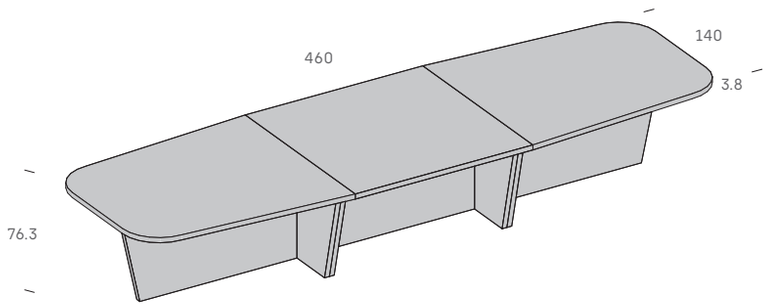

Descripción	Código	Puntos
140x460 cms.	80048	984

Mesa redonda

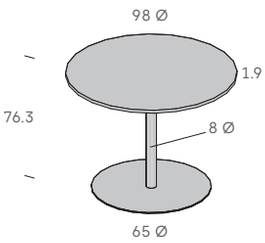

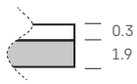

Detalle grueso sobre con porcelánico

Descripción	Código	Puntos
98 cms.	80058	175
Incremento sobre porcelánico		180
Sobre grueso 1.9. Cuando añadimos sobre porcelánico, el sobre es de grueso 1.9 más el porcelánico de grueso 0.3		
Pata metal color blanco. Incremento lacado colores		25

Mesa despacho rectangular

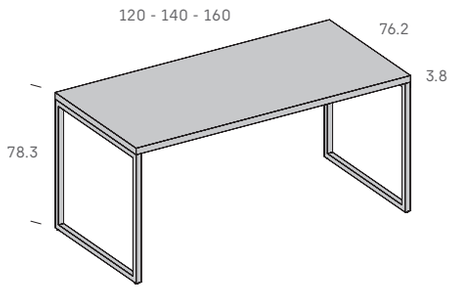

Descripción	Código	Puntos
120 cms.	80068	261
140 cms.	80078	270
160 cms.	80088	279
Patas metálicas color blanco. Incremento lacado colores		50
Incluye barra metálica de refuerzo		

Mesa despacho rectangular doble

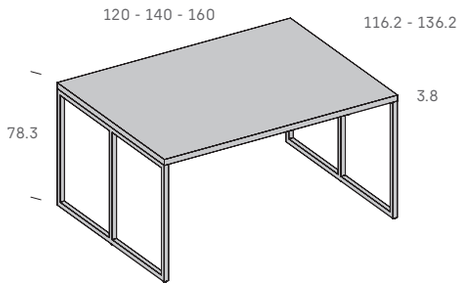

Descripción		Código	Puntos
Fondo 116.2	120 cms.	80098	382
	140 cms.	80108	396
	160 cms.	80118	409
Fondo 136.2	120 cms.	80128	413
	140 cms.	80138	429
	160 cms.	80148	444
Patas metálicas color blanco. Incremento lacado colores			100
Incluye barra metálica de refuerzo			

ADD

Mesas ADD

Mesa despacho con faldón cantos rectos

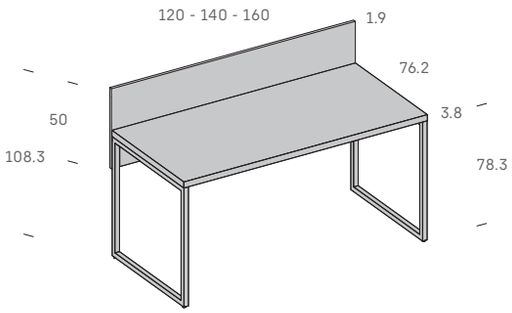

Descripción	Código	Puntos
120 cms.	80158	294
140 cms.	80168	308
160 cms.	80178	323
Patas metálicas color blanco. Incremento lacado colores		50
Incluye barra metálica de refuerzo		

Mesa despacho con faldón cantos curvos

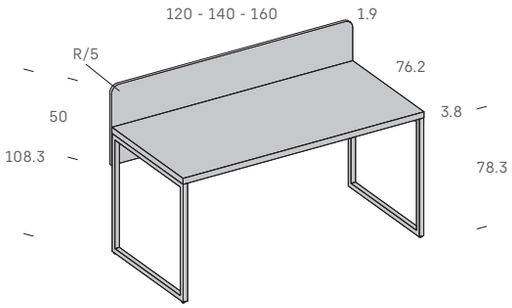

Descripción	Código	Puntos
120 cms.	80188	304
140 cms.	80198	318
160 cms.	80208	333
Patas metálicas color blanco. Incremento lacado colores		50
Incluye barra metálica de refuerzo		

Mesa altura regulable eléctricamente cantos rectos

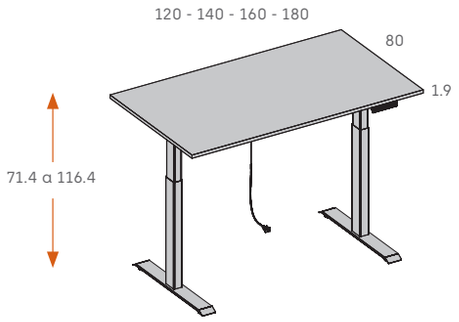

Descripción	Código	Puntos
120 cms.	80218	560
140 cms.	80228	570
160 cms.	80238	580
180 cms.	80248	590
Patas disponibles en color gris, blanco o negro. Indicar en pedido		
Control manual con puerto USB. 4 configuraciones de memoria.		

Mesa altura regulable eléctricamente cantos curvos

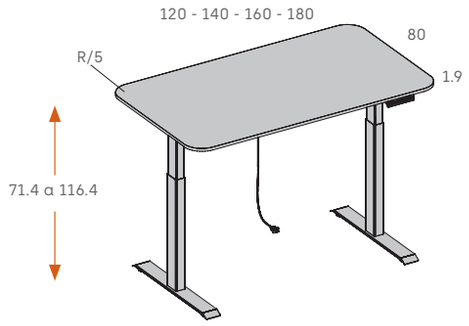

Descripción	Código	Puntos
120 cms.	80258	570
140 cms.	80268	580
160 cms.	80278	590
180 cms.	80288	600
Patas disponibles en color gris, blanco o negro. Indicar en pedido		
Control manual con puerto USB. 4 configuraciones de memoria.		

Información técnica

INCREMENTO ACABADO CACAO (SINCRO)	Mesas patas metal	Mesas regulables	Separador melamina
	10%	5%	10%

Pata metálica

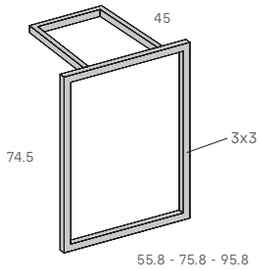

Descripción	Código	Puntos
55.8 cms.	80298	80
75.8 cms.	80308	90
95.8 cms.	80318	100
Patas metálicas color blanco. Incremento lacado colores		25

Pata metálica doble

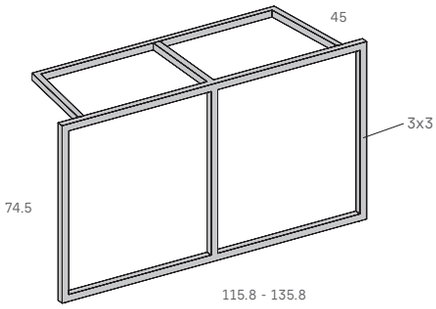

Descripción	Código	Puntos
115.8 cms.	80328	135
135.8 cms.	80338	145
Patas metálicas color blanco. Incremento lacado colores		50

Separador cantos rectos

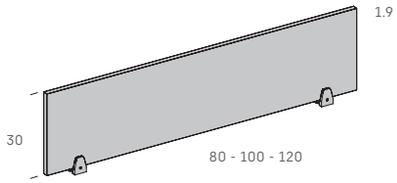

Descripción	Código	Puntos
80 cms.	80348	80
100 cms.	80358	85
120 cms.	80368	90
Melamina		
Pinzas soporte disponibles en color gris, blanco o negro. Indicar en pedido		

Separador cantos curvos

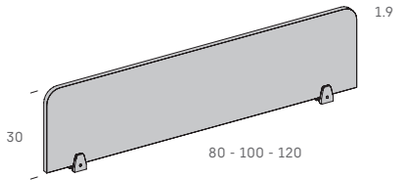

Descripción	Código	Puntos
80 cms.	80378	95
100 cms.	80388	100
120 cms.	80398	105
Melamina		
Pinzas soporte disponibles en color gris, blanco o negro. Indicar en pedido		

Separador fieltro

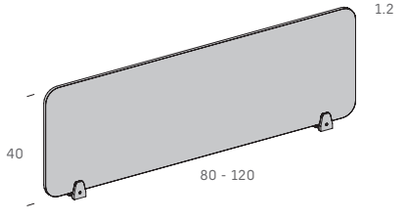

Descripción	Código	Puntos
80 cms.	80408	170
120 cms.	80418	214
Fieltro gris		
Pinzas soporte disponibles en color gris, blanco o negro. Indicar en pedido		

ADD

Complementos sobres mesas y leds

Pasacables rectangular con tapa

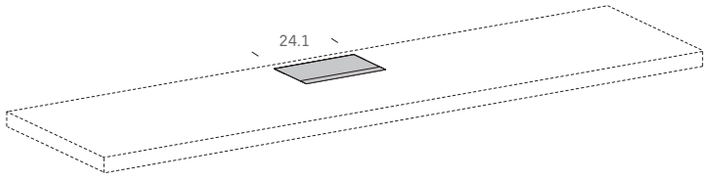

Descripción	Código	Puntos
24.1 cms.	39602	50
Opción aluminio, blanco o negro. Indicar acabado en pedido		
El precio incluye el mecanizado. Indicar posición con croquis		

Pasacables metálico

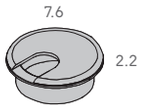

Descripción	Código	Puntos
7.6 cms.	39612	8
Color aluminio		

Rejilla

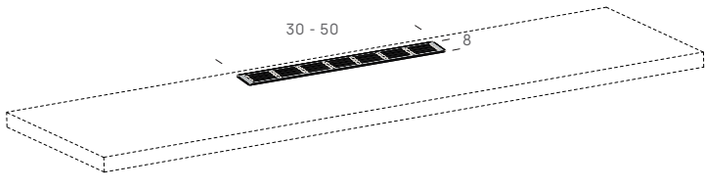

Descripción	Código	Puntos
8 x 30 cms.	39632	32
8 x 50 cms.	39642	34
Aluminio (Siempre color blanco)		
El precio incluye el mecanizado. Indicar posición con croquis		

Cargador USB

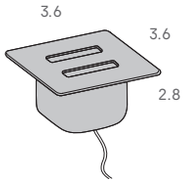

Descripción	Código	Puntos
3.6 x 3.6 cms.	39652	65
Color gris plata		
Apto para cargar 2 móviles		
Incluye transformador 15 W. + enchufe		

Aplique flexible LED

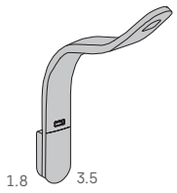

A++

Descripción	Código	Puntos
1.2 W leds (sin USB)	39662	39
1.2 W leds (con USB)	39962	56
Color blanco		
Color luz blanco neutro		
Incluye transformador y enchufe		

Bandeja colgada metal

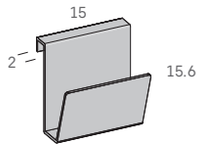

Descripción	Código	Puntos
15 cms.	85202	70
Apto para separdores y para mesa despacho con faldón		
Metal color blanco. Incremento lacado colores		15

Pinza para organizar cables

Descripción	Código	Puntos
138 cms.	80428	4

Organizador cables

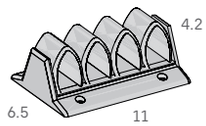

Descripción	Código	Puntos
6.5 x 11 cms.	80448	8
Color gris		

Multitomas

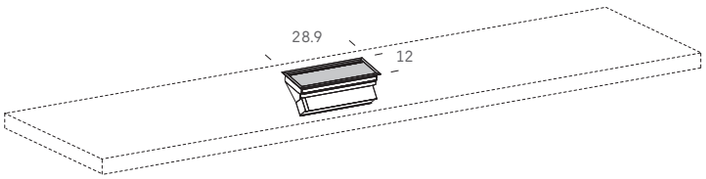

Descripción	Código	Puntos
Multitomas	80458	144
El precio incluye el mecanizado. Indicar posición con croquis		
Opción aluminio, blanco o negro. Indicar en pedido		
Incluye 2 tomas de corriente (schuko), 2 entradas USB, 1 entrada HDMI, 1 entrada RJ45 y 2 m. de cable alimentación		

ADD

Paneles Gap

Hueco de 9.6 x 1.9 cms. en la parte inferior para zócalo. Premarco 1.9 cms. de grueso

Panel único Gap

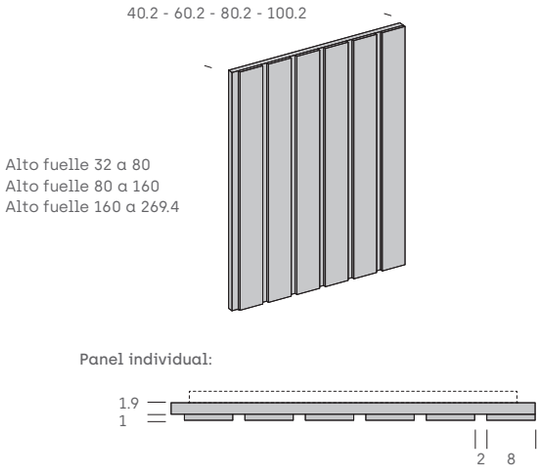

Descripción		Código	Puntos
40.2 (4 lamas)	Alto fuelle 32 a 80	80468	45
	Alto fuelle 80 a 160	80478	104
	Alto fuelle 160 a 269.4	80488	178
60.2 (6 lamas)	Alto fuelle 32 a 80	80498	66
	Alto fuelle 80 a 160	80508	155
	Alto fuelle 160 a 269.4	80518	266
80.2 (8 lamas)	Alto fuelle 32 a 80	80528	89
	Alto fuelle 80 a 160	80538	207
	Alto fuelle 160 a 269.4	80548	355
100.2 (10 lamas)	Alto fuelle 32 a 80	80558	111
	Alto fuelle 80 a 160	80568	259
	Alto fuelle 160 a 269.4	80578	444

Puede ir a izquierda y derecha

Para ir individual

Posibilidad ancho superior. Consultar

Panel lateral para sumar Gap A

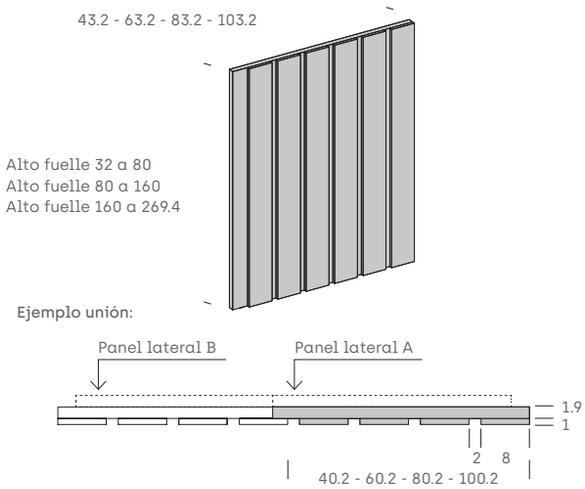

Descripción		Código	Puntos
43.2 (4 lamas)	Alto fuelle 32 a 80	80588	48
	Alto fuelle 80 a 160	80598	111
	Alto fuelle 160 a 269.4	80608	191
63.2 (6 lamas)	Alto fuelle 32 a 80	80618	70
	Alto fuelle 80 a 160	80628	163
	Alto fuelle 160 a 269.4	80638	280
83.2 (8 lamas)	Alto fuelle 32 a 80	80648	92
	Alto fuelle 80 a 160	80658	215
	Alto fuelle 160 a 269.4	80668	369
103.2 (10 lamas)	Alto fuelle 32 a 80	80678	114
	Alto fuelle 80 a 160	80688	267
	Alto fuelle 160 a 269.4	80698	457

Puede ir a izquierda y derecha

Apto para crear panelado con 2 o más paneles

Para unir paneles sumar medida de plafón trasero

Panel lateral para sumar Gap B

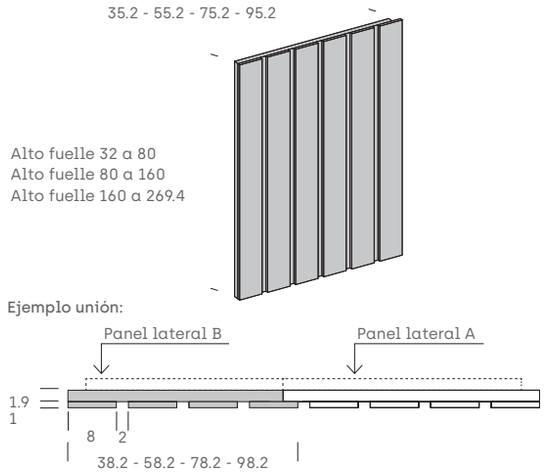

Descripción		Código	Puntos
35.2 (4 lamas)	Alto fuelle 32 a 80	46003	48
	Alto fuelle 80 a 160	46013	111
	Alto fuelle 160 a 269.4	46023	191
55.2 (6 lamas)	Alto fuelle 32 a 80	46033	70
	Alto fuelle 80 a 160	46043	163
	Alto fuelle 160 a 269.4	46053	280
75.2 (8 lamas)	Alto fuelle 32 a 80	46063	92
	Alto fuelle 80 a 160	46073	215
	Alto fuelle 160 a 269.4	46083	369
95.2 (10 lamas)	Alto fuelle 32 a 80	46093	114
	Alto fuelle 80 a 160	46103	267
	Alto fuelle 160 a 269.4	46113	457

Puede ir a izquierda y derecha

Apto para crear panelado con 2 paneles (A+B)

INCREMENTO ACABADO CACAO (SINCRO)	Paneles Gap
	25 %

Panel central para sumar Gap C

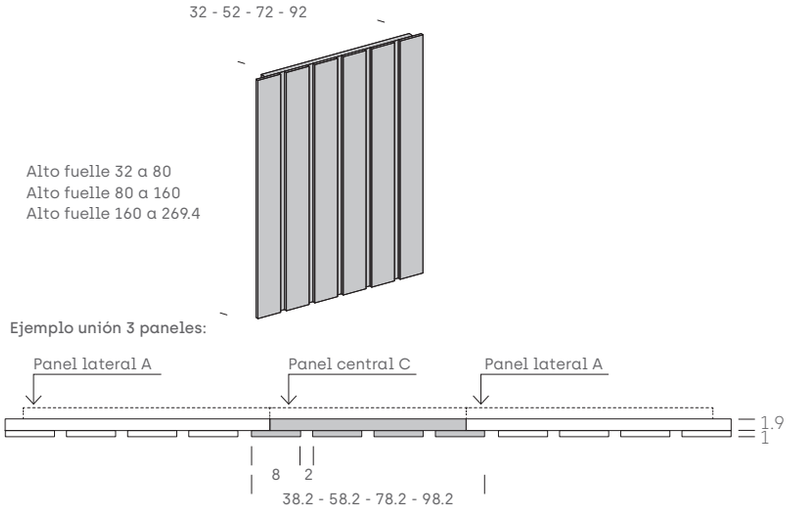

Descripción		Código	Puntos
32 (4 lamas)	Alto fuelle 32 a 80	80708	42
	Alto fuelle 80 a 160	80718	98
	Alto fuelle 160 a 269.4	80728	169
52 (6 lamas)	Alto fuelle 32 a 80	80738	64
	Alto fuelle 80 a 160	80748	150
	Alto fuelle 160 a 269.4	80758	258
72 (8 lamas)	Alto fuelle 32 a 80	80768	87
	Alto fuelle 80 a 160	80778	202
	Alto fuelle 160 a 269.4	80788	346
92 (10 lamas)	Alto fuelle 32 a 80	80798	109
	Alto fuelle 80 a 160	80808	254
	Alto fuelle 160 a 269.4	80818	435

Hueco de 9.6 x 1.9 cms. en la parte inferior para zócalo

Apto para ir en el centro creando panelado de 3 o más paneles

Ejemplo unión 4 paneles:

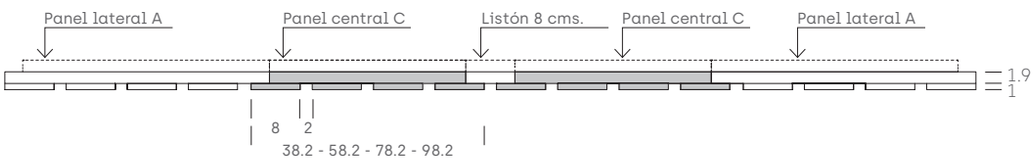

Listón unión paneles centrales Gap

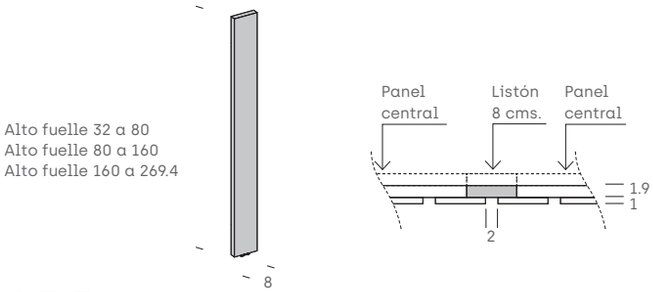

Descripción	Código	Puntos
Alto fuelle 32 a 80	80828	19
Alto fuelle 80 a 160	80838	31
Alto fuelle 160 a 269.4	80848	46

Hueco de 9.6 x 1.9 cms. en la parte inferior para zócalo

Solo apto para unir dos paneles centrales (C+C)

ADD **Tiradores combinables (incluidos en el precio)**

Tirador Piccolo

Descripción	Código	Puntos
2.2 cms.	97052	4

Material: Aluminio

Acabados: Unicolores y aluminio

Tirador empotrado Dot

Descripción	Código	Puntos
3 cms.	97008	4

Material: Zamak

Acabados: Unicolores y aluminio

Tirador Pestaña

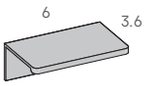

Descripción	Código	Puntos
6 cms.	97072	4

Material: Aluminio

Acabados: Unicolores y aluminio

No pueden coincidir dos tiradores Pestaña entre dos puertas

Tirador Key

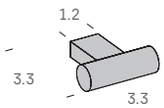

Descripción	Código	Puntos
2.2 cms.	97018	6

Material: Latón

Acabados: Unicolores y aluminio

Tirador Perfil 100

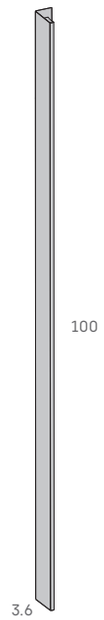

Descripción	Código	Puntos
100 cms.	97112	27

Material: Aluminio

Acabados: Unicolores y aluminio

No pueden coincidir dos tiradores Perfil entre dos puertas

Uñero metal

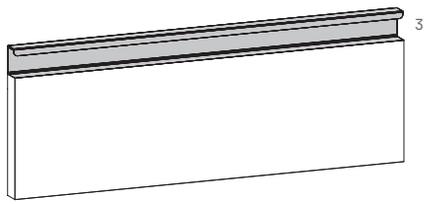

Descripción	Código	Puntos
Uñero metal (De 29.6 a 99.6 cms.)	97142	10
Uñero metal (De 99.6 a 184.6 cms.)	97152	20
Uñero metal (De 184.6 a 258.6 cms.)	97162	30

Material: Aluminio

Acabados: Unicolores y aluminio

Uñero madera

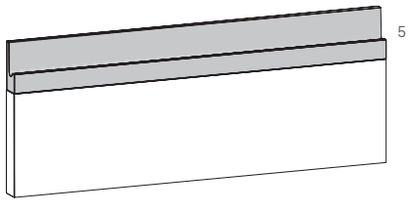

Descripción	Código	Puntos
Uñero madera (De 29.6 a 39.6 cms.)	97172	20
Uñero madera (De 39.6 a 59.6 cms.)	97182	28
Uñero madera (De 59.6 a 89.6 cms.)	97192	40
Uñero madera (De 89.6 a 119.6 cms.)	97202	47
Uñero madera (De 119.6 a 159.6 cms.)	97028	55

Material: Madera natural (Fresno)

Acabados: Madera natural

DESGLOSES

ADD

ADD

Desgloses propuestas

Propuesta nº 1 / pág. 12

Tirador:
Uñero metal negro

Acabados:
Beig / Noce / Negro

Cant.	Código	Pág.	Descripción	Puntos	Total
1	32152	134	Catálogo LIVE IN Mesita 2 cajones colgada 32x80x40.8	160	160
2	97142	72	*Incremento tirador uñero metal*	10	20
1	85022	182	Catálogo LIVE IN Espejo Pur Redondo 60 cms.	65	65
1	80538	70	Panel único Gap 148x80x3.8	207	207
1	80528	70	Panel único Gap 46x80x3.8	89	89
1	20158	24	Lateral alto 7 estantes 226.4x60x38.9	197	197
-3	57468	52	Estante ADD 56.2x36.1x3.8	-15	-45
1	57758	53	Estante con barra ADD 56.2x36.1x3.8	39	39
1	20198	24	Centro alto 7 estantes 226.4x40x38.9	176	176
1	45552	46	Puerta para 6 huecos 221.6x39.6	46	46
1	97162	72	*Incremento tirador uñero metal*	30	30
1	21558	29	Lateral cierre 226.4x38.9x3.8	53	53
				Total	**1037**

Propuesta nº 2 / pág. 16

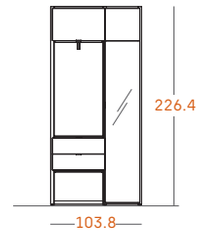

Tirador:
Pestaña Blanco

Acabados:
Blanco / Roble Forest

Cant.	Código	Pág.	Descripción	Puntos	Total
1	20158	24	Lateral alto 7 estantes 226.4x60x38.9	197	197
-3	57468	52	Estantes ADD 56.2x36.1x3.8	-15	-45
1	57758	53	Estante con barra ADD 56.2x36.1	39	39
1	55488	47	Puerta elevable para 1 hueco 36.6x59.6	38	38
1	45692	51	2 cajones para 1 hueco 36.6x59.6x38.9	51	51
1	20198	24	Centro alto 7 estantes 226.4x40x38.9	176	176
1	45352	45	Puerta para 1 hueco 36.6x39.6	34	34
1	55348	47	Puerta con espejo (para 5 huecos) 184.6 x 39.6	90	90
1	21558	29	Lateral cierre 226.4x38.9x3.8	53	53
				Total	**633**

Propuesta nº 3 / pág. 18

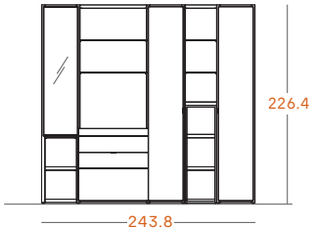

Tirador:
Pestaña Tórtola

Acabados:
Tórtola / Rovere /
Albo / Aluminio acero /
Cristal acanalado

Cant.	Código	Pág.	Descripción	Puntos	Total
1	20138	24	Lateral alto 7 estantes 226.4x40x38.9	176	176
-3	57448	52	Estantes ADD 36.2x36.1x3.8	-14	-42
3	57838	53	Estantes cristal ADD 36.2x36.1x0.6	28	84
1	56418	49	Puerta para 4 huecos aluminio acero cristal acanalado 147.6x39.6	203	203
1	21188	27	Centro + bandeja extraíble 226.4x80x38.9	277	277
-2	57478	52	Estantes ADD 76.2x36.1x3.8	-16	-32
2	57868	53	Estantes cristal ADD 76.2x36.1x0.6	43	86
1	45712	51	2 cajones para 1 hueco 36.6x79.6x38.9	54	54
1	45872	51	1 cajón doble para 1 hueco 36.6x79.6x38.9	44	44
1	21388	27	Centro + barra alta 226.4x40x150	292	292
1			*Incremento pata metálica lacado colores*	25	25
-2	57448	52	Estantes ADD 36.2x36.1x3.8	-14	-28
2	57838	53	Estantes cristal ADD 36.2x36.1x0.6	28	56
2	20198	24	Centro alto 7 estantes 226.4x40x38.9	176	352
2	45552	46	Puerta para 6 huecos 221.6x39.6	46	92
1	21558	29	Lateral cierre 226.4x38.9x3.8	53	53
				Total	**1748**

Propuesta nº 4 / pág. 22

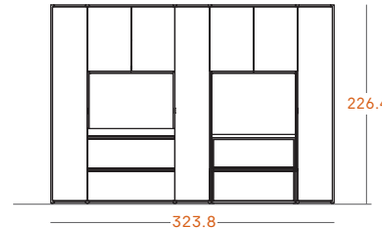

Tirador:
Uñero metal Grafito /
Pestaña Grafito

Acabados:
Noce / Grafito

Cant.	Código	Pág.	Descripción	Puntos	Total
1	20138	24	Lateral alto 7 estantes 226.4x40x38.9	176	176
3	45552	46	Puerta para 6 huecos 221.6x39.6	46	138
1	21198	27	Centro + bandeja extraíble 226.4x100x38.9	302	302
4	45402	45	Puerta para 2 huecos 73.6x49.6	40	160
3	45892	51	1 cajón doble para 1 hueco 36.6x99.6x38.9	47	141
3	97142	72	*Incremento uñero metal*	10	30
2	20198	24	Centro alto 7 estantes 226.4x40x38.9	176	352
1	20778	26	Centro + mesa 226.4x100x160	386	386
1	80318	67	Pata metálica 74.5x95.8	100	100
1			*Incremento lacado colores*	25	25
1	21558	29	Lateral cierre 226.4x38.9x3.8	53	53
				Total	**1873**

Opción luz led

2	*Incremento luz estante*		**100**
		Total	**200**

Propuesta nº 5 / pág. 24

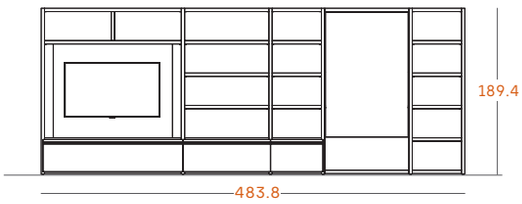

Tirador:
Uñero madera

Acabados:
Moss / Blanco

Cant.	Código	Pág.	Descripción	Puntos	Total
1	15438	17	Lateral + panel tv 189.4x160x38.9	358	358
1	55418	47	Puerta abatible para 1 hueco 36.6x159.6	48	48
1	97028	72	*Incremento uñero madera*	55	55
1	15238	16	Centro alto 6 estantes 189.4x100x38.9	207	207
1	55388	47	Puerta abatible para 1 hueco 36.6x99.6	42	42
1	97202	72	*Incremento uñero madera*	47	47
2	15218	16	Centro alto 6 estantes 189.4x60x38.9	166	332
1	55368	47	Puerta abatible para 1 hueco 36.6x59.6	38	38
1	97182	72	*Incremento uñero madera*	28	28
1	15678	17	Centro + mesa abatible 189.4x100x38.9	357	357
1	16558	21	Lateral cierre 189.4x38.9x3.8	44	44
			Total		**1556**

Opción luz led

1			*Incremento luz panel tv*		**200**
			Total		**200**

Propuesta nº 6 / pág. 30

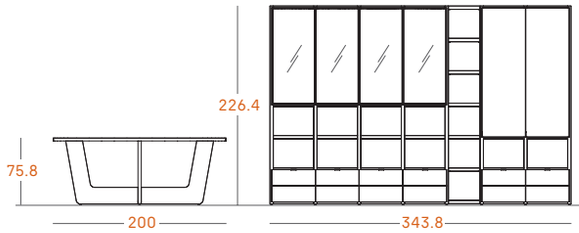

Tirador:
Pestaña Tórtola

Acabados:
Pine / Tórtola /
Aluminio acero /
Cristal acanalado /
Porcelánico Kalos

Cant.	Código	Pág.	Descripción	Puntos	Total
1	20148	24	Lateral alto 7 estantes 226.4x50x38.9	183	183
5	20208	24	Centro alto 7 estantes 226.4x50x38.9	183	915
1	20198	24	Centro alto 7 estantes 226.4x40x38.9	176	176
-8	57458	52	Estante ADD 46.2x36.1x3.8	-14	-112
8	57848	53	Estante de cristal 46.2x36.1x0.6	32	256
4	56188	48	Puerta para 3 huecos aluminio acero cristal acanalado 110.6x49.6	201	804
2	45482	46	Puerta para 4 huecos 147.6x49.6	44	88
6	45682	51	2 cajones para 1 hueco 36.6x49.6x38.9	48	288
1	21558	29	Lateral cierre 226.4x38.9x3.8	53	53
1	80018	64	Mesa comedor ovalada 98x200	340	340
1			*Incremento sobre porcelánico Kalos*	360	360
			Total		**3351**

Opción luz led

4			*Incremento luz estante*		**100**
			Total		**400**

Propuesta nº 7 / pág. 34

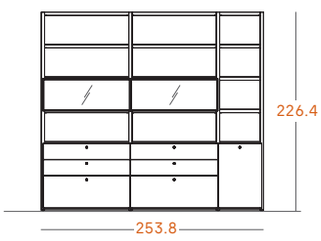

Tirador:
Piccolo Azur

Acabados:
Azur / Mela /
Aluminio acero /
Cristal fumé

Cant.	Código	Pág.	Descripción	Puntos	Total
1	20178	24	Lateral alto 7 estantes 226.4x100x38.9	245	245
2	56828	50	Puerta abatible para 1 hueco aluminio acero cristal fumé 36.6x99.6	158	316
2	45732	51	2 cajones para 1 hueco 36.6x99.6x38.9	57	114
2	45892	51	1 cajón doble para 1 hueco 36.6x99.6x38.9	47	94
1	20238	24	Centro alto 7 estantes 226.4x100x38.9	245	245
1	20208	24	Centro alto 7 estantes 226.4x50x38.9	183	183
1	45402	45	Puerta para 2 huecos (sin taladro tirador) 73.6x49.6	40	40
1	97052	71	Tirador Piccolo	0	0
1	21558	29	Lateral cierre 226.4x38.9x3.8	53	53
			Total		**1290**

Propuesta nº 8 / pág. 36

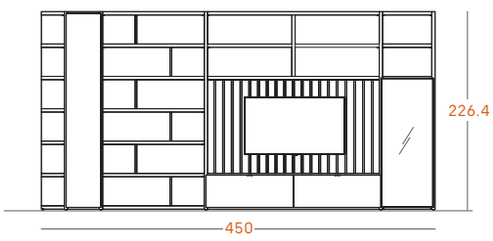

Tirador:
Pestaña Ártico

Acabados:
Ártico / Grafito /
Aluminio negro /
Cristal acanalado

Cant.	Código	Pág.	Descripción	Puntos	Total
1	21598	29	Terminal cierre izquierda 226.4x66.2x38.9	242	242
1	45552	46	Puerta para 6 huecos 221.6x39.6	46	46
1	20358	24	Centro + estantería con partidores 226.4x120x38.9	290	290
1	20598	25	Centro + panel tv Gap 226.4x200x38.9	578	578
2	55388	47	Puerta abatible para 1 hueco 36.6x99.6	42	84
1	20218	24	Centro alto 7 estantes 226.4x60x38.9	197	197
-3	57468	52	Estante ADD 56.2x36.1x3.8	-15	-45
3	57858	53	Estantes cristal ADD 56.2x36.1x0.6	35	105
1	56558	49	Puerta para 4 huecos aluminio negro cristal acanalado 147.6x59.6	216	216
1	21558	29	Lateral cierre 226.4x38.9x3.8	53	53
			Total		**1766**

Opción luz led

1			*Incremento luz estante panel tv Gap*		**100**
			Total		**100**

ADD

Desgloses propuestas

Propuesta nº 9 / pág. 40

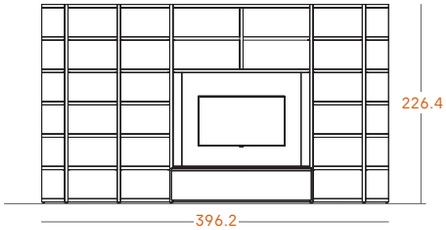

Tirador:
Uñero metal Moss

Acabados:
Moss / Noce

Cant.	Código	Pág.	Descripción	Puntos	Total
1	21618	29	Terminal cierre izquierda 226.4x86.2x38.9	253	253
1	20218	24	Centro alto 7 estantes 226.4x60x38.9	197	197
1	20468	25	Centro + panel tv 226.4x160x38.9	408	408
1	55418	47	Puerta abatible para 1 hueco 36.6x159.6	48	48
1	97152	72	*Incremento uñero metal*	20	20
1	21678	29	Terminal cierre derecha 226.4x90x38.9	306	306
			Total		**1232**
Opción luz led					
1			*Incremento luz panel tv*		**200**
			Total		**200**

Propuesta nº 10 / pág. 42

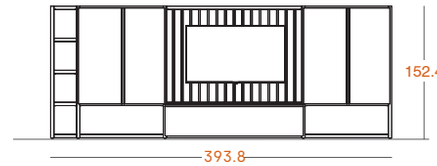

Tirador:
Uñero metal Tórtola

Acabados:
Tórtola / Rovere

Cant.	Código	Pág.	Descripción	Puntos	Total
1	10128	10	Lateral alto 5 estantes 152.4x30x38.9	113	113
2	10238	10	Centro alto 5 estantes 152.4x100x38.9	170	340
4	45442	45	Puerta para 3 huecos 110.6x49.6	44	176
2	97152	72	*Incremento uñero metal*	20	40
1	10588	11	Centro + panel tv Gap 152.4x160x38.9	419	419
1	55418	47	Puerta abatible para 1 hueco 36.6x159.6	48	48
1	97152	72	*Incremento uñero metal*	20	20
1	11478	14	Lateral cierre 152.4x38.9x3.8	36	36
			Total		**1192**
Opción luz led					
1			*Incremento luz estante superior panel tv Gap*		**100**
			Total		**100**

Propuesta nº 11 / pág. 46

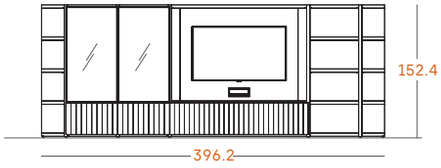

Tirador:
Pestaña Blanco

Acabados:
Blanco / Ártico / Aluminio acero / Cristal fumé

Cant.	Código	Pág.	Descripción	Puntos	Total
1	11508	14	Terminal cierre izquierda 152.4x86.2x28.9	74	74
-4	57408	52	Estante ADD 56.2x26.1x3.8	-14	-56
4	57808	53	Estantes ADD cristal 56.2x26.1x0.6	33	132
2	55428	47	Puerta abatible para 1 hueco Ligne 36.6x59.6	59	118
2	56158	48	Puerta para 3 huecos aluminio acero cristal fumé 110.6x59.6	197	394
1	10098	10	Centro + 5 estantes 152.4x60x28.9	129	129
1	10408	11	Centro + panel tv 152.4x160x28.9	307	307
1	39602	68	Pasacables	50	50
1	55478	47	Puerta abatible para 1 hueco Ligne 36.6x159.6	89	89
1	11568	14	Terminal cierre derecha 152.4x90x28.9	107	107
			Total		**1344**
Opción luz led					
2			*Incremento luz tapa*		**200**
2			*Incremento luz estante*		**200**
1			*Incremento luz panel tv*		**200**
			Total		**600**

Propuesta nº 12 / pág. 48

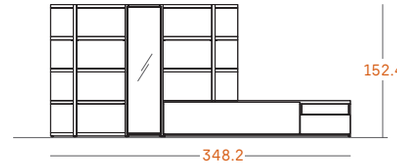

Acabados:
Roble Forest / Ártico / Aluminio negro / Cristal fumé

Cant.	Código	Pág.	Descripción	Puntos	Total
1	11538	14	Terminal cierre izquierda 152.4 x86.2x38.9	94	94
1	10198	10	Centro alto 5 estantes 152.4x40x38.9	123	123
-3	57448	52	Estante ADD 36.1x362x3.8	-14	-42
3	57838	53	Estantes ADD cristal 36.1x36.2x0.6	28	84
1	56498	49	Puerta para 4 huecos aluminio negro cristal fumé 147.6x39.6	147	147
1	35298	41	Terminal cierre derecha alto 3 estantes para apilar 152.4x90x38.9	175	175
1	60118	59	Módulo Track puerta abatible + hueco + cajón 218.2x49.9x41.2	305	305
1			*Incremento guías extracción total*	6	6
			Total		**886**

Propuesta nº 13 / pág. 52

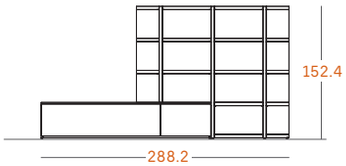

Acabados:
Moss / Blanco

Cant.	Código	Pág.	Descripción	Puntos	Total
1	35238	41	Terminal cierre izquierda alto 3 estantes para apilar (enrasar con alto 152.4) 111.1x86.2x38.9	166	166
1	11598	14	Terminal cierre derecha 152.4x90x38.9	130	130
1	60188	59	Módulo Track puerta abatible + cajon doble 198.2x41.2x49.9	290	290
			Total		**586**

Propuesta nº 14 / pág. 54

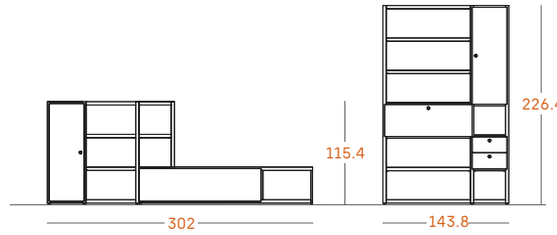

Tirador:
Dot Tórtola

Acabados:
Tórtola / Grafito / Cacao

Cant.	Código	Pág.	Descripción	Puntos	Total
1	21268	27	Lateral + escritorio abatible 226.4x100x38.9	337	337
1	20198	24	Centro alto 7 estantes 226.4x40x38.9	176	176
2	45432	45	Puerta para 3 huecos 110.6x39.6	40	80
1	45672	51	2 cajones para 1 hueco 36.6x39.6x38.9	45	45
1	21558	29	Lateral cierre 226.4x38.9x3.8	53	53
1	5138	4	Lateral alto 4 estantes 115.4x40x38.9	96	96
1	5218	4	Centro alto 4 estantes 115.4x60x38.9	106	106
1	30138	40	Centro alto 2 estantes para apilar 115.4x40x38.9	110	110
1	30178	40	Lateral cierre 74.1 (enrasa con alto 115.4) x38.9x3.8	17	17
1	60028	59	Módulo Track puerta abatible + hueco 41.2x198.2x49.9	240	240
			Total		**1260**
			Total sincro Cacao		**1320**

Opción luz led

1	*Incremento luz estante escritorio abatible*	100
	Total	**100**

Propuesta nº 15 / pág. 58

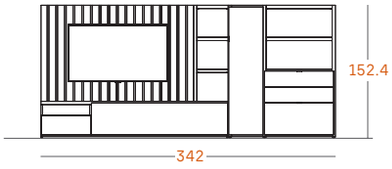

Tirador:
Pestaña Beig

Acabados:
Rovere / Beig

Cant.	Código	Pág.	Descripción	Puntos	Total
2	80598	70	Panel lateral para sumar Gap 111x40.2x4.8	111	222
1	80808	70	Panel central para sumar Gap 111x98x4.8	254	254
1	55003	158	Catálgo Amazing. Soporte tv	60	60
1	60158	59	Módulo Track hueco + cajón + puerta abatible 41.2x218.2x49.9	305	305
1	35098	41	Lateral alto 3 estantes para apilar 111.1 (enrasa con alto 152.4)x40x38.9	111	111
1	10198	10	Centro alto 5 estantes 152.4x40x38.9	123	123
1	45472	46	Puerta para 4 huecos 147.6x39.6	42	42
1	10228	10	Centro alto 5 estantes 152.4x80x38.9	151	151
1	45712	51	2 cajones para 1 hueco 36.1x79.6x38.9	54	54
1	45872	51	Cajón doble para 1 hueco 36.6x79.6x38.9	44	44
1	11478	14	Lateral cierre 152.4x38.9x3.8	36	36
			Total		**1402**

Opción luz led

1	*Incremento luz tapa*	100
1	*Incremento luz estante*	100
	Total	**200**

Propuesta nº 16 / pág. 62

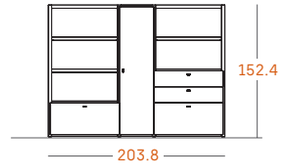

Tirador:
Key Negro

Acabados:
Ártico / Cacao / Negro

Cant.	Código	Pág.	Descripción	Puntos	Total
1	10168	10	Lateral alto 5 estantes 152.4x80x38.9	151	151
2	45872	51	Cajón doble para 1 hueco 36.6x79.6x38.9	44	88
1	10198	10	Centro alto 5 estantes 152.4x40x38.9	123	123
1	45472	46	Puerta para 4 huecos 147.6x39.6	42	42
1	10228	10	Centro alto 5 estantes 152.4x80x38.9	151	151
1	45712	51	2 cajones para 1 hueco 36.6x79.6x38.9	54	54
1	11478	14	Lateral cierre 152.4x38.9x3.8	36	36
			Total		**645**
			Total sincro Cacao		**688**

ADD

Desgloses propuestas

Propuesta nº 17 / pág. 64

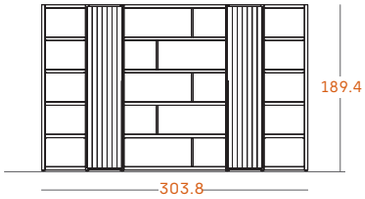

Tirador:
Perfil 100 Ártico

Acabados:
Noce / Ártico / Grafito / Laca Ártico

Cant.	Código	Pág.	Descripción	Puntos	Total
1	15148	16	Lateral alto 6 estantes 189.4x50x38.9	155	155
2	15198	16	Centro alto 6 estantes 189.4x40x38.9	149	298
2	55178	46	Puerta para 5 huecos Ligne 184.6x39.6	92	184
1	15358	16	Centro alto estantería con partidores 189.4x120x38.9	244	244
1	15208	16	Centro alto 6 estantes 189.4x50x38.9	155	155
1	16558	21	Lateral cierre 189.4x38.9x3.8	44	44
2	97112	72	*Incremento tirador perfil 100*	27	54
			Total		**1134**
Opción luz led					
1			*Incremento luz tapa*		**100**
4			*Incremento luz estante*		**400**
			Total		**500**

Propuesta nº 18 / pág. 68

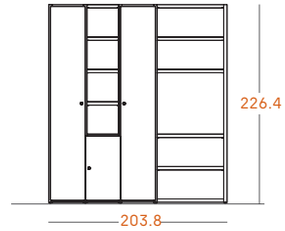

Tirador:
Dot Moss

Acabados:
Pine / Moss

Cant.	Código	Pág.	Descripción	Puntos	Total
1	20138	24	Lateral alto 7 estantes 226.4x40x38.9	176	176
2	45552	46	Puerta para 6 huecos 221.6x39.6	46	92
2	20198	24	Centro alto 7 estantes 226.4x40x38.9	176	352
1	45392	45	Puerta para 2 huecos 73.6x39.6	38	38
1	20228	24	Centro alto 7 estantes 226.4x80x38.9	218	218
-1	57478	52	Estante ADD 76.2x36.1x3.8	-16	-16
1	21558	29	Lateral cierre 226.4x38.9x3.8	53	53
			Total		**913**

Propuesta nº 19 / pág. 72

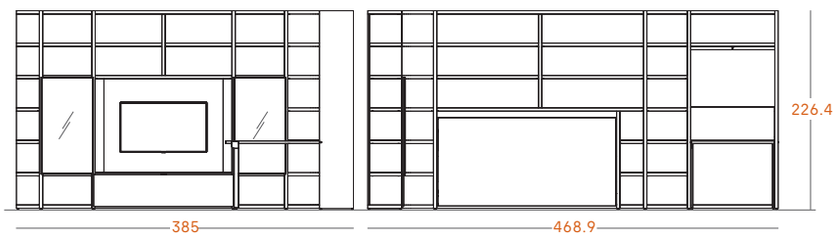

Tirador:
Pestaña Negro

Acabados:
Cacao / Ártico / Aluminio negro / Cristal fumé

Cant.	Código	Pág.	Descripción	Puntos	Total
1	21618	29	Terminal cierre izquierda 226.4x86.2x38.9	253	253
2	56278	48	Puerta para 3 huecos aluminio negro cristal fumé 110.6x59.6	163	326
-4	57468	52	Estante ADD 56.2x36.1x3.8	-15	-60
4	57858	53	Estante cristal ADD 56.2x36.1x0.6	35	140
1	20468	25	Centro + panel tv 226.4x160x38.9	408	408
1	55418	47	Puerta abatible para 1 hueco 36.6x159.6	48	48
1	20218	24	Centro alto 7 estantes 226.4 x60x38.9	197	197
1	20278	24	Centro alto 7 estantes rincón 226.4x78.8x75.1	657	657
1	21418	28	Centro + cama abatible s/90x190 226.4x240x38.9	932	932
1	20208	24	Centro alto 7 estantes 226.4 x50x38.9	183	183
1	20678	25	Centro + mesa abatible 226.4x100x38.9	395	395
1	21558	29	Lateral cierre 226.4x38.9x3.8	53	53
			Total		**3532**
			Total sincro Cacao		**4215**
Opción luz led					
1			*Incremento luz panel tv*		**200**
1			*Incremento luz interior cama abatible*		**100**
			Total		**300**

Propuesta nº 20 / pág. 76

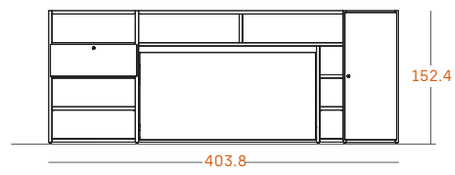

Tirador:
Dot Blanco

Acabados:
Blanco / Fiordo

Cant.	Código	Pág.	Descripción	Puntos	Total
1	11188	13	Lateral + 5 estantes escritorio abatible 152.4x100x38.9	270	270
1	11338	13	Centro + cama abatible s/90x190 152.4x240x38.9	832	832
1	10218	10	Centro alto 5 estantes 152.4x60x38.9	137	137
1	45492	46	Puerta para 4 huecos 147.6x59.6	46	46
1	11478	14	Lateral cierre 152.4x38.9x3.8	36	36
			Total		**1321**

Propuesta nº 21 / pág. 80

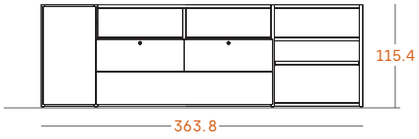

Tirador:
Dot Blanco /
Pestaña Beig

Acabados:
Beig / Mela / Blanco

Cant.	Código	Pág.	Descripción	Puntos	Total
1	5158	4	Lateral alto 4 estantes 115.4x60x38.9	106	106
1	57758	53	Estante con barra 56.2x36.1x3.8	39	39
-2	57468	52	Estante ADD 56.2x36.1x3.8	-15	-30
1	45452	45	Puerta para 3 huecos 110.6x59.6	46	46
1	6218	7	Centro + arcón doble 115.4x200x38.9	185	185
1	5818	5	Centro + escritorio fijo cantos curvos (sobre escritorio se intercambia con el estante) 115.4x100x38.9	180	180
1	6238	7	Lateral cierre 115.4x38.9x3.8	27	27
1	39492	236	Catálogo Stay. Juguetero con ruedas	84	84
1	86122	236	Catálogo Stay. Taburete infantil Toy	45	45
2	85062	232	Catálogo Stay. Colgador Tap	4	8
				Total	**690**

Opción luz led

1	*Incremento luz estante*	**100**
	Total	**100**

Propuesta nº 22 / pág. 84

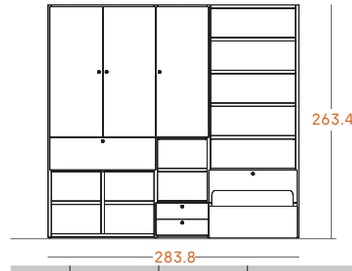

Tirador:
Dot Pale

Acabados:
Mela / Pale

Cant.	Código	Pág.	Descripción	Puntos	Total
1	26278	35	Lateral + escritorio abatible 263.4x120x38.9	394	394
3	45492	46	Puerta para 4 huecos 147.6x59.6	46	138
1	25218	32	Centro alto 8 estantes 263.4x60x38.9	213	213
1	45692	51	2 cajones para 1 hueco 36.1x59.6x38.9	51	51
1	26458	36	Centro + arcón 263.4x100x38.9	180	180
1	81062	225	Catálgo Stay. Aro recto s/90x190	150	150
1	26708	37	Lateral cierre 263.4x38.9x3.8	62	62
				Total	**1188**

Opción luz led

1	*Incremento luz estante escritorio abatible*	**100**
	Total	**100**

Propuesta nº 23 / pág. 88

Tirador:
Dot Grafito /
Pestaña Grafito

Acabados:
Grafito / Albo / Yute

Cant.	Código	Pág.	Descripción	Puntos	Total
1	20148	24	Lateral alto 7 estantes 226.4x50x38.9	183	183
5	45402	45	Puerta para 2 huecos 73.6x49.6	40	200
2	45682	51	2 cajones para 1 hueco 36.6x49.6x38.9	48	96
1	21538	29	Centro + arcón doble 226.4x200x38.9	313	313
1	81062	225	Catálgo Stay. Aro recto s/90x190	150	150
1	21558	29	Lateral cierre 226.4x38.9x3.8	53	53
				Total	**995**

Opción luz led

2	*Incremento luz estante*	**200**
	Total	**200**

Propuesta nº 24 / pág. 90

Tirador:
Dot Beig

Acabados:
Beig / Pine / Negro

Cant.	Código	Pág.	Descripción	Puntos	Total
1	23342	30	Lateral vestidor ADD 226.4x103.8x38.9	194	194
1	24732	56	Estante con barra vestidores ADD 100x50.1x3.8	61	61
1	24192	54	Cajonera interior 2 cajones 32x100x49.9	165	165
1	24612	55	Sobre para cajonera 100x50.1x1	22	22
1	23442	30	Centro rincón ADD 106.5x103.6	380	380
1	24882	57	Estante rincón con barra colgar negro 100x100x3.8	101	101
1	24872	57	Estante rincón 100x100x3.8	86	86
1	23382	30	Centro vestidor ADD 226.4x63.8x38.9	141	141
5	24652	56	Estante interior 60x50.1x3.8	29	29
1	21538	29	Centro + arcón doble 226.4x200x38.9	313	313
1	81202	225	Catálgo Stay. Aro Up. s/90x190	350	350
1	20198	24	Centro alto 7 estantes 226.4x40x38.9	176	176
1	20908	26	Centro + mesa sobre forma libre 226.4x120x160	479	479
1	80298	67	Pata metálica 74.5x55.8	80	80
1			*Incremento barra refuerzo lacado colores*	25	25
1			*Incremento pata metálica lacado colores*	25	25
2	45412	45	Puerta para 2 huecos 73.6x59.6	42	84
1	21558	29	Lateral cierre 226.4x38.9x3.8	53	53
				Total	**2764**

Opción luz led

2	*Incremento luz estante*	**200**
	Total	**200**

ADD

Desgloses propuestas

Propuesta nº 25 / pág. 94

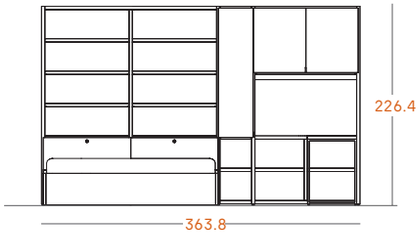

Tirador:
Dot Fiordo /
Pestaña Fiordo

Acabados:
Fiordo / Rovere

Cant.	Código	Pág.	Descripción	Puntos	Total
1	21518	29	Lateral + arcón doble 226.4x200x38.9	313	313
1	81062	225	Catálgo Stay. Aro recto s/90x190	150	150
1	20198	24	Centro alto 7 estantes 226.4x40x38.9	176	176
1	45472	46	Puerta para 4 huecos 147.6x39.6	42	42
1	20908	26	Centro + mesa sobre forma libre 226.4x120x160	479	479
1	80298	67	Pata metálica 74.5x55.8	80	80
1			*Incremento barra refuerzo lacado colores*	25	25
1			*Incremento pata metálica lacado colores*	25	25
2	45412	45	Puerta para 2 huecos 73.6x59.6	42	84
1	21558	29	Lateral cierre 226.4x38.9x3.8	53	53
				Total	**1427**

Propuesta nº 26 / pág. 96

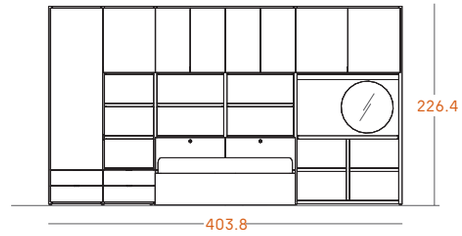

Tirador:
Dot Grafito /
Pestaña Grafito

Acabados:
Grafito / Cacao

Cant.	Código	Pág.	Descripción	Puntos	Total
1	20158	24	Lateral alto 7 estantes 226.4x60x38.9	197	197
1	45532	46	Puerta para 5 huecos 184.6x59.6	48	48
2	45692	51	2 cajones para 1 hueco 36.6x59.6x38.9	51	102
1	20218	24	Centro alto 7 estantes 226.4 x60x38.9	197	197
1	45412	45	Puerta para 2 huecos 73.6x59.6	42	42
1	21528	29	Centro + arcón doble 226.4x160x38.9	274	274
4	45392	45	Puerta para 2 huecos 73.6x39.6	38	152
1	81262	177	Catálogo Live In. Aro elevable Síntesis. s/150x190	540	540
1	21148	26	Centro + escritorio fijo cantos curvos 226.4x120x38.9	282	282
1			*Incremento barra refuerzo lacado colores*	25	25
2	45412	45	Puerta para 2 huecos 73.6x59.6	42	84
1	21558	29	Lateral cierre 226.4x38.9x3.8	53	53
1	85022	182	Catálogo Live In. Espejo redondo 60 cms.	65	65
				Total	**2061**
				Total sincro Cacao	**2212**
Opción luz led					
1			*Incremento luz estante mesa*		**100**
1			*Incremento luz estante*		**100**
				Total	**200**

Propuesta nº 27 / pág. 100

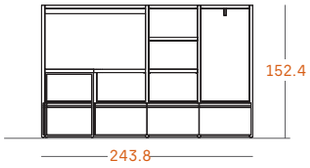

Tirador:
Uñero madera

Acabados:
Tórtola / Moss

Cant.	Código	Pág.	Descripción	Puntos	Total
1	10798	11	Lateral + mesa forma libre 152.4x120x160	398	398
1	80298	67	Pata metálica 74.5x55.8	80	80
1			*Incremento patas lacado colores*	25	25
1			*Incremento barra refuerzo lacado colores*	25	25
4	45852	51	Cajón doble para 1 hueco 36.6x59.6x38.9	41	164
4	97182	72	*Incremento uñero madera*	28	112
2	10218	10	Centro + 5 estantes 152.4x60x38.9	137	274
-2	57468	52	Estante ADD 56.2x36.1x3.8	-15	-30
1			Aplicación especial barra de colgar. Consultar	24	24
1	11478	14	Lateral cierre 152.4x38.9x3.8	36	36
				Total	**1108**
Opción luz led					
1			*Incremento luz tapa*		**100**
				Total	**100**

Propuesta nº 28 / pág. 104

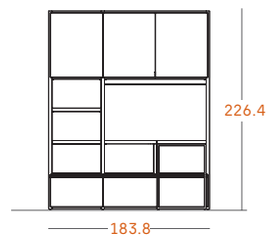

Tirador:
Uñero metal Negro /
Pestaña Azur

Acabados:
Azur/ Mela / Negro

Cant.	Código	Pág.	Descripción	Puntos	Total
1	20158	24	Lateral alto 7 estantes 226.4x60x38.9	197	197
3	45412	45	Puerta para 2 huecos 73.6x59.6	42	126
1	55368	47	Puerta abatible para 1 hueco 36.1x59.6	38	38
1	97142	72	*Incremento uñero metal*	10	10
1	20908	26	Centro + mesa sobre forma libre 226.4x120x160	479	479
1	80298	67	Pata metálica 74.5x55.8	80	80
1			*Incremento pata metálica lacado colores*	25	25
1			*Incremento barra refuerzo lacado colores*	25	25
1	55398	47	Puerta abatible para 1 hueco 36.1x119.6	44	44
1	97152	72	*Incremento uñero metal*	20	20
1	21558	29	Lateral cierre 226.4x38.9x3.8	53	53
				Total	**1097**

Propuesta nº 29 / pág. 108

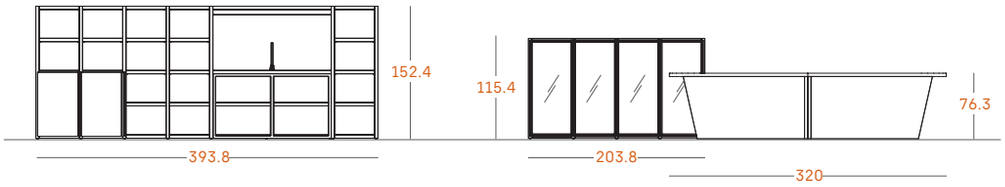

Tirador:
Uñero metal Blanco

Acabados:
Blanco / Cacao / Aluminio acero / Cristal acanalado

Cant.	Código	Pág.	Descripción	Puntos	Total
1	10148	10	Lateral alto 5 estantes 152.4x50x38.9	127	127
4	10208	10	Centro alto 5 estantes 152.4x50x38.9	127	508
2	45402	45	Puerta para 2 huecos 73.6x49.6	40	80
2	97142	72	*Incremento uñero metal*	10	20
1	10718	11	Centro + mesa sobre recto 152.4x140x38.9	425	425
1	80338	67	Pata metálica 74.5x135.8	145	145
1			*Incremento barra refuerzo lacado colores*	25	25
1	80358	67	Separador cantos rectos 30x100x1.9	85	85
1	11478	14	Lateral cierre 152.4x38.9x3.8	36	36
1	80038	64	Mesa reuniones ADD 140x320	750	750
1	5148	4	Lateral alto 4 estantes 115.4x50x38.9	99	99
3	5208	4	Centro alto 4 estantes 115.4x50x38.9	99	297
-8	57458	52	Estante ADD 46.2x36.1x3.8	-14	-112
8	57848	53	Estante cristal ADD 46.2x36.1x0.6	32	256
4	56188	48	Puerta para 3 huecos aluminio acero cristal acanalado 110.6x49.6	201	804
1	6238	7	Lateral cierre 115.4x38.9x3.8	27	27
			Total		**3572**
			Total sincro Cacao		**3678**

Cant.	Código	Pág.	Descripción	Puntos	Total
Opción luz led					
1			*Incremento luz estante mesa*		**100**
8			*Incremento luz lateral*		**800**
			Total		**900**

Propuesta nº 30 / pág. 112

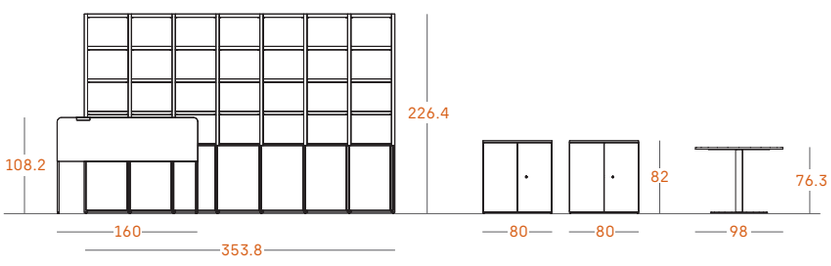

Tirador:
Uñero metal Grafito

Acabados:
Noce / Grafito / Nero / Tórtola

Cant.	Código	Pág.	Descripción	Puntos	Total
1	20148	24	Lateral alto 7 estantes 226.4x50x28.9	183	183
6	20208	24	Centro alto 7 estantes 226.4 x50x28.9	183	1098
7	45402	45	Puerta para 2 huecos 73.6x49.6	40	280
7	97142	72	*Incremento uñero metal*	10	70
1	21558	29	Lateral cierre 226.4x38.9x3.8	53	53
1	80178	66	Mesa despacho con faldón cantos rectos 160x76.2	323	323
1			*Incremento patas metálicas lacado colores*	50	50
1	80058	65	Mesa despacho redonda 98	175	175
1			*Incremento pata metálica lacado colores*	25	25
2	70248	63	Módulo con llave (sin taladro tirador) 82x80x49.9	199	389
1	85202	69	Bandeja colgada metal	70	70
1			*Incremento bandeja lacado colores*	15	15
			Total		**2731**

ADD

Desgloses propuestas

Propuesta nº 31 / pág. 116

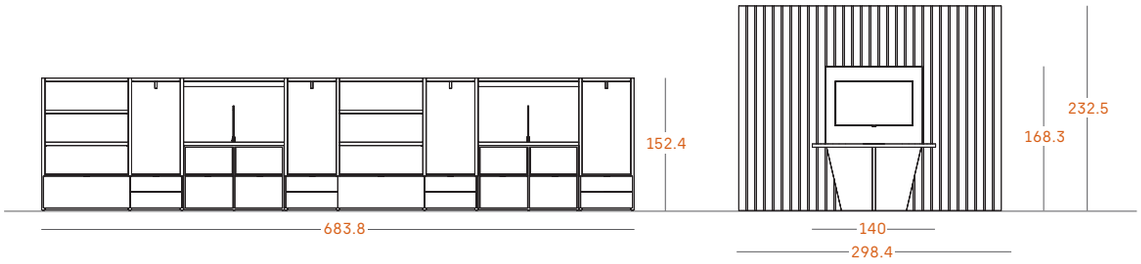

Tirador:
Pestaña Tórtola

Acabados:
Tórtola / Mela / Negro

Cant.	Código	Pág.	Descripción	Puntos	Total
1	10178	10	Lateral alto 5 estantes 152.4x100x38.9	170	170
2	45892	51	Cajón doble para 1 hueco 36.6x99.6x38.9	47	94
4	10218	10	Centro alto 5 estantes 152.4x60x38.9	137	548
4	45692	51	2 cajones para 1 hueco 36.6x59.6x38.9	51	204
-8	57468	52	Estante ADD 56.2x36.1x3.8	-15	-120
4			Aplicación especial barra de colgar. Consultar	24	96
1	10238	10	Centro alto 5 estantes 152.4x100x38.9	170	170
2	10708	11	Centro + mesa sobre recto 152.4x120x38.9	387	774
2			*Incremento barra refuerzo lacado colores*	25	50
2	80328	67	Pata metálica doble 74.5x115.8	135	270
2			*Incremento pata metálica*	50	100
4	45852	51	Cajón doble para 1 hueco 36.6x59.6x38.9	41	164
2	80408	67	Separador fieltro. Pinza soporte color negro 40x80x1.2	170	340
1	11478	14	Lateral cierre 152.4x38.9x3.8	36	36

Cant.	Código	Pág.	Descripción	Puntos	Total
2	80698	70	Panel lateral para sumar Gap 232.5x100.2x4.8	457	914
1	80818	70	Panel central para sumar Gap 232.5x98x4.8	435	435
1	80028	64	Mesa con panel videoconferencias ADD 140x160	450	450
			Total		**4695**

Propuesta nº 32 / pág. 120

Tirador:
Pestaña Ártico

Acabados:
Ártico / Blanco / Grafito

Cant.	Código	Pág.	Descripción	Puntos	Total
1	5168	4	Lateral alto 4 estantes 115.4x80x38.9	117	117
2	5198	4	Centro alto 4 estantes 115.4x40x38.9	96	192
1	5358	4	Centro alto 4 estantes con partidores 115.4x120x38.9	154	154
1	5228	4	Centro alto 4 estantes 115.4x80x38.9	117	117
3	45432	45	Puerta para 3 huecos 110.8x39.6	40	120
1	6238	7	Lateral cierre 115.4x38.9x3.8	27	27
1	70008	62	Módulo 2 cajones oficina con llave 42.5x40x55	185	185
1	34652	62	Kit 4 ruedas bajas gris	20	20
1	80148	65	Mesa despacho rectangular doble 160x136.2	444	444
1	80388	67	Separador cantos curvos. Pinza soporte color blanco 30x100x1.9	100	100
2	80698	70	Panel lateral para sumar Gap 250x100.2x4.8	457	914
4	80788	70	Panel central para sumar Gap 250x78x4.8	346	1384
3	80848	70	Listón unión paneles centrales Gap 250x8	46	138
2	85202	69	Bandeja colgada metal	70	140
2			*Incremento bandeja lacado colores*	15	30
1	80218	66	Mesa altura regulable eléctricamente cantos rectos 120 ancho	560	560
			Total		**4642**

Cant.	Código	Pág.	Descripción	Puntos	Total
Opción luz led					
6			*Incremento luz lateral*		100
			Total		**600**

Condiciones generales de venta

Condiciones de Pago:
Sobre los precios de esta tarifa se incrementará el I.V.A vigente al momento de facturar.
Contado: 2 % de descuento.

Nota: Transcurridos 30 días de la fecha de factura, si ésta no ha sido cancelada, se procederá a la retrocesión del descuento por pronto pago.

Giros:
30, 60 días. Para evitar devoluciones de giro, será necesario notificar los datos bancarios completos y firmar la correspondiente autorización SEPA.

Nota: En las facturas que sean por un importe menor a 250 euros se realizará un solo giro.

Descuentos: Los giros que no fuesen pagados a su vencimiento perderán, si lo tuviesen, el descuento de pronto pago, o cualquier otro descuento que posea dicho cliente. Dicho monto será incrementado con los gastos de impagado.
Todos los descuentos, ya sea por pronto pago, descuento en factura u otro que se haya podido pactar con la empresa, será retroactivo si el plazo de pago estipulado en factura no se cumple.

Impagados:
Es norma general no servir ningún pedido si se encuentra pendiente de solución el cobro de algún efecto impagado. Los efectos impagados anulan el derecho a rapel.

Portes:
Los portes están incluídos hasta donde puedan llegar nuestros camiones. Cuando para completar un servicio se requiera de un medio de transporte externo al nuestro, este coste se cobrará a parte.

Reclamaciones:
Todas las reclamaciones serán atendidas con carácter urgente. Al recibir la mercancía el cliente deberá comprobar que el número de bultos cuadre con el albarán. En caso contrario anotarlo en el albarán.
Fábrica no se hace responsable de los bultos extraviados cuando el albarán esté aceptado y firmado.
Transcurridos 15 días desde la entrega de la mercancía, no se admitirán reclamaciones por golpes o rayas en el producto.

Devolución de Género:
Sólo se admiten, previa consulta a fábrica, las piezas que estén en su embalaje original, abonándose el 80% del precio facturado (no incluye especiales).

Artículos especiales:
Al margen de los especiales detallados en páginas anteriores, se aplicarán:
Con carácter general, la variación de medidas se cobrará el artículo inmediato superior.
Excepciones: Cajones especiales 20 puntos por cajón.
Variación de 2 o más medidas en un artículo 10%.
Artículos especiales que contengan piezas metálicas, consultar viabilidad precio.
Piezas metálicas 40%.
Puertas vitrina 40%.

No se admiten devoluciones de las piezas especiales.

Publicidad:
Queda totalmente prohibida la publicación impresa o digital sin autorización escrita de la empresa.

Modificación de Producto:
La empresa se reserva el derecho a modificar sin previo aviso aquellas medidas o características constructivas que considere necesarias para mejorar la calidad o prestaciones de las piezas relacionadas en esta tarifa.
Dichas modificaciones serán informadas oportunamente vía correo electrónico o a través de nuestra página web.

Diseño de producto Antaix Lab / Caruda s.l.
Desarrollo técnico Oficina técnica Antaix

Otzarreta Think & Make
Fotografía, Diseño, Maquetación e Impresión | VEG0146530BH | www.otzarreta.com

Todas las informaciones, datos y características técnicas que aparecen en este catálogo fueron acumulados hasta la edición del mismo (Septiembre 2022). El fabricante se reserva el derecho de introducir modificaciones, cambio de detalles, etc... que considere necesarios en beneficio del producto y del cliente. El contenido del catálogo está protegido en su totalidad por Copyright. Queda prohibida la reproducción total o parcial de las imágenes, textos, ilustraciones y conceptos gráficos sin la autorización de Talleres Vega s.a.

ANTAIX

THE ORIGINAL
SINCE 1979

Talleres Vega, s.a.
Lligallo Molí l'Hospital, S/N
43560 La Sénia, Tarragona
Tel. +34 977 575 367 Fax +34 977 713 319
comercial @antaix.com

www.antaix.com

ANTAIX

THE ORIGINAL
SINCE 1979

antaix.com